OREx1 G2 38 224-840 CG

TOC: 9681540

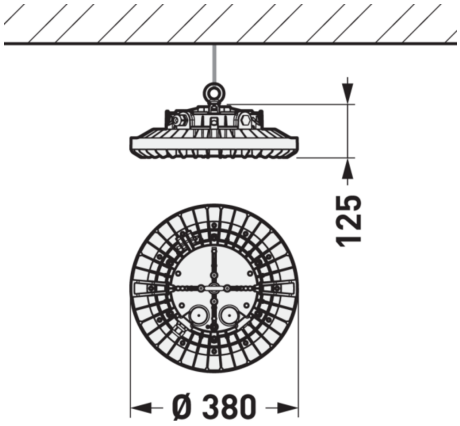

Productkenmerken en karakteristieke gegevens

Toepassingsgebieden	Buitenwerkplaatsen|Productie|Fabriekshallen met brandgevaar|Opslagplaatsen|Montagehallen|Productiehallen|Fabriekshallen|Werkplaatsen|hoge hallen
Armatuurtype	Robuuste, ronde straler voor hallen voor plaatsen waar ontploffingsgevaar kan heersen.
Ex-zone Gas	1, 2
Ex-zone Dust	21, 22
ATEX Code	II 2G Ex eb ib mb op is IIC T5 Gb / II 2D Ex tb op is IIIC T95°C Db / -32°C ≤ Ta ≤ +50°C
Light Engine	Normaal product
Kleurtemperatuur	4000 K
Opgegeven lichtstroom	22400 lm
Aangesloten vermogen	140,00 W
Lichtrendement	160 lm/W
Levensduur	L80 (25 °C) = 70.000 h
Kleurweergave-index	80
Kleurtolerantie	3 SDCM
Fotobiologische klasse	Groep 0 - geen risico
Armatuurkleur	RAL1003 Signaalgeel
Armatuurbehuizing	Armatuurbehuizing van een kopervrije aluminiumlegering met een weer- en corrosiebestendig oppervlak.
Elektrische uitvoering	Met elektronische transformator, schakelbaar.
Soort aansluiting	Plug-in aansluiting
nominale frequentie	50/60 Hz
Totale harmonische vervorming (THD) < %	14 %
Beschermklasse	IP66/IP67
Beschermcategorie	I
Slagvastheid (IK)	IK10
Gloeidraadbestendigheid	850 °C
Omgevingstemperatuur	-32 - 50 °C
Max. Armaturen en B10	2
Max. Armaturen B16	4
Max. Armaturen C10	4
Max. Armaturen C16	6
Lengte net	380 mm
Breedte-net	380 mm
Hoogte net	125 mm
Buitendiameter	380 mm
Gewicht	6,3 kg

Alle technische gegevens, inclusief gewicht en afmetingen, zijn met de grootse zorg samengesteld. Fouten en wijzigingen voorbehouden. Productafbeeldingen zijn voorbeelden en kunnen van het origineel afwijken. Veranderingen, die vooruitstrevend zijn, behouden wij voor ons.

light distribution curve

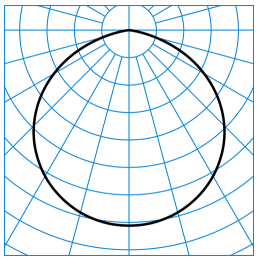

OREx1 G2 38 224-840 CG
TX842324

UGR I = 32,6
UGR q = 32,6
DIN 5040: A40
UTE: 1.00 E
DLOR: 100 %
ULOR: 0 %
CEN Flux Code: 49 82 98 100 100 0 0 0 0

C0 - C180

Verkrijgbaar toebehoren

Artikel	Omschrijving
ATEX Junction box 122x120x90 7671900	ATEX opbouwsplitter met 3 ingangen. Afmetingen (L x B): 122 mm x 120 mm, hoogte 90 mm.
ATEX Junction box 80x75x75 7671800	ATEX opbouwsplitter met 3 ingangen. Afmetingen (L x B): 80 mm x 75 mm, hoogte 75 mm.
Connectors bag PNCX EX 7791800	PNCX-snelkoppelset. Bestaande uit een steker en een koppelstuk.

Aanbestedingstekst

Robuuste, ronde straler voor hallen voor plaatsen waar ontploffingsgevaar kan heersen. Geschikt voor gebruik in omgevingen waar af en toe explosiegevaar bestaat door ontvlambare stofwolken tijdens normaal bedrijf (zone 21 /22). Geschikt voor gebruik in omgevingen die af en toe gevaar lopen door gassen, dampen of nevels tijdens normaal bedrijf (zone 1 / 2). ATEX-markering II 2G Ex eb ib mb op is IIC T5 Gb / II 2D Ex tb op is IIIC T95°C Db / -32°C ≤ Ta ≤ +50°C. Ophangoog van roestvrij staal voor pendelmontage meegeleverd. Wand-, plafond-, mast- en buismontage mogelijk door middel van afzonderlijk te bestellen toebehoren. Met Lambertiaanse lichtverdeling. De lichtstroom en lichtkleur van het armatuur liggen vast. Armatuurlichtstroom 22400 lm, aansluitvermogen 140 W, maximale lichtrendement van de armatuur 160 lm/W. Lichtkleur , kleurtemperatuur (CCT) , algemene kleurweergave-index (CRI) R_a > 80. Kleurplaatstolerantie (initial MacAdam) ≤ 3 SDCM. Gemiddelde opgegeven levensduur L80(t_q 25 °C) = 70.000 h. Armatuurbehuizing van een kopervrije aluminiumlegering met een weer- en corrosiebestendig oppervlak. Oppervlak gecoat in signaalgeel (RAL 1003). Afdekglas uit gehard glas. Armatuurdiameter 380 mm, Armatuurhoogte 125 mm. Beschermcategorie (EN 61140): I, beschermklasse (DIN EN 60529): IP6667, slagvastheid overeenkomstig IEC 62262: IK10. Toelaatbare omgevingstemperatuur -32 °C naar 50 °C. Gewicht: 6,3 kg. Een aansluitwartel (PA) is meegeleverd. Met elektronische transformator, schakelbaar. De armatuur voldoet aan de fundamentele eisen van de van toepassing zijnde EU-richtlijnen en de productveiligheidswet. Ze is voorzien van een CE-markering.

Alle technische gegevens, inclusief gewicht en afmetingen, zijn met de grootse zorg samengesteld. Fouten en wijzigingen voorbehouden. Productafbeeldingen zijn voorbeelden en kunnen van het origineel afwijken. Veranderingen, die vooruitstrevend zijn, behouden wij voor ons.