VanLien

OPBOUW - SURFACE MOUNT - AUFBAU - APPARENT

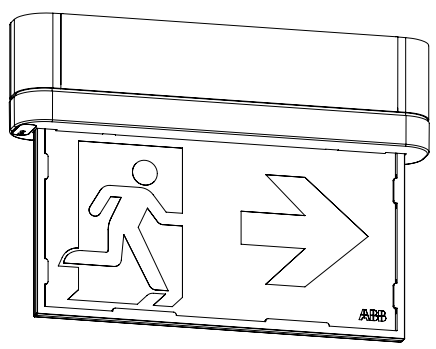

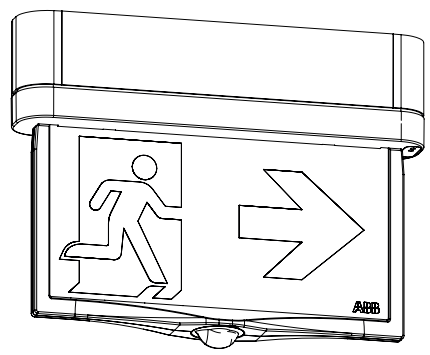

Movion®

NL BIJSLUITER
EN INSTRUCTION LEAFLET
DE VERPACKUNGSBEILAGE
FR MODE D'EMPLOI

Art. nr. 69827 Rev A 10.12.2021

Contacts

ABB B.V.
VanLien Noodverlichting

George Hintzenweg 81
3068 AX Rotterdam
The Netherlands
Tel. +31 (0)88 2600 900
E-mail: nl-tech-EP@abb.com

www.vanlien.nl

ABB NV
VanLien Noodverlichting

Hoge Wei 27
1930 Zaventem – Belgium
Tel. +32 (0)56 78 35 35
E-mail: be-tech-EP@abb.com

www.vanlien.be

We reserve the right to make technical changes or modify the contents of this document without prior notice. With regard to purchase orders, the agreed particulars shall prevail. ABB AG does not accept any responsibility whatsoever for potential errors or possible lack of information in this document.

We reserve all rights in this document and in the subject matter and illustrations contained therein. Any reproduction, disclosure to third parties or utilization of its contents – in whole or in parts – is forbidden without prior written consent of ABB AG.

Copyright© 2021 ABB
All rights reserved

ENGLISH

Carefully read this instruction leaflet before installing or using the luminaire. This leaflet provides important information about the correct installation, use, maintenance and disposal of this product.

Please observe the following guidelines:
1. The luminaire should only be installed by qualified personnel and installation must be in accordance with European installation requirements HD 60364 and additional local regulations.
2. This product may not be modified in any way what so ever or used for a purpose or in an environment other than for which it is designed. Failling to observe these guidelines will invalidate the warranty and the CE-compliance of this product.
3. Before installing the luminaire, the supply must be isolated.
4. The lightsource in this luminare is non-replaceable.

INSTALLING AND CONNECTING
The luminaire should be connected to the voltage equivalent to that indicated on the type label. This luminaire is fitted with a terminal block suitable for loop-in-loop-out connection. The earth terminal is provided for convenience of wiring through only and should not form part of any protective shield. For further information on the different connection possibilities, see the instructions in this instruction leaflet.

SELF-TESTING
All self-contained versions of this luminaire are equipped with an automatic self-testing system that continuously monitors battery operation, the light source(s) and the electronics. The amber LED's will indicate when one of these component is not working properly. To prevent all luminares to start the test sequence at the same time, an odd and even function is available. All even luminares start the test sequence as normal; all odd luminares start the test sequence 24 hours later. The luminaire can also be tested manually with the test button. When pushing the button the battery will supply the LED's. After 5 seconds an eventual error will be displayed. The test schedule can be reset by pushing the test button for 10 seconds. For more detailed information on the different testing schedule and meaning of the indications, see further in this instruction leaflet.

LUMINAIRES POWERED FROM CENTRAL BATTERY SYSTEMS
These luminaires are not equipped with their own integrated testing function. They are tested by means of the central battery system to which the luminaire is connected.

NaveoPro or DALI LUMINAIRES
Self-Contained luminaires fitted with a NaveoPro or DALI communication module are supplied under a separate article number and have a configurable autotest (not equal to self test).

FLX- and LTC-LUMINAIRES
Slave luminaires fitted with a FLX or LTC communication module are supplied under a separate article number.

BATTERY
A fault will occur when test results for duration no longer meets the requirements indicated for the luminaire. The batteries must then be replaced. Please see the label on the batteries for the type required. Given the technical life of the battery, it is recommended to replace them after 4 years. When the battery is replaced and the mains supply restored, the amber LED indicating a battery failure will disappear after a successful duration test. Used batteries must be replaced or disposed of as household chemical waste.

PLEASE NOTE!
Constant voltage is required and the batteries must be sufficiently charged for emergency lighting to function properly. Failure to observe this requirement can damage the batteries, the lightsource or in worst-case scenario, the luminaires electronics.

INSPECTION AND MAINTENANCE
ABB strongly advises annual inspection of your emergency lighting installation.

Technical Specifications

Power supply	**Self-Contained:** 230-240V 50/60 Hz
	Slave: 220-240V AC (50Hz or 60Hz) / 189-275V DC 24V 19-28V AC/DC
Autonomy	3 hours
Commissioning time	63 hours
Ambient temperature	**Self-Contained:** +5°C ... +35°C **Slave:** 0°C ... +40°C
Protection class	II
Degree of protection	IP42
Battery	Standard NiMH 2,4V – 1,1Ah; Hybrid NiMH 4,8V – 1,1Ah (Self-Contained)
Lightsource	Standard 22M: 20 LED's (2,4W) Hybrid: + 1 LED (1 W)
Compliance	EN 60598-1, EN 60598-2.22, IEC 62034, EN 62386-202

NEDERLANDS

Lees aandachtig deze bijsluiter alvorens de armatuur te installeren of te gebruiken. Deze bijsluiter bevat belangrijke informatie voor de juiste montage, gebruik, onderhoud en verwijdering van dit product.

De volgende richtlijnen dienen in acht te worden genomen:
1. De armatuur mag uitsluitend door gekwalificeerd personeel en de installatie moet in overeenstemming zijn met de Europese installatievoorschriften HD 60364 en bijkomende lokale reglementen.
2. Er mag niets gewijzigd worden aan dit product en het mag niet gebruikt worden voor een ander doel of in een andere omgeving dan waarvoor het ontworpen is. Bij niet-naleving van deze richtlijnen vervalt de garantie en de CE-markering van dit product.
3. Vóór de montage van de armatuur dient de voedingsspanning te zijn afgeschakeld.
4. De lichtbron in deze armatuur is niet vervangbaar.

INSTALLATIE EN AANSLUITING
De armatuur moet aangesloten worden op de netspanning zoals aangegeven op het productlabel. De opbouw armatuur is uitgerust met een kroonsteen geschikt voor een doorlus-aansluiting. De beveiligingsmogelijkheid voor een aardgeleider is slechts bedoeld voor het vastleggen en eventueel doorlussen van een losse draad en mag op geen enkele wijze onderdeel uitmaken van een aardgeleidingssysteem. Voor verdere informatie over de verschillende aansluitmogelijkheden, zie de installatie- en technische details in deze bijsluiter.

ZELFTEST
Alle decentrale versies van de armatuur zijn uitgerust met een zelftestsysteem dat voortdurend de werking van de batterijen, de lichtbron(nen) en de elektronica controleert. De amber LED licht op wanneer één van deze componenten niet naar behoren werkt. Om te vermijden dat alle armaturen tegelijkertijd de test uitvoeren, is een even en oneven functie voorzien. Alle even armaturen beginnen de testsequentie op het normale moment. Bij alle oneven armaturen start de test 24 uur later. De armatuur kan ook handmatig getest worden door middel van de testdrukknop. Bij het indrukken van de knop voedt de batterij de LED's. Na 5 seconden zal een eventuele fout gemeld worden. Het testschema kan gereset worden door de testknop gedurende 10 seconden ingedrukt te houden. Voor meer gedetailleerde informatie over de verschillende testschema's en de betekenis van de meldingen, zie kopje "Werkaringen" verder in deze bijsluiter.

CENTRALE ARMATUREN
Centrale noodverlichtingsarmaturen worden geveed door een centraal opgestelde voedingskast. Deze armaturen zijn niet uitgerust met een eigen testfacilitiet en worden via het centrale systeem getest waarop zij zijn aangesloten.

ZENTRALBATTERIESYSTEMEN
Leuchten zum Anschluss an eine Zentralbatterieanlage verfügen über keine eigene Testmöglichkeit. Sie können über ein Zentralbatteriesystem überwacht werden, an das die Leuchte angeschlossen wird.

SELBSTÜBERWACHUNG
Die Leuchte ist entsprechend den Angaben auf dem Typenschild an die Netzspannung anzuschließen. Diese Leuchte ist mit Klemmen für Durchgangsverdrahtung ausgestattet. Der Anschluss des Erdungsleiters ist daher nicht erforderlich, es sei denn, er wird für die Weiterleitung benötigt. Für weitere Informationen über die verschiedenen Anschlussmöglichkeiten, siehe die Hinweise in dieser Gebrauchsanweisung.

TEST AUTOMATIQUE
Alle Einzelbatterie-Versionen dieser Leuchte verfügen über einen automatischen Funktionstest. Damit wird die einwandfreie Funktion der Batterie, des Leuchtmittels sowie der elektronischen automatischen Funktionstest. Damit wird die einwandfreie Funktion der Batterie, des Leuchtmittels und der Elektronik automatisch überwacht. Sobald eine der Komponenten nicht fehlerfrei funktioniert, leuchtet eine gelbe (amber) LED auf. Um zu verhindern, dass alle Leuchten zur gleichen Zeit gestestet werden, stehen Leuchten über die Test-Taste manuell gestestet werden. Die Leuchte funktioniert im Adresse starten den Test normal alle ungeraden Leuchten starten 24 Stunden später. Die Leuchte kann über die Test-Taste manuell gestestet werden. Die Leuchte funktioniert im Batteriebetrieb, solange die Test-Taste gedrückt wird. Sollte die Leuchte fehlerhaft sein, wird diese 5 Sekunden nach dem Start der Bestätigung der Test-Taste angezeigt. Durch das Betätigen der Test-Taste für mindestens 10 Sekunden kann der Ablauf des automatischen Testzyklus zurückgesetzt werden. Für weitere detaillierte Informationen über die verschiedenen Testsysteme und die Bedeutung der Anzeigen, siehe weiter unten in diesem Merkblatt.

DEUTSCH

Vor der Installation bzw. Inbetriebnahme ist diese Verpackungsbeilage gründlich durchzulesen. Hier finden Sie wichtige Informationen zur richtigen Installation, Nutzung, Wartung sowie Entsorgung des Produkts.

Folgende Vorschriften sind zu beachten:
1. Die Installation, Wartung und / oder der Austausch von Teilen der Leuchte dürfen nur von qualifiziertem Personal durchgeführt werden. Die Installation muss gemäß DIN VDE 0100 (EN 60364) und zusätzliche lokale Regelungen vorgenommen werden.
2. Dieses Produkt darf in keiner Weise verändert bzw. zu einem Verwendungszweck oder in einer Umgebung eingesetzt werden, für die es nicht konstruiert wurde. Sollte dies dennoch geschehen, erlöschen Gewährleistung und CE-Kennzeichnung.
3. Vor Installation und Montage ist in jedem Fall die Netzspannung abzuschalten.
4. Das Leuchtmittel in dieser Leuchte kann nicht ersetzt werden.

INSTALLATION UND ANSCHLUSS
Die Installation kann bei Angabe der Netzspannung auf dem Typenschild an die Netzspannung angeschlossen werden. Die Leuchte ist mit Klemmen für Durchgangsverdrahtung ausgestattet. Der Anschluss des Erdungsleiters ist daher nicht erforderlich, es sei denn, er wird für die Weiterleitung benötigt. Für weitere Informationen über die verschiedenen Anschlussmöglichkeiten, siehe die Hinweise in dieser Gebrauchsanweisung.

WARTUNG UND INSPEKTION
ABB rät dringend, mindestens einmal pro Jahr eine Wartung und Inspektion Ihrer Sicherheitsbeleuchtung durchzuführen.

Technische Daten

Anschlussspannung	**Einzelbatterie:** 230-240V 50/60Hz
	Zentralbatterie: 220-240V AC (50Hz or 60Hz) / 189-275V DC 24V 19-28V AC/DC
Nennbetriebsdauer	3 Stunden
Inbetriebnahmezeit	63 Stunden
Umgebungstemperatur	**Einzelbatterie:** +5°C ... +35°C **Zentralbatterie:** 0°C ... +40°C
Schutzklasse	II
Schutzart	IP42
Batterie	Standard NiMH 2,4V – 1,1Ah; Hybrid NiMH 4,8V – 1,1Ah (**Einzelbatterie**)
Leuchtmittel	Standard 22M: 20 LED's (2,4W) Hybrid: + 1 LED (1 W)
Norm	EN 60598-1, EN 60598-2.22, IEC 62034, EN 62386-202

FRANÇAIS

Lisez soigneusement cette fiche d'instruction avant d'installer ou d'utiliser l'appareil d'éclairage. Cette fiche comporte des informations importantes à propos de l'installation, de l'utilisation, de la maintenance et de l'élimination correctes de ce produit.

Veuillez respecter les directives suivantes :
1. L'appareil d'éclairage peut être installé uniquement par un personnel qualifié, et l'installation doit être conforme aux exigences d'installation européennes HD 60364 et aux réglementations locales additionnelles.
2. Ce produit ne peut être modifié d'aucune façon, quelle qu'elle soit, ou utilisé dans un but ou dans un environnement autres que ceux pour lesquels il a été conçu. Le non-respect de ces directives annule la garantie et la conformité CE de ce produit.
3. Avant d'installer cet appareil d'éclairage, l'alimentation doit être isolée.
4. La source lumineuse de cet appareil d'éclairage ne peut pas être remplacée.

INSTALLATION ET RACCORDEMENT
L'appareil d'éclairage doit être raccordé à la tension équivalente à celle figurant sur le label de type. Cet appareil d'éclairage est équipé d'un borner qui convient pour un montage en boucle. La borne de terre est prévue pour faciliter le cablage de passage et ne peut pas faire partie d'un quelconque écran de protection. Pour de plus amples informations sur les différentes possibilités de raccordement, voyez les instructions sur cette fiche d'instruction.

TEST AUTOMATIQUE
Toutes les versions autonomes de cet appareil d'éclairage sont équipées d'un système de test automatique qui contrôle en continu le fonctionnement des piles, de la/des source(s) lumineuse(s) et des circuits électroniques. Les LED ambres signalent le mauvais fonctionnement d'un de ces composants. Pour éviter que tous les appareils d'éclairage ne démarrent la séquence de tests en même moment, une fonction pair/impair est disponible. Tous les appareils d'éclairage pairs commencent la séquence de test au moment normal; tous les appareils d'éclairage impairs commencent la séquence de test 24 heures plus tard. L'appareil d'éclairage peut également être testé manuellement avec le bouton de test. Lorsque vous poussez sur le bouton la pile alimentera les LED. Après 5 secondes, une erreur éventuelle sera affichée. Il est possible de réinitialiser le schéma de test en gardant le bouton enfoncé pendant 10 secondes. Pour de plus amples informations sur les différents schémas de test et la signification des affichages, voir plus loin dans cette fiche d'instruction.

LES CAISSONS (LES BLOCS CENTRALISÉS)
Les caissons sont alimentées pas non source d'énergie centrale, une armoire d'alimentation centrale. Ces caissons ne sont pas munis d'un dispositif de test propre. Ils sont testés par le biais d'un système central auquel ils sont reliés.

APPAREILS D'ÉCLAIRAGE NaveoPro et DALI
Les appareils d'éclairage autonomes, équipés d'un module de communication NaveoPro ou DALI, sont fournis sous un code différent et un autotest configurable (pas le même que test automatique).

APPAREILS D'ÉCLAIRAGE FLX et LTC
Les appareils d'éclairage esclaves, équipés d'un module de communication FLX ou LTC, sont fournis sous un code différent.

PILES
Une erreur se produira lorsque les résultats du test de durée ne répondent plus aux exigences indiquées pour l'appareil d'éclairage. Dans ce cas, les piles doivent être remplacées. Voyez l'étiquette sur les piles pour le type requis. Étant donné le durée de vie technique des piles, il est recommandé de les remplacer après 4 ans. Lorsque la pile a été remplacée et que l'alimentation est rétablie, la LED ambre indiquant une défaillance de pile s'éteindra après un test de durée réussi. Les piles usagées doivent être remplacées ou éliminées comme des petits déchets chimiques.

REMARQUE IMPORTANTE!
Une tension constante est requise et les piles doivent être chargées suffisamment pour que l'éclairage de secours fonctionne correctement. Le non-respect de ces exigences peut endommager les piles, la source d'éclairage, ou dans le pire des cas, l'électronique de l'appareil d'éclairage.

INSPECTION ET MAINTENANCE
ABB recommande vivement une inspection annuelle de votre installation d'éclairage de secours.

Données Techniques

Tension de raccordment	**Décentralisé:** 230-240V 50/60Hz
	Centralisé: 220-240V AC (50Hz or 60Hz) / 189-275V DC 24V 19-28V AC/DC
Autonomie	3 heures
Durée mise en service	63 heures
Température ambiante	**Décentralisé:** +5°C ... +35°C **Centralisé:** 0°C ... +40°C
Classe d'isolation	II
Indice de protection	IP42
Pile	Standard NiMH 2,4V – 1,1Ah; Hybride NiMH 4,8V – 1,1Ah (**Décentralisé**)
Source de lumière	Standard 22M: 20 LED's (2,4W) Hybrid: + 1 LED (1 W)
Norme	EN 60598-1, EN 60598-2.22, IEC 62034, EN 62386-202

INSPECTIE EN ONDERHOUD
ABB adviseert ten zeerste om jaarlijks onderhoud aan uw noodverlichtingsinstallatie te plegen.

Technische Specificaties

Aansluitspanning	**Decentraal:** 230-240V 50/60Hz
	Centraal: 220-240V AC/DC / 24V AC/DC 24V 19-28V AC/DC
Autonomie	3 uur
Commissie tijd	63 uur
Omgevingstemperatuur	**Decentraal:** +5°C ... +35°C **Centraal:** 0°C ... +40°C
Isolatieklasse	II
Beschermklasse	IP42
Batterij	Standaard NiMH 2,4V – 1,1Ah; Hybride NiMH 4,8V – 1,1Ah (**Decentraal**)
Lichtbron	Standaard 22M: 20 LED's (2,4W) Hybrid: + 1 LED (1 W)
Norm	EN 60598-1, EN 60598-2.22, IEC 62034, EN 62386-202

BELANGRIJKE OPMERKINGI
Een constante netspanning is vereist en de batterijen moeten voldoende opgeladen zijn voor een correcte werking van de armatuur. Indien deze vereisten niet nageleefd worden, kunnen de batterijen, de lichtbron of in het slechtste geval de elektronica van de armatuur schade oplopen.

WARTUNG UND INSPEKTION
Damit Notbeleuchtungsanlagen ordnungsgemäß funktionieren können, muss eine konstante (Bau-) Spannung vorhanden sein. Darüber hinaus müssen die Batterien ausreichend geladen sein, ist dies nicht der Fall, können die Batterien, das Leuchtmittel oder schlimmstenfalls die Elektronik in der Leuchte beschädigt werden.

ACHTUNG!
Damit Notbeleuchtungsanlagen ordnungsgemäß funktionieren können, muss eine konstante (Bau-) Spannung vorhanden sein. Darüber hinaus müssen die Batterien ausreichend geladen sein, ist dies nicht der Fall, können die Batterien, das Leuchtmittel oder schlimmstenfalls die Elektronik in der Leuchte beschädigt werden.

BATTERIEN
Wenn die geprüfte Überprüfungszeit der vorgegebenen Nennbetriebsdauer nicht mehr entspricht, wird eine Fehlermeldung angezeigt. Die Batterien sind dann auszutauschen. Angesichts der technischen Lebensdauer der Batterie, wird empfohlen, sie nach 4 Jahren zu ersetzen. Wenn die Batterie ersetzt und die Stromversorgung wieder hergestellt wurde, verlischt die gelbe (amber) LED nach einem erfolgreichen Dauertest. Hinweise zur Batterie befinden sich auf dem Aufkleber an den Batterien.

FLX und LTC LEUCHTEN
Zentralbatterieleuchten, ausgestattet mit einem FLX oder LTC Modul, werden unter separaten Artikelnummer geliefert.

NaveoPro und DALI LEUCHTEN
Einzelbatterieleuchten, ausgestattet mit einem NaveoPro oder DALI Modul, werden unter einer separaten Artikelnummer geliefert und ein konfigurierbares Autotest (nicht die gleiche wie Selbstüberwachung).

ZENTRALBATTERIELEUCHTEN
Leuchten zum Anschluss an eine Zentralbatterieanlage verfügen über keine eigene Testmöglichkeit. Sie können über ein Zentralbatteriesystem überwacht werden, an das die Leuchte angeschlossen wird.

SELBSTÜBERWACHUNG
Die Leuchte ist entsprechend den Angaben auf dem Typenschild an die Netzspannung anzuschließen. Diese Leuchte ist mit Klemmen für Durchgangsverdrahtung ausgestattet. Der Anschluss des Erdungsleiters ist daher nicht erforderlich, es sei denn, er wird für die Weiterleitung benötigt. Für weitere Informationen über die verschiedenen Anschlussmöglichkeiten, siehe die Hinweise in dieser Gebrauchsanweisung.

TEST AUTOMATIQUE
Alle Einzelbatterie-Versionen dieser Leuchte verfügen über einen automatischen Funktionstest. Damit wird die einwandfreie Funktion der Batterie, des Leuchtmittels sowie der elektronischen automatischen Funktionstest. Damit wird die einwandfreie Funktion der Batterie, des Leuchtmittels und der Elektronik automatisch überwacht. Sobald eine der Komponenten nicht fehlerfrei funktioniert, leuchtet eine gelbe (amber) LED auf. Um zu verhindern, dass alle Leuchten zur gleichen Zeit gestestet werden, stehen Leuchten über die Test-Taste manuell gestestet werden. Die Leuchte funktioniert im Adresse starten den Test normal alle ungeraden Leuchten starten 24 Stunden später. Die Leuchte kann über die Test-Taste manuell gestestet werden. Die Leuchte funktioniert im Batteriebetrieb, solange die Test-Taste gedrückt wird. Sollte die Leuchte fehlerhaft sein, wird diese 5 Sekunden nach dem Start der Bestätigung der Test-Taste angezeigt. Durch das Betätigen der Test-Taste für mindestens 10 Sekunden kann der Ablauf des automatischen Testzyklus zurückgesetzt werden. Für weitere detaillierte Informationen über die verschiedenen Testsysteme und die Bedeutung der Anzeigen, siehe weiter unten in diesem Merkblatt.

AANSLUITEN / CONNECTING / ANSCHLUSS / CONNECTER

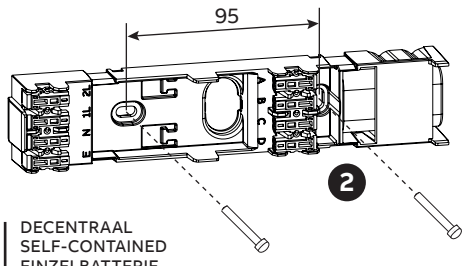

1 Schroeven
Screw
Anschrauben
Visser
max. ø4 mm

DECENTRAAL
SELF-CONTAINED
EINZELBATTERIE
DÉCENTRALISÉS

max. 4 x 2,5 mm²

Continu
Maintained
Dauerschaltung
Permanent

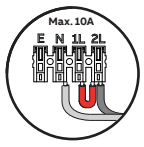

Geschakeld
Switched maintained
Geschaltet
Couplé

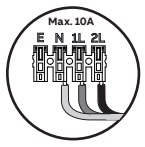

Niet-continu
Non-maintained
Bereitschaftsschaltung
Non-permanent

CENTRAAL
SLAVE
ZENTRALBATTERIE
CENTRALISÉ

max. 4 x 2,5 mm²

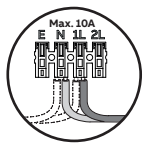

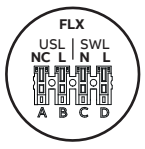

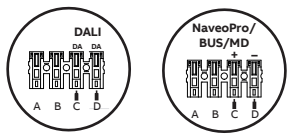

Decentraal / Self-contained
Einzelbatterie / Autonome

Sluit geen netspanning aan op de A-B-C-D connectors

Do not connect Mains power to the A-B-C-D terminals

Bitte keine Netzspannung an die A-B-C-D-Klemmen anlegen!

Ne jamais connecter l'alimentation secteur aux bornes A-B-C-D

SPECIALE TOEPASSINGEN / SPECIAL APPLICATIONS / SPEZIELLE ANWENDUNGEN / APPLICATIONS SPÉCIALES

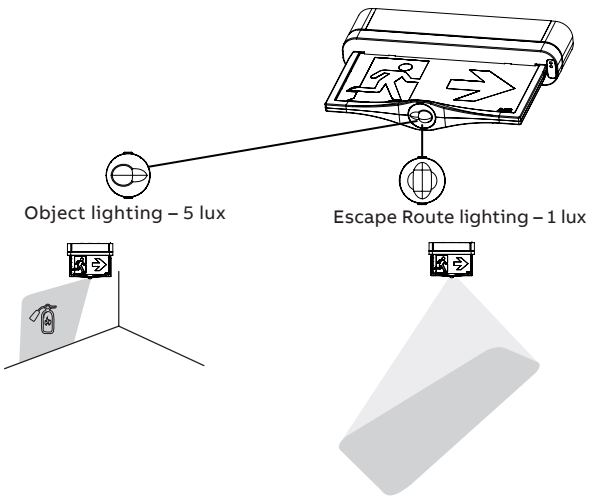

EXPLODED VIEW / EXPLOSIONSANGESICHT / VUE ÉCLATÉE

Signage Surface

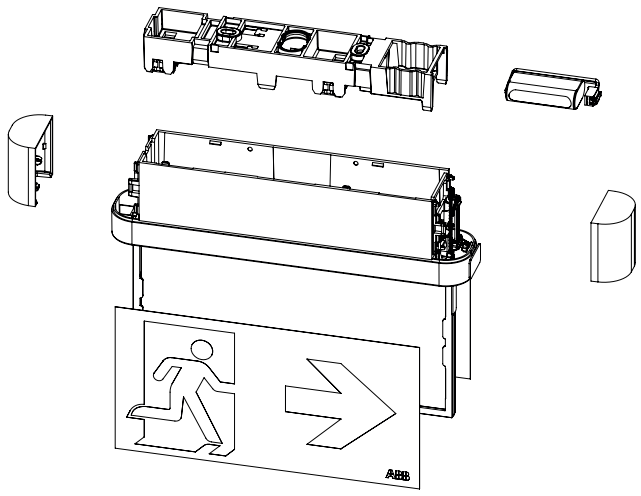

Signage Surface Hybrid

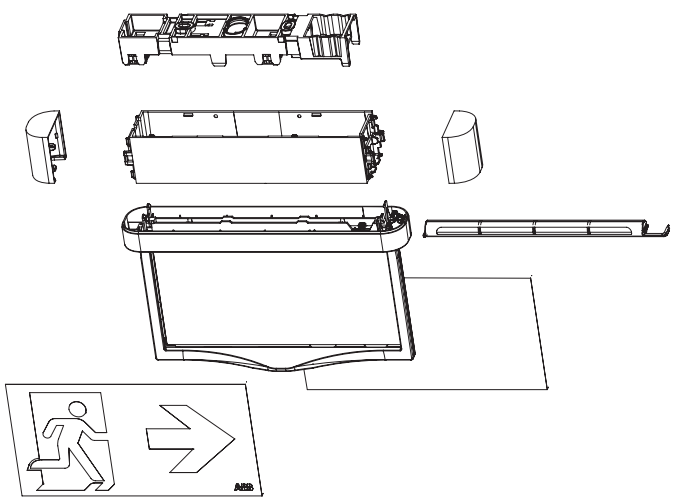

PLAFOND / CEILING / DECKE / PLAFOND

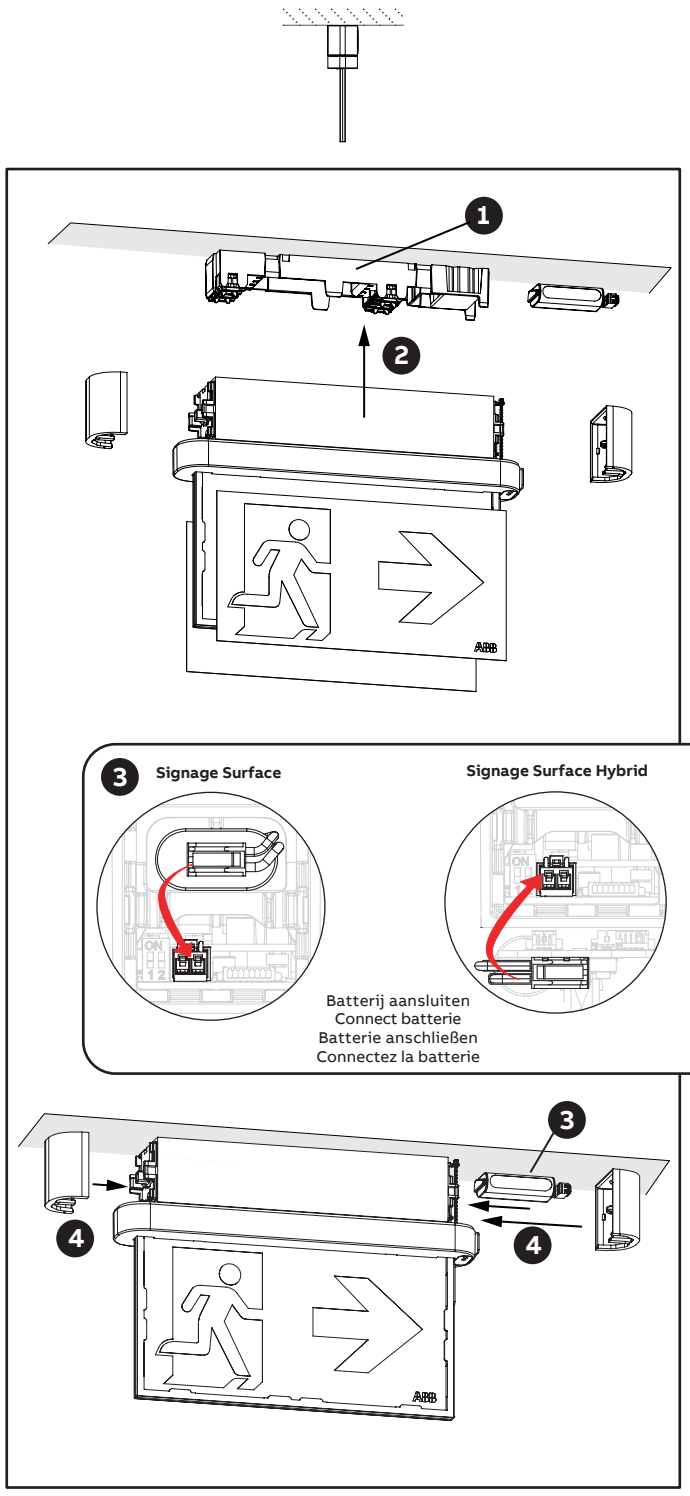

WAND / WALL / MURAL

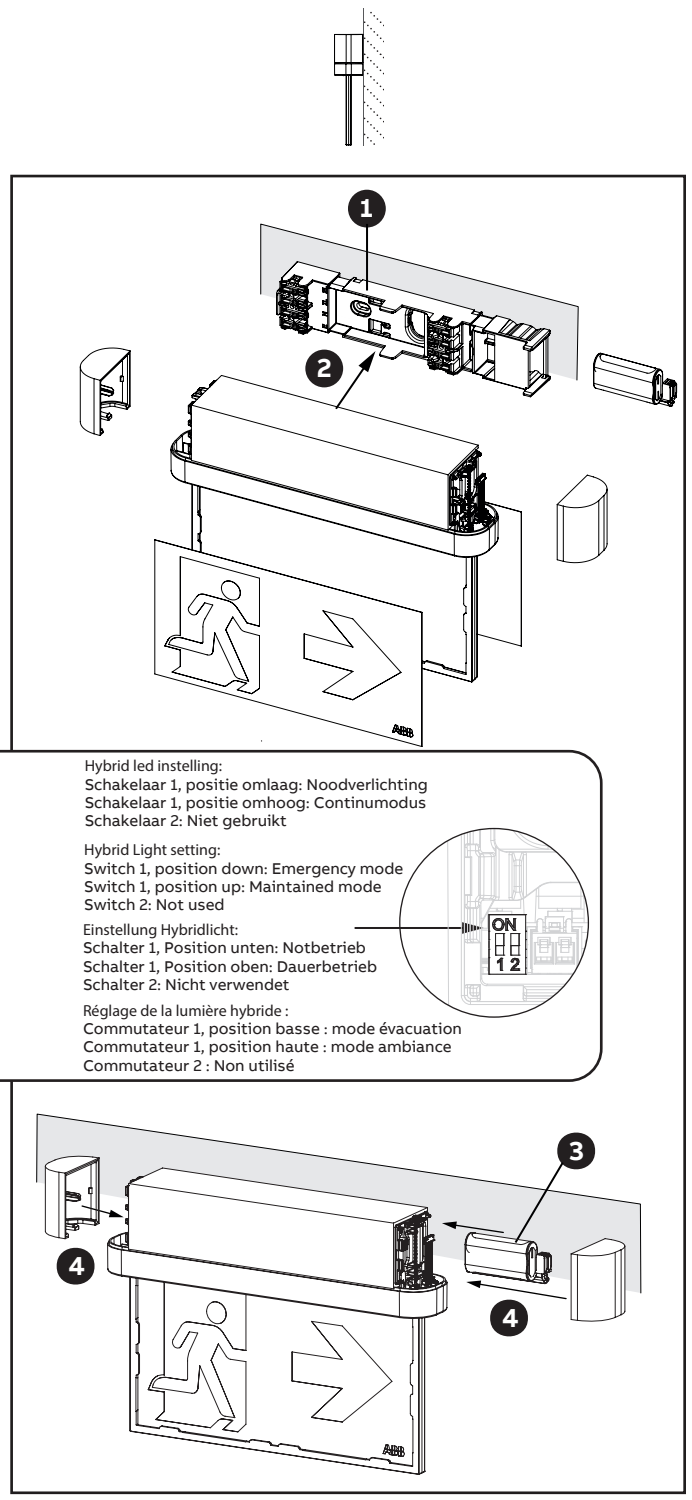

3 **Signage Surface**

Signage Surface Hybrid

Batterij aansluiten
Connect batterie
Batterie anschließen
Connectez la batterie

Hybrid led instelling:
Schakelaar 1, positie omlaag: Noodverlichting
Schakelaar 1, positie omhoog: Continumodus
Schakelaar 2: Niet gebruikt

Hybrid Light setting:
Switch 1, position down: Emergency mode
Switch 1, position up: Maintained mode
Switch 2: Not used

Einstellung Hybridlicht:
Schalter 1, Position unten: Notbetrieb
Schalter 1, Position oben: Dauerbetrieb
Schalter 2: Nicht verwendet

Réglage de la lumière hybride :
Commutateur 1, position basse : mode évacuation
Commutateur 1, position haute : mode ambiance
Commutateur 2 : Non utilisé

Uitsluitend voor decentrale armaturen / Only self-contained luminaires / Nur für einzelbatterieleuchten / Seulement blocs autonomes

INBEDRIJFSTELLING / COMMISSIONING / INBETRIEBSETZUNG / MISE EN SERVICE

Sluit netspanning aan / Connect mains / Netzspannung anschließen / Branchez à la tension du réseau
230 - 240V / 50Hz

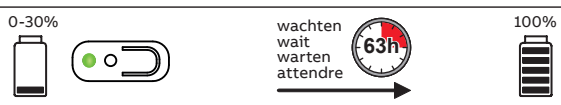

Na 63 uur is de armatuur volledig in bedrijf gesteld.
After 63 hours the luminaire is fully commissioned.
Nach 63 Stunden ist die Leuchte voll betriebsbereit.
Après 63 heures le bloc est mis en service complet.

ZELFTESTSCHEMA / SELFTEST SCHEDULE / SELBSTTESTPROGRAMM / AUTOTEST

1 Installatietest / Installation test / Inbetriebnahme / Test d'installation

Autonomietest na 36 uur - 3 uur.
LB400: na 24 uur - 3 uur.
Dauerprüfung nach 36 Stunden - 1 oder 3 Stunden
LB400: nach 24 Stunden - 3 Stunden.

Duration test after 36 hours - 3 hours.
LB400: after 24 hours - 3 hours.
Test d'autonomie après 36 heures - 3 heures.
LB400: après 24 heurs - 3 heures.

2 Functietest / Functional test / Funktionstest / Test de fonction

Iedere 7 dagen - 1 minuut.
LB400: iedere 7 dagen - 2 minuten.
Alle 7 Tage - 1 Minute.
LB400: alle 7 Tage - 2 Minuten.

Every 7 days - 1 minute.
LB400: every 7 days - 2 minutes.
Tous les 7 jours - 1 minute.
LB400: tous les 7 jours - 2 minutes.

3 Brandduurtest / Autonomy test / Kapazitätstest / Test de durée d'éclairage

Iedere 26 weken - 3 uur.
LB400: Iedere 13 weken - 3 uur.
Alle 26 Wochen - 3 Stunden.
LB400: Alle 13 Wochen - 3 Stunden.

Every 26 weeks - 3 hours.
LB400: Every 13 weeks - 3 hours.
Toutes les 26 semaines - 3 heures.
LB400: Toutes les 13 semaines - 3 heures.

ACCESSOIRES / ACCESSORIES / ZUBEHÖR / ACCESSOIRES

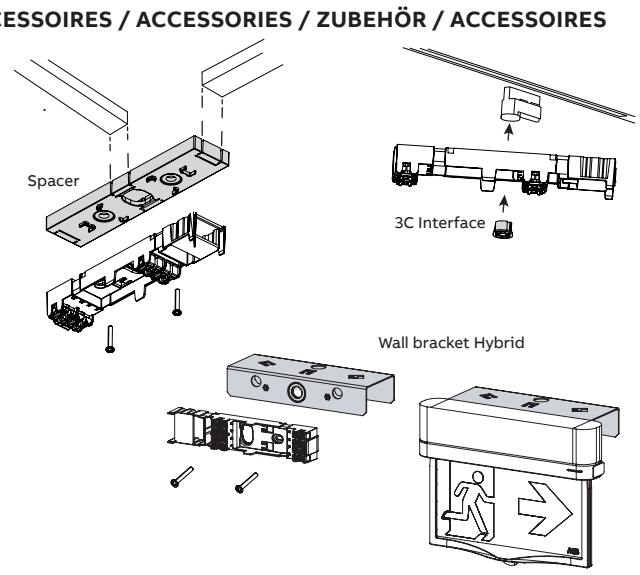

VERKLARINGEN / EXPLANATIONS / ERKLARUNG / EXPLICATIONS

	Continu Maintained Dauerschaltung Permanent	Niet-continu Non-maintained Bereitschafts-schaltung Non-permanent	Geschakeld Switched maintained Geschaltet Couplé	
				OK ✓
				Noodbedrijf Emergency mode Notbetrieb Etat de secours
blink				Testmodus In test Testmodus Mode de test ✓
blink				Fout Failure Fehler Erreur

Handmatig testen / Manual testing / Manueller Test / Test Manuel

Druk < 1 seconde op de testknop om de armatuur in test te zetten (5 seconden test).

Push test button < 1 sec. to set luminaire in test mode (5 sec. test).

Nicht mehr als 1 Sekunde die Test-Taste gedrückt halten, um die Testfunktion der Leuchte zu aktivieren (5-Sekunden-Test).

Appuyer < 1 sec sur le bouton test pour mettre l'appareil d'éclairage en mode test (5 sec. test).

Instellen even of oneven testschema / Setup even or odd testing schedule / Einrichtung Testplan "gerade oder ungerade" / Regler autotest paire ou impaire.

Druk > 3 sec. op de testknop om de setup modus voor even of oneven testschema te activeren. Als de LED's tegelijk knipperen is de armatuur ingesteld op het even testschema. Als de LED's om en om knipperen is de armatuur ingesteld op het oneven testschema. Wissel tussen even en oneven door op de testknop te drukken.

Push test button > 3 sec. to enter the setup mode for even or odd testing schedule. If LED's flash synchronously the luminare is set to even schedule. If LED's flash alternately the luminare is set to odd schedule. Toggle between even and odd by pushing the test button.

Mindestens 3 Sekunden die Test-Taste gedrückt halten, um in den Setup-Modus für geraden oder ungeraden Zeitplan zu gehen. Wenn LEDs synchron blinken, ist die Leuchte auf den Zeitplan "gerade" gesetzt, wenn LEDs nicht-synchron blinken, auf Zeitplan "ungerade". Wechsel zwischen "gerade und ungerade" durch Drücken der Test-Taste.

Appuyer > 3 sec le bouton test pour entrer le mode pour regler autotest pair ou impair. Si LEDs flash simultanément l'appareil d'éclairage est reglet en mode test paire. Si LEDs flash distinct l'appareil d'éclairage ast reglet en mode test impaire. Changer antre test pair et impair à appuyer le bouton test.

Reset armatuur / Reset luminaire / Leuchte zurücksetzen / Réinitialiser l'appareil d'éclairage

Druk > 10 seconden op de testknop om het testschema te resetten.

Push test button > 10 sec. to reset test schedule.

Mindestens 10 Sekunden die Test-Taste gedrückt halten, um das Testprogramm zurückzusetzen.

Appuyer > 10 sec le bouton test pour réinitialiser le schéma d'essai.