DATABLAD

Bewegingsmelders voor buitentoepassingen - LC-plus

LC-plus 280

wit mat, overeenkomstig RAL9010 , Code 91008

bruin mat, overeenkomstig RAL8014 , Code 91018

zwart mat, overeenkomstig RAL9005 , Code 91028

zilver mat, overeenkomstig RAL9022 , Code 91048

Productinformatie

- Bewegingsmelders met ook een naar beneden gerichte detectie voor volledige monitoring
- Beweegbare sensorkop
- Extra functies met optionele afstandsbediening instelbaar
- Eenvoudige montage door de steeksokkel
- Detectiebereik kan met afdeklamellen worden verkleind
- Inclusief speciale sokkel voor buitenhoekmontage!
- Instellingen af fabriek 3 min en 20 Lux
- **Toepassingsvoorbeelden:**
  buitenruimtes (ingangen/toegangswegen), parkeerplaatsen, parkeergarages, hoogbouwmagazijn

Technische gegevens

Spanning:	110 – 240 V AC 50 / 60 Hz
Afmetingen:	110 x 68 x 78 mm
Verbruik:	ca. 0,24 W
Detectiebereik:	horizontaal 280° (Plafondmontage)
Reikwijdte:	max. 16 m dwars max. 9 m frontaal
Detectiezone voor dwars	620 m² / 2,5 m Montagehoogte

langs de melder lopen:	
Montagehoogte min./max./aanbevolen:	2 m / 3 m / 2,5 m
Beschermingsgraad/-klasse:	IP54 / Klasse II
Omgevingstemperatuur:	-25 °C tot +50 °C
Behuizing:	polycarbonaat, UV-bestendig
	Kanaal 1 (lichtsturing)
Schakelvermogen:	2000 W, cos φ = 1 1000 VA, cos φ = 0,5 300 W LED
Contacttype:	1x µ-contact, maakcontact/NO
Nalooptijd:	15 s – 16 min, impuls
Inschakeldrempel:	2 – 500 Lux

Bestelgegevens

Omschrijving	Kleur	Code	EAN-Code
LC-plus 280	wit mat, overeenkomstig RAL9010	91008	4007529910083
LC-plus 280	bruin mat, overeenkomstig RAL8014	91018	4007529910182
LC-plus 280	zwart mat, overeenkomstig RAL9005	91028	4007529910281
LC-plus 280	zilver mat, overeenkomstig RAL9022	91048	4007529910489

Accessoires

Omschrijving	Kleur	Code	EAN-Code
IR-LC-plus	-	92095	4007529920952
IR-LC-Mini	-	92093	4007529920938
Beschermingskorf BSK (Ø 164 x 143 mm)	wit	92467	4007529924677
RC-filter	wit	10880	4007529108800
Mini RC-filter	zwart	10882	4007529108824
BLE-IR-Adapter	zwart	93067	4007529930678

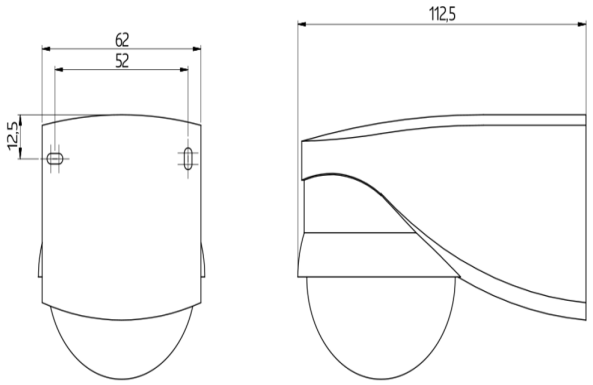

Afmetingen 91008

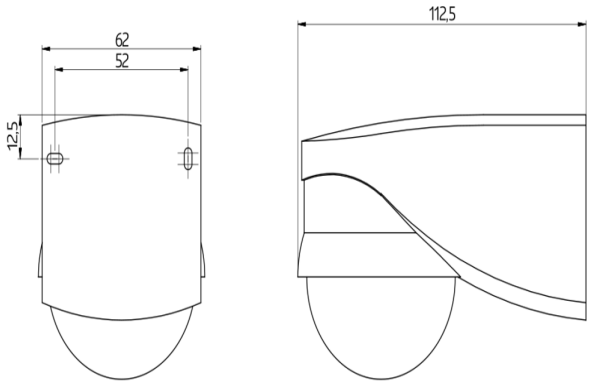

Afmetingen 91048

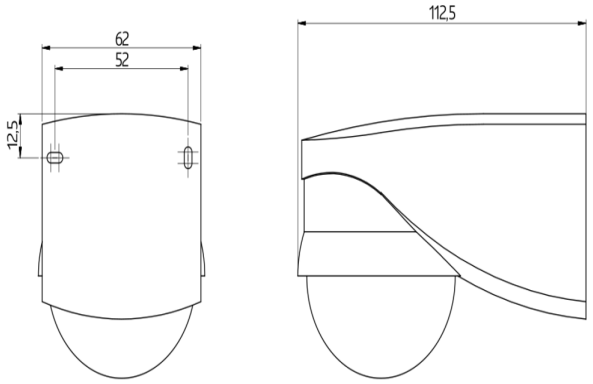

Afmetingen 91018

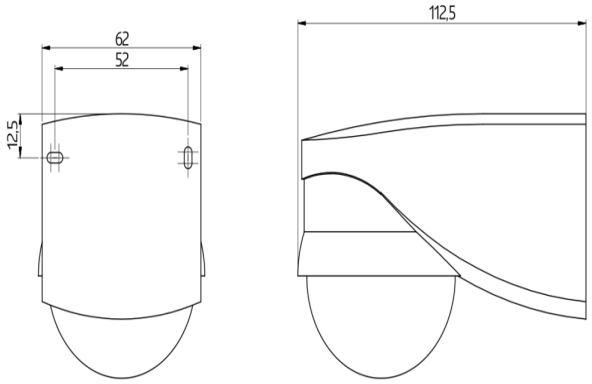

Afmetingen 91028

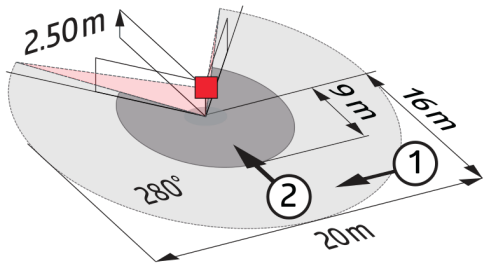

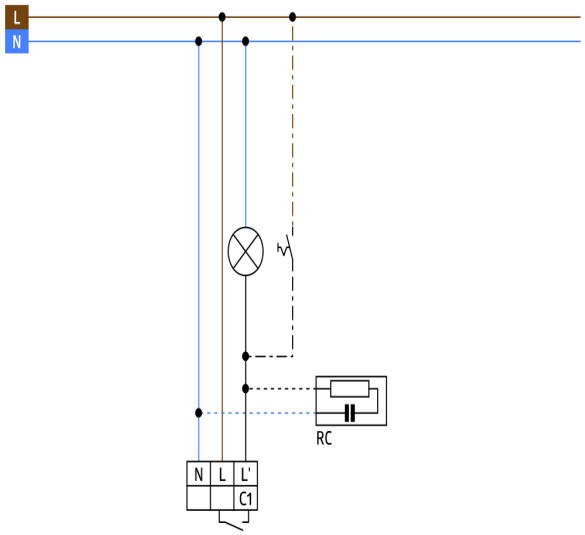

Detectie bereik

1: Dwars langs de melder lopen

2: Frontaal naar de melder lopen

Schakelschema

© 2022 B.E.G. Brück Electronic GmbH