BEGA 70 907

Lichtmast

Project · Referentienummer	Datum

Productdatablad

Toepassing
Aluminium lichtmast met voetplaat.
Cilindrische mast met een statische stijfheid volgens DIN EN 40-6.
EU-Certificaat van overeenstemming 0780-CPR-63018.

Productbeschrijving
Mast van gegoten aluminium en aluminium, poedergecoat en gelakt
Masttop ø 60 mm
Basisplaat met 3 bevestigingsgaten voor montage op een fundament of grondstuk – accessoire **70 896** -
Met ingezette deur van gegoten aluminium
Deurslot – inbus – sleutelwijdte 6 mm
Glijrail met aarddraadaansluiting en 2 schuifmoeren M6 voor de bevestiging van een aansluitkast volgens DIN 43628 / VDE 0660 - zie BEGA-accessoires -
CE 0780 – symbool overeenkomstig richtlijn Europese Unie
Aan wind blootgestelde oppervlakte: 0,17 m²
Gewicht: 9,6 kg

Accessoires
70 623 Aansluitkast IP 55
1 fijnzekering 6,3 A
2 ingangen voor kabel 3 x 2,5□
1 uitgang voor kabel 3 x 1,5□

70 632 Aansluitkast IP 55
1 Neozed-zekering 16 A
2 ingangen voor kabel 5 x 4□
1 uitgang voor kabel 3 x 1,5□

70 896 Grondstuk
Grondstuk met bevestigingsflens van vuurverzinkt staal. Totale lengte 500 mm.
3 bevestigingsschroeven M 8 van edelstaal.
Cirkel ø 132 mm.
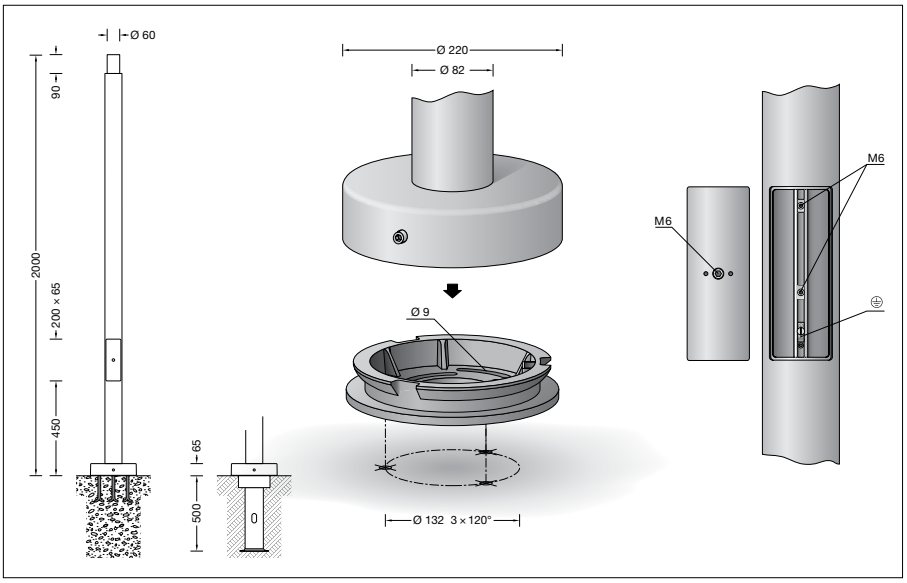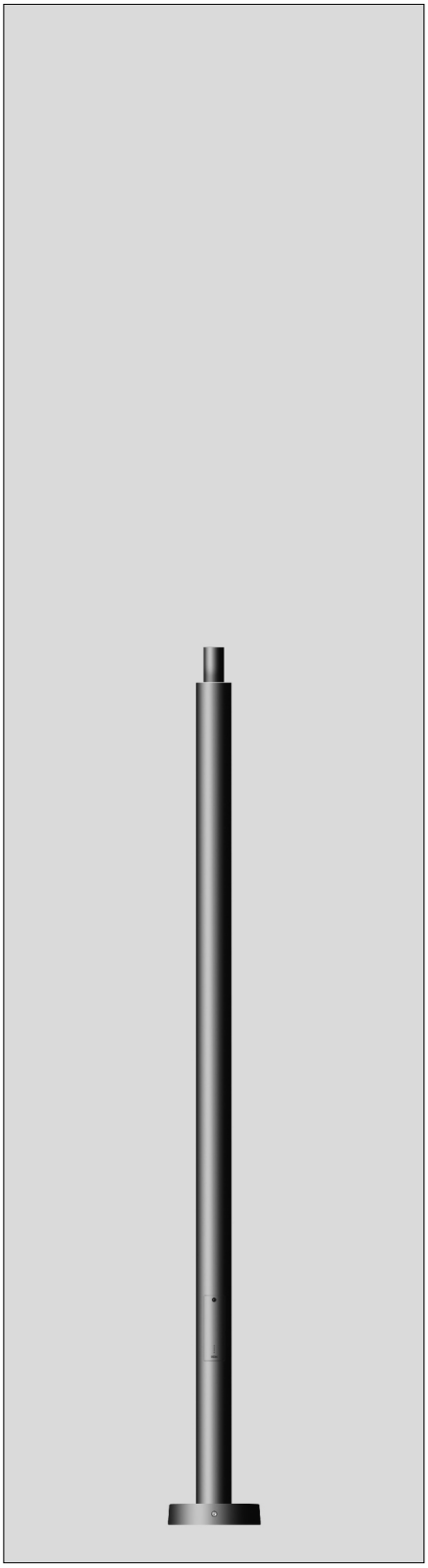
Hiervoor bestaat een aparte gebruiksaanwijzing.