Kraus & Naimer

Sample image

LATERAL AUXILIARY CONTACTS

for KG20 - KG317 and KH(R)16 - KH(R)25B

Designation: K2.H010/A11-E
Kind of contact operation: "A" not overlapping
Contact combination: "11" 1 NO + 1 NC
Type of mounting: "-E" for type of mounting E

IEC 60947-3 EN 60947-3, VDE 0660 Teil 107

Номинальное напряжение изоляции Ui

Напряжение (В)	*Переменный ток/Постоянный ток*
690	AC

UL60947-4-1 , UL508

Nominal Voltage

Voltage (V)	*AC / DC*
600	AC

Номинальное напряжение изоляции Ui

Напряжение (В)	*Переменный ток/Постоянный ток*
600	AC

Rated thermal current

Current (A)	*Ambient temperature (°C)*	*Additional Text*
10	0 - 40	--

Pilot duty rating code

Duty Code
A600

General Use

AC / DC	*Voltage (V)*	*Current (A)*	*No. of phases*	*No. of poles*	*No. of contacts in series*
AC	600	10	1	1	1

Общая информация

Текст
- Используйте только медные провода. Не покрывать конец провода оловом.

CSA

Temp. rating of wire

Temperature rating (°C)	*Current (A)*	*Text*
75	--	only

ОСНОВНАЯ ТЕХНИЧЕСКАЯ ИНФОРМАЦИЯ

Size of conductor

composition of conductor	*Min. / Max. value*	*No. of conductor per terminal*	*Cross section (mm²) or (AWG/kcmil)*	*Material of the wire*
flexible wire	Max.	2	2,5mm²	Copper
flexible wire	Max.	2	AWG 14	Copper
Single-core or stranded wire	Max.	2	AWG 12	Copper
Single-core or stranded wire	Max.	2	2,5mm²	Copper
flexible wire with ferrule according to DIN 46228	Max.	2	2,5mm²	Copper

Stripping length

Length (mm)	--
8	

Рекомендуемая отвертка

Тип отвертки	*Value*
Крестовая отвёртка	PH1
Slot screwdriver according to DIN 5264	0,8x4
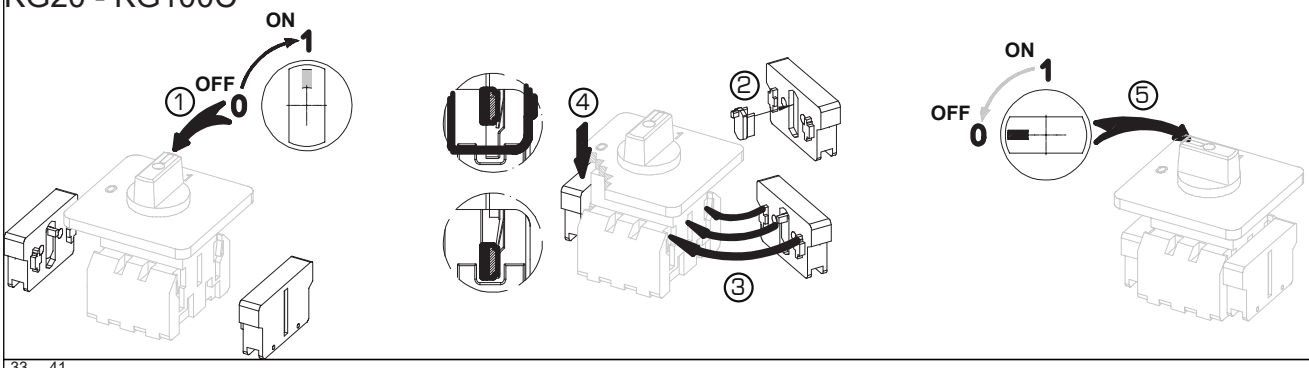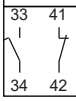
KG20 - KG100C