Creavo M46-TS LWW-03 42-840 ETBLE 01

TOC: 8392363

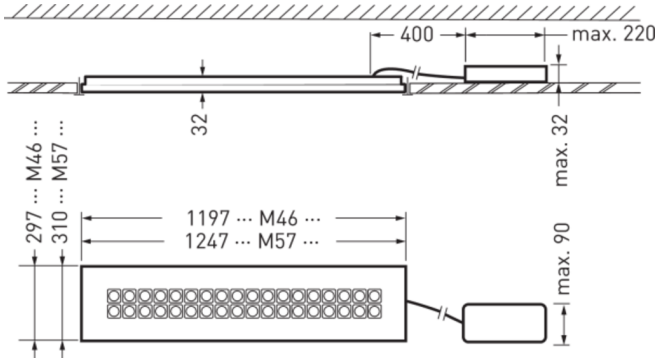

Productkenmerken en karakteristieke gegevens

Armatuurtype	Rechthoekige LED-plafondinlegarmatuur met lichtelementen bestaande uit lenzensystemen en kubusvormige afschermingselementen met een hoge efficiëntie.
Lichtbron	Met 36 lichtelementen, rechthoekige uitvoering (2 x 18).
Montagewijzen	Inleggen
Armatuuroptiek	Het optische systeem met een uitgebalanceerde combinatie van LED-lenzen en afschermingselementen resulteert in een zeer hoog visueel comfort bij zeer hoge lichttechnische prestaties.
Light Engine	Normaal product
Kleurtemperatuur	4000 K
Opgegeven lichtstroom	4200 lm
Aangesloten vermogen	38,00 W
Lichtrendement	111 lm/W
Levensduur	L80 (25 °C) = 100.000 h L90 (25 °C) = 50.000 h
Kleurweergave-index	80
Kleurtolerantie	3 SDCM
Fotobiologische klasse	Groep 0 - geen risico
Armatuurkleur	RAL9016 Verkeerswit
Armatuurbehuizing	Armatuurbehuizing uit plaatstaal.
Elektrische uitvoering	Met Bluetooth Low Energy-besturingsapparaat (BLE).
Soort aansluiting	Plug-in aansluiting
Dimbereik	1 - 100 %
nominale frequentie	50/60 Hz
nominale spanning	220 - 240 V
Totale harmonische vervorming (THD) < %	14 %
Beschermklasse	IP20
Beschermklasse aan de zijde van de ruimte	IP40
Beschermcategorie	I
Slagvastheid (IK)	IK03
Gloeidraadbestendigheid	650 °C
Omgevingstemperatuur	25 °C
Max. Armaturen en B10	12
Max. Armaturen B16	20
Max. Armaturen C10	20
Max. Armaturen C16	34
Lengte net	1.197 mm
Breedte-net	297 mm
Hoogte net	36 mm
Inbouwhoogte	180 mm
Gewicht	5,5 kg

Alle technische gegevens, inclusief gewicht en afmetingen, zijn met de grootse zorg samengesteld. Fouten en wijzigingen voorbehouden. Productafbeeldingen zijn voorbeelden en kunnen van het origineel afwijken. Veranderingen, die vooruitstrevend zijn, behouden wij voor ons.

light distribution curve

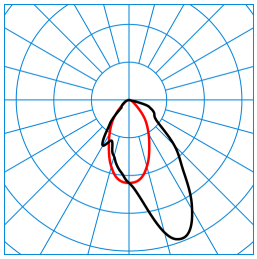

Creavo M46-TS LWW-03 42-840 ETBLE 01
TX562478

C0 - C180
C90 - C270

DIN 5040: A50
UTE: 1.00 C
DLOR: 100 %
ULOR: 0 %
CEN Flux Code: 70 92 99 100 100

Verkrijgbaar toebehoren

Artikel	Omschrijving
ArimoS MRX / Creavo ZBB/1 6361000	Montagetoebehoren voor gezaagde plafondopeningen en systeemplafonds met verborgen draagprofielen.

Aanbestedingstekst

Rechthoekige LED-plafondinlegarmatuur met lichtelementen bestaande uit lenzensystemen en kubusvormige afschermingselementen met een hoge efficiëntie. Uitvoering M46 (300 mm x 1200 mm). Met CASAMBI-module voor integratie in een draadloos aan te sturen vermaasd netwerk met maximaal 250 deelnemers. Het systeem wordt in gebruik genomen met de app Casambi (iOS en Android). De armatuur is speciaal ontworpen voor plaatsing in systeemplafonds met zichtbare draagprofielen. Raadpleeg voor meer aanwijzingen en informatie betreffende de montage en de bevestiging van de armatuur de montagehandleiding. Het optische systeem met een uitgebalanceerde combinatie van LED-lenzen en afschermingselementen resulteert in een zeer hoog visueel comfort bij zeer hoge lichttechnische prestaties. Wallwasher met asymmetrische lichtverdeling. Het optische systeem is speciaal ontworpen voor een gelijkmatige schoolbordverlichting. De lichtstroom en lichtkleur van het armatuur liggen vast. Met 36 lichtelementen, rechthoekige uitvoering (2 x 18). Armatuurlichtstroom 4200 lm, aansluitvermogen 38 W, maximale lichtrendement van de armatuur 111 lm/W. Lichtkleur neutraal wit, kleurtemperatuur (CCT) 4000 K, algemene kleurweergave-index (CRI) R_a > 80. Kleurplaatstolerantie (initial MacAdam) ≤ 3 SDCM. Gemiddelde opgegeven levensduur L80(t_q 25 °C) = 100.000 h, gemiddelde opgegeven levensduur L90(t_q 25 °C) = 50.000 h. De lichtbron kan vervangen worden overeenkomstig de eisen inzake ecologisch ontwerp (EU-Verordening 2019/2020). Armatuurbehuizing uit plaatstaal. Oppervlak wit gecoat (RAL 9016). Afschermingskubussen zilvergrijs, met fijne oppervlaktestructuur (RAL 7001). De afschermingskubussen zijn op aanvraag verkrijgbaar in andere RAL-kleuren. De kleur van de afschermingskubussen heeft geen relevante invloed op de lichttechnische kenmerken van de armatuur. Beschermcategorie (EN 61140): I, beschermklasse (DIN EN 60529): IP20, slagvastheid overeenkomstig IEC 62262: IK03, testtemperatuur gloeidraadtest conform IEC 60695-2-11: 650 °C. Gewicht: 5,5 kg. Tegen verkeerde polariteit beveiligde snelaansluiting met doorlusvoorziening voor bedrading tot Ø 2,5 mm^2. Aansluiting van het voorschakelapparaat op de armatuur door middel van stekerverbinding (plug-and-play). Het verpakkingsconcept maakt het mogelijk het hulpapparaat afzonderlijk uit de verpakking te nemen en vooraf te monteren, terwijl de overige bestanddelen van de armatuur beschermd in de verpakking blijven tot ook zij gemonteerd worden. Met Bluetooth Low Energy-besturingsapparaat (BLE). Het hulpapparaat kan vervangen worden overeenkomstig de eisen inzake ecologisch ontwerp (EU-Verordening 2019/2020). Hulpapparaat nullastbestendig en beveiligd tegen verkeerde aansluiting, kortsluiting, overbelasting en oververhitting. uitgangsrimpel van het hulpapparaat ≤ 4 % voor de effectieve aansturing van het LED-systeem en flikkervrij licht. De armatuur voldoet aan de fundamentele eisen van de van toepassing zijnde EU-richtlijnen en de productveiligheidswet. Ze is voorzien van een CE-markering. De armatuur maakt deel uit van een assortiment van inbouw-, opbouw- en pendelarmaturen die qua uiterlijk op elkaar afgestemd zijn. Projectspecifieke uitvoeringen met uiteenlopende armatuurkenmerken zijn op aanvraag mogelijk. Armatuur nog verkrijgbaar 10 jaar, reserveonderdelen (LED-module, hulpapparaat, optisch systeem) 15 jaar na factuurdatum, onder voorbehoud van verdedigbare wijzigingen ten behoeve van de vooruitgang.

Demontage-instructies (PDF) voor het product beschikbaar op: https://www.trilux.com/EcoDesign

Alle technische gegevens, inclusief gewicht en afmetingen, zijn met de grootse zorg samengesteld. Fouten en wijzigingen voorbehouden. Productafbeeldingen zijn voorbeelden en kunnen van het origineel afwijken. Veranderingen, die vooruitstrevend zijn, behouden wij voor ons.