Powering Business Worldwide

Instruction Leaflet
Montageanweisung
Notice d'installation
Instrucciones de montaje
Istruzioni per il montaggio
安装说明
Инструкция по монтажу
Montagehandleiding
Montagevejledning
Οδηγίες εγκατάστασης
Instruções de montagem
Monteringsanvisning
Asennusohje
Návod k montáži
Paigaldusjuhend
Szerelési utasítás
Montāžas instrukcija
Montavimo instrukcija
Instrukcja montażu
Navodila za montažo
Návod na montáž
Монтажни инструкции
Instrucțiuni de montaj
Upute za montažu
Kullanma Talimatı
Инструкција за монтажу
Intruksjonsblad
Монтажна інструкція
نشرة التعليمات

DI/LS-RCBO (electronic) - PT

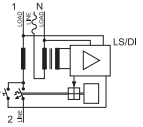

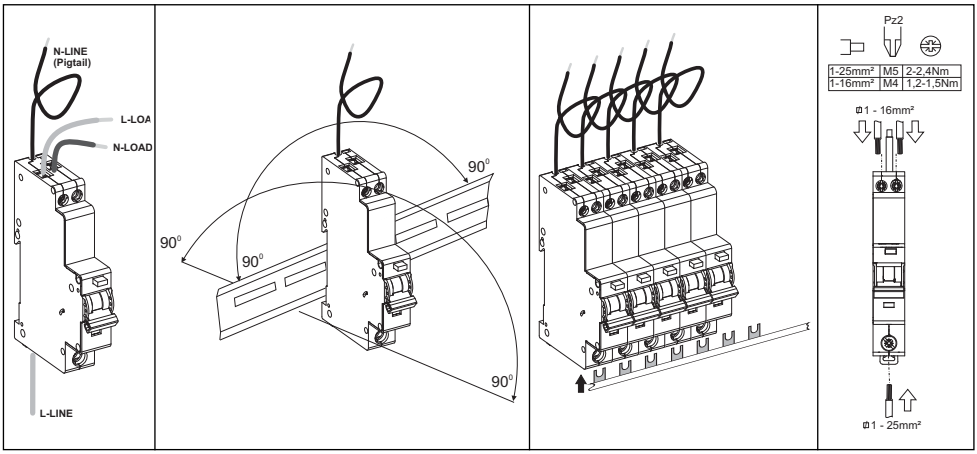

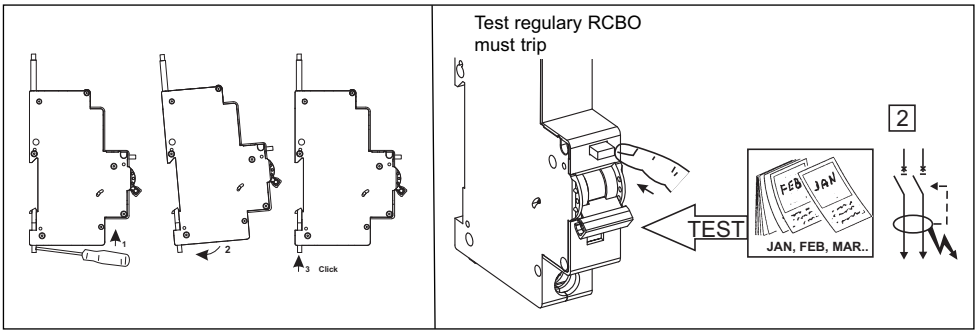

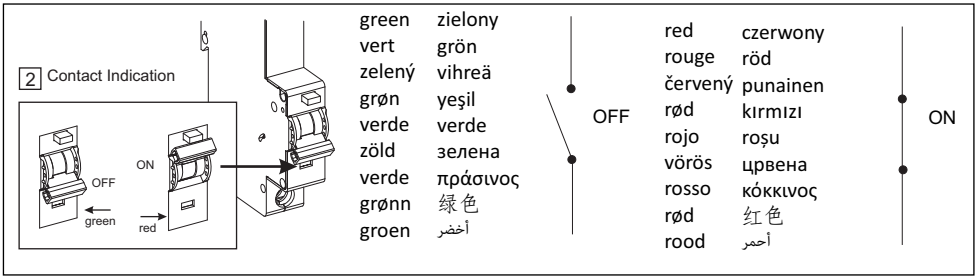

Eaton Industries (Austria) GmbH, Eugenia 1, 3943 Schrems, Austria
© 2020 by Eaton Industries (Austria) GmbH, www.eaton.eu/documentation

www.eaton.com/recycling

MA-eaton-LD72.qxd / 02.2020g / IL019095ZU / 120500735
All Rights Reserved / Printed in Austria