en	de	fr	es	pt	nl
da	cs	hu	et	lv	pl
el	ro	bg	ru	kk	

merten™

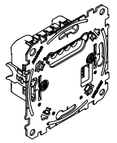

MEG5190-0000

V5190-581-03 04/2024

MEG5190-0000

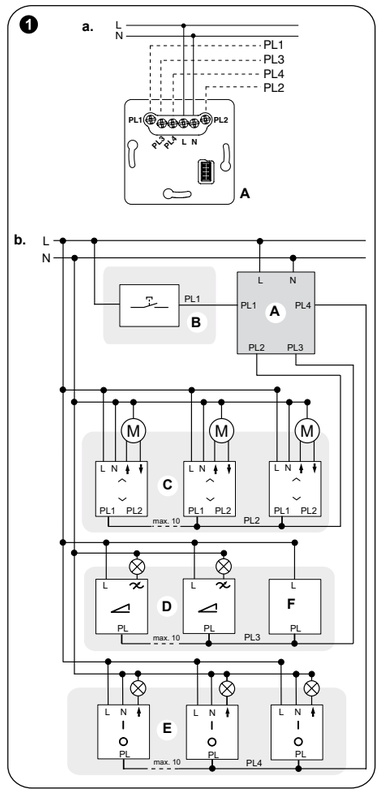

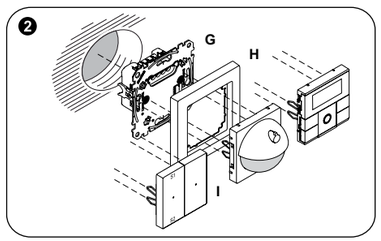

Merten GmbH
Fritz-Kotz-Str. 8
51674 Wiehl – Germany
se.com/contact

Schneider Electric

en Central unit insert

⚠⚠ DANGER

HAZARD OF ELECTRIC SHOCK, EXPLOSION, OR ARC FLASH
Safe electrical installation must be carried out only by skilled professionals. Skilled professionals must prove profound knowledge in the following areas:
- Connecting to installation networks
- Connecting several electrical devices
- Laying electric cables
- Safety standards, local wiring rules and regulations

Failure to follow these instructions will result in death or serious injury

⚠⚠ DANGER

HAZARD OF ELECTRIC SHOCK
The PlusLink carries an electrical current even when the device is switched off.
- Before working on the device or the loads, always disconnect the device from the supply via the upstream fuse.

If one or more PlusLink lines are separately fused in your installation then they are not electrically isolated from one another.
- In this case, you should use the PlusLink Expander.

Failure to follow these instructions will result in death or serious injury.

NOTICE

HAZARD OF EQUIPMENT DAMAGE
- Connect all connected devices of one or several PlusLink lines to the same phase or use a PlusLink terminal for cross-phase installation

Failure to follow these instructions can damage the device.

To be completed with
- Corresponding module and frame
- PlusLink compatible inserts

Accessories
- PlusLink Expander MEG5130-0000
- PlusLink Distributor MEG5130-0001

About this product
Using the central unit insert, you can control PlusLink-compatible inserts in up to 4 PlusLink lines.

Further product information ➔ QR-Code

PlusLink installation
- Each PL line requires a separate wire
- The PL carries mains voltage
- The PL transfers the commands for all devices simultaneously. Individual addressing is not possible.
- A maximum of 10 sending and 10 receiving devices can be connected to one PL line.
- There is no prioritization. Each new command overwrites the previous one.
- No software is required
- In one PL line, use either only devices for light control or only for blind control.
- Cables and length:

Cables	Total cable sections in a PL line
NYM-J 3x 1,5 mm²	max. 100 m
NYM-J 4x 1,5 mm²	max. 80 m
NYM-J 5x 1,5 mm²	max. 65 m

❶ Connecting the insert
a. Central unit insert
b. Sample installations

A Insert
B PL line 1: Mechanical push-button
C PL line 2: Blind control
D PL line 3: Light control
E PL line 4: Light control
F Side controller Plus

❷ Mounting the insert
G Insert
H Frame
I Modules

Device settings -> QR-Code

Technical Data

Nominal voltage:	AC 220/230 V, 50/60 Hz
Neutral conductor:	required
Output:	4 x PlusLink
Connecting terminals:	Screw terminals for max. 2x 2.5 mm²
Protection:	max. 16 A circuit breaker

Dispose of the device separately from household waste at an official collection point. Professional recycling protects people and the environment against potential negative effects.

de Zentralstelleneinsatz

⚠⚠ GEFAHR

LEBENSGEFAHR DURCH ELEKTRISCHEN SCHLAG, EXPLOSION ODER LICHTBOGEN
Eine sichere Elektroinstallation muss von qualifizierten Fachkräften ausgeführt werden. Qualifizierte Fachkräfte müssen fundierte Kenntnisse in folgenden Bereichen nachweisen:
- Anschluss an Installationsnetze
- Verbindung mehrerer elektrischer Geräte
- Verlegung von Elektroleitungen
- Sicherheitsnormen, örtliche Anschlussregeln und Vorschriften.

Die Nichtbeachtung dieser Anweisungen führt zum Tod oder zu schweren Verletzungen.

⚠⚠ GEFAHR

LEBENSGEFAHR DURCH ELEKTRISCHEN SCHLAG
Auch bei ausgeschaltetem Gerät liegt am PlusLink Spannung an.
- Vor Arbeiten am Gerät schalten Sie das Gerät immer über die vorgeschaltete Sicherung spannungsfrei.

Ist eine oder sind mehrere PlusLink-Linien in Ihrer Installation separat abgesichert, sind diese nicht galvanisch voneinander getrennt.
- Verwenden Sie in diesem Fall die PlusLink-Erweiterung.

Die Nichtbeachtung dieser Anweisungen führt zum Tod oder zu schweren Verletzungen.

HINWEIS

GEFAHR VON GERÄTESCHÄDEN
- Schließen Sie alle verbundenen Geräte einer oder mehrerer PlusLink-Linien an dieselbe Phase an oder verwenden Sie PlusLink-Verteiler für phasenübergreifende Installationen.

Die Nichtbeachtung dieser Anweisungen kann das Gerät beschädigen.

Zu komplettieren mit
- Entsprechenden Modul und Rahmen
- PlusLink kompatible Einsätze

Zubehör
- PlusLink-Erweiterung MEG5130-0000
- PlusLink Verteiler MEG5130-0001

Über dieses Produkt
Mit dem Zentralstellen-Einsatz können Sie PlusLink- kompatible Einsätze in bis zu vier PlusLink-Linien steuern.

Weitere Produktinformationen ➔ QR-Code

PlusLink Installation
- Jede PL-Linie benötigt eine separate Ader
- Der PL ist netzspannungsführend
- Der PL überträgt die Befehle für alle Geräte gleichzeitig. Einzeladressierungen sind nicht möglich.
- An eine PL-Linie können Sie max. 10 sendende und 10 empfangende Geräte anschließen.
- Es gibt keine Priorisierung. Jeder neue Befehl überschreibt den vorherigen.
- Es ist keine Software notwendig
- Verwenden Sie in einer PL-Linie entweder nur Geräte für die Lichtsteuerung oder nur für die Jalousiesteuerung.
- Leitungen und Längen:

Leitungen	Summe der Leitungsabschnitte einer PL-Linie
NYM-J 3x 1,5 mm²	max. 100 m
NYM-J 4x 1,5 mm²	max. 80 m
NYM-J 5x 1,5 mm²	max. 65 m

❶ Einsatz anschließen
a. Zentralstelleneinsatz
b. Beispielinstallation

A Einsatz
B PL-Linie 1: Mechanischer Taster
C PL-Linie 2: Jalousiesteuerung
D PL-Linie 3: Lichtsteuerung
E PL-Linie 4: Lichtsteuerung
F Nebenstelle Plus

❷ Sensor-Modul montieren
G Einsatz
H Rahmen
I Module

Geräteeinstellungen -> QR-Code

Technische Daten

Nennspannung:	AC 220/230 V, 50/60 Hz
Neutralleiter:	erforderlich
Ausgang:	4 x PlusLink
Anschlussklemmen:	Schraubklemmen für max. 2x 2,5 m²
Absicherung:	max. 16 A-Leitungsschutzschalter

Entsorgen Sie das Gerät getrennt vom Hausmüll bei einer offiziellen Sammelstelle. Fachgerechtes Recycling schützt Mensch und Umwelt vor möglichen negativen Auswirkungen.

fr Insert pour unité centrale

⚠⚠ DANGER

RISQUE DE DÉCHARGE ÉLECTRIQUE, D'EXPLOSION OU DE COUP D'ARC
Une installation électrique répondant aux normes de sécurité doit exclusivement être réalisée par des professionnels compétents. Les professionnels compétents doivent justifier de connaissances approfondies dans les domaines suivants :
- Raccordement aux réseaux d'installation
- Raccordement de plusieurs appareils électriques
- Pose de câbles électriques
- Normes de sécurité, règles et réglementations locales pour le câblage

Le non-respect de ces instructions entraînera la mort ou de graves blessures

⚠⚠ DANGER

RISQUE DE DÉCHARGE ÉLECTRIQUE
Le PlusLink est sous tension électrique même lorsque l'appareil est éteint.
- Avant de travailler sur l'appareil ou les charges, débranchez toujours l'appareil de l'alimentation via le fusible en amont.

Si une ou plusieurs lignes PlusLink sont dotées de fusibles distincts dans votre installation, elles ne sont pas isolées électriquement les unes des autres.
- Dans ce cas, vous devez utiliser l'extenseur PlusLink.

Le non-respect de ces instructions entraînera la mort ou de graves blessures.

REMARQUE

RISQUE D'ENDOMMAGEMENT DE L'ÉQUIPEMENT
- Connectez tous les appareils connectés d'une ou plusieurs lignes PlusLink à la même phase ou utilisez une borne PlusLink pour une installation interphase

Le non-respect de ces instructions peut endommager l'appareil.

À compléter avec
- Module et cadre correspondants
- Inserts compatibles PlusLink

Accessoires
- Extenseur PlusLink MEG5130-0000
- Distributeur PlusLink MEG5130-0001

À propos de ce produit
Grâce à l'insert de l'unité centrale, vous pouvez commander des inserts compatibles PlusLink dans un maximum de 4 lignes PlusLink.

Informations supplémentaires sur le produit ➔ code QR

Installation PlusLink
- Chaque ligne PL nécessite un fil séparé
- Le PL est sous tension du réseau
- Le PL transfère les commandes simultanément pour tous les équipements. L'adressage individuel est impossible.
- Vous pouvez raccorder au maximum 10 émetteurs et 10 récepteurs par ligne PL.
- Il n'y a aucune priorité. Chaque nouvel ordre écrase le précédent.
- Aucun logiciel n'est requis
- Dans une ligne PL, utilisez soit uniquement des appareils pour la commande de la lumière, soit uniquement pour la commande des stores.
- Câbles et longueur :

Câbles	Sections de câbles totales dans une ligne PL
NYM-J 3x 1,5 mm²	max. 100 m
NYM-J 4x 1,5 mm²	max. 80 m
NYM-J 5x 1,5 mm²	max. 65 m

❶ Connexion de l'insert
a. Insert pour unité centrale
b. Exemple d'installation

A Insert
B Ligne PL 1 : Bouton-poussoir mécanique
C Ligne PL 2 : Commande des stores
D Ligne PL 3 : Commande de l'éclairage
E Ligne PL 4 : Commande de l'éclairage
F Régulateur latéral Plus

❷ Montage de l'insert
G Insert
H Cadre
I Modules

Paramètres des appareils -> code QR

Caractéristiques techniques

Tension nominale :	220/230 V CA, 50/60 Hz
Conducteur neutre :	requis
Sortie :	4 x PlusLink
Bornes de raccordement :	Bornes à vis pour max. 2x 2,5 mm²
Protection :	disjoncteur 16 A max.

Ne jetez pas l'appareil avec les déchets ménagers, mais déposez-le dans un centre de collecte officiel. Un recyclage professionnel protège les personnes et l'environnement contre de potentiels effets négatifs.

FR
Cet appareil se recycle
À DÉPOSER EN MAGASIN ou À DÉPOSER EN DÉCHÈTERIE
Points de collecte sur www.quefairedemesdechets.fr
Privilégiez la réparation ou le don de votre appareil !

es Mecanismo de unidad central

⚠⚠ PELIGRO

PELIGRO DE DESCARGA ELÉCTRICA, EXPLOSIÓN O ARCO ELÉCTRICO
La instalación eléctrica solo debe ser realizada de forma segura por profesionales cualificados. Los profesionales capacitados deben demostrar un amplio conocimiento en las siguientes áreas:
- Conexión a redes
- Conexión de varios dispositivos eléctricos
- Tendido de cables eléctricos
- Normas de seguridad, normativas y reglamentos locales sobre cableado

El incumplimiento de estas instrucciones causará la muerte o lesiones graves

⚠⚠ PELIGRO

PELIGRO DE DESCARGA ELÉCTRICA
PlusLink transporta corriente eléctrica incluso cuando el dispositivo está desconectado.
- Antes de realizar trabajos en el dispositivo o las cargas, desconecte siempre el dispositivo de la alimentación a través del fusible preconectado.

Si una o varias líneas PlusLink están protegidas con fusibles independientes en su instalación, no estarán aisladas unas de otras.
- En este caso, deberá utilizar el extensor PlusLink.

El incumplimiento de estas instrucciones causará la muerte o lesiones graves.

AVISO

PELIGRO DE DAÑOS EN EL EQUIPO
- Conecte todos los dispositivos conectados de una o varias líneas PlusLink a la misma fase o utilice un terminal PlusLink para la instalación entre fases.

El incumplimiento de estas instrucciones puede dañar el equipo.

A completar con
- Módulo y marco correspondientes
- Mecanismos compatibles con PlusLink

Accesorios
- Extensor PlusLink MEG5130-0000
- Distribuidor PlusLink MEG5130-0001

Acerca de este producto
Con el mecanismo de unidad central puede controlar los mecanismos compatibles con PlusLink en hasta 4 líneas PlusLink.

Para más información sobre el producto ➔ código QR

Instalación de PlusLink
- Cada línea PL requiere un cable independiente
- PL conduce tensión de red
- PL transfiere los comandos de todos los dispositivos simultáneamente. No es posible el direccionamiento individual.
- En una línea PL pueden conectarse un máximo de 10 dispositivos emisores y 10 receptores.
- No hay ninguna priorización. Cada comando nuevo sobrescribe el anterior.
- No se requiere software
- En una línea PL solo deben utilizarse dispositivos para control de la iluminación o, alternativamente, para el control de persianas.
- Cables y longitud:

Cables	Número total de secciones de cable en una línea PL
NYM-J 3 x 1,5 mm²	Máx. 100 m
NYM-J 4 x 1,5 mm²	Máx. 80 m
NYM-J 5 x 1,5 mm²	Máx. 65 m

❶ Conexión del mecanismo
a. Mecanismo de unidad central
b. Ejemplos de instalación

A Mecanismo
B Línea PL 1: pulsador mecánico
C Línea PL 2: control de persianas
D Línea PL 3: control de la iluminación
E Línea PL 4: control de la iluminación
F Controlador secundario Plus

❷ Montaje del mecanismo
G Mecanismo
H Marco
I Módulos

Ajustes del dispositivo -> Código QR

Datos técnicos

Tensión nominal:	220/230 V CA, 50/60 Hz
Conductor neutro:	Necesario
Salida:	4 x PlusLink
Terminales de conexión:	Terminal de tornillo para máx. 2x 2,5 mm²
Protección:	Interruptor automático de máx. 16 A

Deseche el dispositivo separado de la basura doméstica en los puntos de recogida oficiales. Un reciclaje profesional protege a las personas y al medioambiente de potenciales efectos negativos.

pt Mecanismo de unidade central

⚠⚠ PERIGO

PERIGO DE CHOQUE ELÉTRICO, EXPLOSÃO OU ARCO ELÉTRICO
A instalação elétrica segura deve ser realizada unicamente por profissionais qualificados. Os profissionais especializados devem provar que possuem conhecimentos aprofundados nas seguintes áreas:
- Ligação a redes de instalação
- Ligação de vários dispositivos elétricos
- Instalação de cabos elétricos
- Normas de segurança, regulamentos e regras de cablagem locais

O incumprimento destas instruções terá como consequências a morte ou ferimentos graves.

⚠⚠ PERIGO

PERIGO DE CHOQUE ELÉTRICO
O PlusLink carrega uma corrente elétrica inclusive quando o dispositivo está desligado.
- Antes de trabalhar no dispositivo ou nas cargas, desligue-o sempre da alimentação através do fusível a montante.

Se uma ou mais linhas PlusLink forem ligadas a fusíveis em separado na sua instalação, então não estão eletricamente isoladas umas das outras.
- Neste caso, deverá utilizar o Expansor PlusLink.

O incumprimento destas instruções terá como consequências a morte ou ferimentos graves.

AVISO

PERIGO DE DANOS NO PRODUTO
- Ligue todos os dispositivos conectados com uma ou mais linhas PlusLink para a mesma fase ou utilize um terminal PlusLink para uma instalação multifásica

A não observância destas instruções pode danificar o equipamento.

A completar com
- Módulo e espelho correspondentes
- Mecanismos compatíveis PlusLink

Acessórios
- Expansor PlusLink MEG5130-0000
- Distribuidor PlusLink MEG5130-0001

Acerca deste produto
Utilizando o mecanismo da unidade central, pode controlar mecanismos compatíveis com o PlusLink até 4 linhas PlusLink.

Mais informações sobre o produto →Código QR

Instalação PlusLink
- Cada linha PL requer um fio separado
- O PL transporta tensão de rede
- O PL transfere os comandos para todos os dispositivos em simultâneo. O endereçamento individual não é possível.
- Podem ser ligados, no máximo, 10 dispositivos de envio e 10 dispositivos recetores a uma linha PL.
- Não há priorização. Cada novo comando substitui o anterior.
- Não é necessário software
- Numa linha PL, utilize apenas dispositivos para controlo de luz ou apenas para controlo de persianas.
- Cabos e comprimento:

Cabos	Total de secções de cabos numa linha PL
NYM-J 3x 1,5 mm²	máx. 100 m
NYM-J 4x 1,5 mm²	máx. 80 m
NYM-J 5x 1,5 mm²	máx. 65 m

❶ Ligar o mecanismo
a. Mecanismo de unidade central
b. Instalações de amostragem

A Mecanismo
B Linha PL 1: Botão de pressão mecânico
C Linha PL 2: Controlo da persiana
D Linha PL 3: Controlo da luz
E Linha PL 4: Controlo da luz
F Controlador lateral Plus

❷ Montar o mecanismo
G Mecanismo
H Espelho
I Módulos

Definições do dispositivo -> Código QR

Informações técnicas

Tensão nominal:	CA 220/230 V, 50/60 Hz
Condutor neutro:	necessário
Saída:	4 x PlusLink
Terminais de ligação:	Terminais de parafuso para máx. 2x 2,5 mm²
Proteção:	Disjuntor máx. 16 A

Separar o dispositivo do restante lixo doméstico colocando-o num ponto de recolha oficial. A reciclagem profissional protege o ambiente e as pessoas de possíveis efeitos prejudiciais.

nl Centrale-eenheid-sokkel

⚠⚠ GEVAAR

GEVAAR VAN ELEKTRISCHE SCHOK, EXPLOSIE, OF OVERSLAG
Een veilige elektrische installatie mag alleen worden uitgevoerd door ervaren deskundigen. Gekwalificeerd personeel moet een grondige kennis hebben van het volgende:
- Aansluiten op elektriciteitsnetwerken
- Aansluiten van meerdere elektrische apparaten
- Leggen van elektrische leidingen
- Veiligheidsnormen, lokale bedradingsvoorschriften

Als deze instructies niet worden opgevolgd, dan heeft dit de dood of ernstige verwondingen tot gevolg

⚠⚠ GEVAAR

GEVAAR VAN ELEKTRISCHE SCHOK
De PlusLink staat onder spanning, ook als het apparaat uitgeschakeld is.
- Alvorens aan het apparaat of de belastingen te werken, dient u het apparaat altijd los te koppelen van de voeding via de stroomopwaartse zekering.

Als één of meer PlusLink-lijnen een afzonderlijke zekering hebben in uw installatie, dan zijn ze niet elektrisch van elkaar geïsoleerd.
- In zulk geval moet u de PlusLink Expander gebruiken.

Als deze instructies niet worden opgevolgd, heeft dit de dood of ernstige verwondingen tot gevolg.

OPMERKING

GEVAAR VAN BESCHADIGING VAN APPARATUUR
- Sluit alle aangesloten apparaten van een of meerdere PlusLink-lijnen aan op dezelfde fase of gebruik een PlusLink-klem voor installatie op meerdere fasen

Niet opvolgen van deze instructies kan het apparaat beschadigen.

Aan te vullen met
- Bijbehorende module en frame
- PlusLink-compatibele sokkels

Accessoires
- PlusLink Expander MEG5130-0000
- PlusLink Distributor MEG5130-0001

Over dit product
Met de centrale-eenheid-sokkel kunt u PlusLink-compatibele sokkels in maximaal 4 PlusLink-lijnen besturen.

Meer productinformatie ➔ QR-code

PlusLink-installatie
- Elke PL-lijn vereist een aparte draad
- Op de PL staat netspanning
- De PL draagt de commando's tegelijkertijd over voor alle apparaten. Individueel adresseren is niet mogelijk.
- Maximaal 10 verzendende en 10 ontvangende apparaten kunnen worden aangesloten op één PL-lijn.
- Er is geen prioritering. Elk nieuw commando vervangt het voorafgaande commando.
- Er is geen software vereist
- Gebruik op één PL-lijn ofwel alleen apparaten voor lichtregeling ofwel alleen voor jaloeziebesturing.
- Kabels en lengte:

Kabels	Totaal aantal kabeldelen in een PL-lijn
NYM-J 3x 1,5 mm²	max. 100 m
NYM-J 4x 1,5 mm²	max. 80 m
NYM-J 5x 1,5 mm²	max. 65 m

❶ De sokkel aansluiten
a. Centrale-eenheid-sokkel
b. Voorbeelden van installaties

A Sokkel
B PL-lijn 1: Mechanische drukknop
C PL-lijn 2: Jaloeziebesturing
D PL-lijn 3: Lichtregeling
E PL-lijn 4: Lichtregeling
F Side controller Plus

❷ De sokkel monteren
G Sokkel
H Frame
I Module

Apparaatinstellingen -> QR-code

Technische gegevens

Nominale spanning:	AC 220/230 V, 50/60 Hz
Nulgeleider:	vereist
Uitgang:	4 x PlusLink
Aansluitklemmen:	Schroefklemmen voor max. 2x 2,5 mm²
Bescherming:	max. 16 A vermogenschakelaar

Het apparaat niet met het huishoudelijk afval afvoeren, maar naar een erkend verzamelpunt brengen. Professionele recycling beschermt mens en milieu tegen potentiële negatieve effecten.

da Centralindsats

⚠⚠ FARE

FARE FOR ELEKTRISK STØD, EKSPLOSION ELLER LYSBUER
Af hensyn til sikkerheden må den elektriske installation kun udføres af kvalificerede fagfolk. Kvalificerede fagfolk skal kunne dokumentere omfattende viden inden for følgende områder:
- Tilslutning til fast el-installation
- Tilslutning af forskellige elektriske enheder
- Trækning af elektriske kabler
- Sikkerhedsstandarder, regler og regulativer for lokal ledningsføring

Hvis disse instruktioner ikke følges, vil det medføre død eller alvorlige kvæstelser

⚠⚠ FARE

FARE FOR ELEKTRISK STØD
PlusLink er strømførende, selvom enheden er slukket.
- Før du arbejder på enheden eller belastningerne, skal du altid afbryde enheden fra forsyningen via den forkoblede sikring.

Hvis en eller flere PlusLink-forbindelser er separat forsynet med sikring i din installation, er de ikke elektrisk isoleret fra hinanden.
- I så fald skal du bruge PlusLink Expander.

Hvis disse instruktioner ikke følges, vil det medføre dødsfald eller alvorlige kvæstelser.

BEMÆRK

FARE FOR SKADER PÅ UDSTYRET
- Tilslut alle tilsluttede enheder på en eller flere PlusLink-forbindelser til den samme fase, eller brug en PlusLink-terminal til tværfaseinstallation

Hvis du ikke følger denne vejledning, kan enheden blive beskadiget.

Skal installeres med
- Tilsvarende modul og ramme
- PlusLink-kompatible indsatser

Tilbehør
- PlusLink Expander MEG5130-0000
- PlusLink Distributor MEG5130-0001

Om dette produkt
Med centralindsatsen kan du styre PlusLink-kompatible indsatser i op til 4 PlusLink-linjer.

Yderligere produktoplysninger ➔ QR-kode

PlusLink-installation
- Hver PL-linje kræver en separat ledning
- PL leverer netspænding
- PL overfører kommandoerne for alle enheder samtidigt. Individuel adressering er ikke mulig.
- Der kan maksimalt tilsluttes 10 sende- og 10 modtageenheder til en PL-linje.
- Der er ingen prioritering. Hver ny kommando overskriver den foregående.
- Software er ikke nødvendig
- I en PL-linje må der enten kun bruges enheder til lysregulering eller kun til persiennestyring.
- Kabler og længde:

Kabler	Samlede kabelafsnit i en PL-linje
NYM-J 3x 1,5 mm²	Maks. 100 m
NYM-J 4x 1,5 mm²	Maks. 80 m
NYM-J 5x 1,5 mm²	Maks. 65 m

❶ Tilslutning af indsatsen
a. Centralindsats
b. Prøveinstallationer

A Indsats
B PL-linje 1: Mekanisk trykknap
C PL-linje 2: Persiennestyring
D PL-linje 3: Lysregulering
E PL-linje 4: Lysregulering
F Sideregulering Plus

❷ Montering af indsatsen
G Indsats
H Ramme
I Moduler

Enhedsindstillinger -> QR-kode

Tekniske data

Mærkespænding:	AC 220/230 V, 50/60 Hz
Nulleder:	Påkrævet
Udgang:	4 x PlusLink
Tilslutningsterminaler:	Skrueterminaler til maks. 2x 2,5 mm²
Beskyttelse:	maks. 16 A-sikring

Bortskaf enheden separat fra husholdningsaffaldet på et offentligt deponeringssted. Professionelt genbrug beskytter personer og miljøet mod potentielle negative effekter.

cs Mechanizmus centrální jednotky

⚠⚠ NEBEZPEČÍ

NEBEZPEČÍ ÚRAZU ELEKTRICKÝM PROUDEM, EXPLOZE NEBO ZÁBLESKU
Bezpečnou elektromontáž smí provádět pouze kvalifikovaný odborník. Kvalifikovaný technik musí prokázat dobré znalosti v následujících oblastech:
- Připojování k instalačním sítím
- Připojení několika elektrických přístrojů
- Rozvody elektrické kabeláže
- Bezpečnostní normy, místní pravidla a nařízení týkající se elektroinstalace

Nedodržení těchto pokynů může mít za následek smrt nebo vážné zranění

⚠⚠ NEBEZPEČÍ

NEBEZPEČÍ ÚRAZU ELEKTRICKÝM PROUDEM
Zařízením PlusLink protéká elektrický proud, i když je zařízení vypnuto.
- Před zahájením práce na zařízení nebo na připojených zátěžích vždy odpojte zařízení od napájení pomocí nadřazené pojistky/jističe.

Pokud je ve vaší instalaci jedna nebo více linek PlusLink samostatně jištěno, nejsou od sebe elektricky odděleny.
- V tomto případě byste měli použít PlusLink Expander.

Nedodržení těchto pokynů může mít za následek smrt nebo vážné zranění.

UPOZORNĚNÍ

NEBEZPEČÍ POŠKOZENÍ ZAŘÍZENÍ
- Všechna připojená zařízení jednoho nebo několika linek PlusLink připojte do stejné fáze nebo použijte svorku PlusLink pro vícefázovou instalaci

Nedodržování těchto pokynů může poškodit zařízení.

Je nutno doplnit o
- Příslušný modul a krycí rámeček
- Mechanizmy kompatibilní s PlusLink

Příslušenství
- PlusLink expander MEG5130-0000
- PlusLink distributor MEG5130-0001

O tomto výrobku
Pomocí mechanizmu centrální jednotky můžete ovládat mechanizmy kompatibilní s PlusLink až do 4 linek PlusLink.

Další informace o výrobku ➔ QR kód

Instalace PlusLink
- Každá linka PL vyžaduje samostatný vodič
- PL je pod napětím
- PL přenáší příkazy pro všechna zařízení současně. Individuální adresování není možné.
- K jedné lince PL lze připojit maximálně 10 vysílacích a 10 přijímacích zařízení.
- Neexistuje žádné stanovení priority. Každý nový příkaz přepíše příkaz předchozí.
- Není vyžadován žádný software
- V jedné lince PL použijte buď pouze zařízení pro ovládání světel, nebo pouze pro ovládání rolet/žaluzií.
- Kabely a délka:

Kabely	Kabelové úseky celkem v lince PL
NYM-J 3x 1,5 mm²	max. 100 m
NYM-J 4x 1,5 mm²	max. 80 m
NYM-J 5x 1,5 mm²	max. 65 m

❶ Připojení mechanizmu
a. Mechanizmus centrální jednotky
b. Ukázkové instalace

A Mechanizmus
B Linka PL 1: Mechanické tlačítko
C Linka PL 2: Ovládání rolet/žaluzií
D Linka PL 3: Ovládání světla
E Linka PL 4: Ovládání světla
F Boční ovladač Plus

❷ Montáž mechanizmu
G Mechanizmus
H Krycí rámeček
I Moduly

Nastavení zařízení -> QR kód

Technické údaje

Jmenovité napětí:	220/230V AC, 50/60 Hz
Nulový vodič:	je vyžadován
Výstup:	4 x PlusLink
Připojovací svorky:	Šroubové svorky pro max. 2x 2,5 mm²
Ochrana:	max. 16 A jistič

Zařízení nelikvidujte spolu s domovním odpadem, nýbrž předejte jej oficiálnímu sběrnému místu. Odborná recyklace chrání člověka i životní prostředí před potenciálními škodlivými účinky.

hu Központi egység betét

⚠⚠ VESZÉLY

ÁRAMÜTÉS, ROBBANÁS VAGY ÍVKISÜLÉS VESZÉLY
Bizonyosodjon meg arról, hogy az elektromos eszközök esetében a munkálatokat kizárólag szakképzett szakember végzi. A képzett szakembereknek igazolniuk kell, hogy alapos ismeretekkel rendelkeznek a következő területeken:
- Csatlakozás a telepítőhálózatokhoz
- Több elektromos eszköz csatlakoztatása
- Villamos vezetékek fektetése
- Biztonsági szabványok, helyi huzalozási előírások és rendeletek

Az említett utasítások figyelmen kívül hagyása halált vagy súlyos sérülést okozhat

⚠⚠ VESZÉLY

ÁRAMÜTÉS VESZÉLYE
A PlusLink-ben akkor is elektromos áram lehet, amikor az eszköz ki van kapcsolva.
- Az eszközön vagy a terhelésen való munkavégzés előtt mindig válassza le az eszközt a feszültségellátásról kismegszakítóval.

Ha egy vagy több PlusLink vezeték külön-külön van biztosítva a berendezésben, akkor azok nincsenek egymástól elektromosan elszigetelve.
- Ebben az esetben a PlusLink Expandert kell használnia.

Az említett utasítások figyelmen kívül hagyása halált vagy súlyos sérülést okozhat.

MEGJEGYZÉS

A BERENDEZÉSEK KÁROSODÁSÁNAK VESZÉLYE
- Ugyanarra a fázisra csatlakoztassa az egy vagy több PlusLink vezeték összes eszközét, vagy használjon PlusLink terminált a keresztfázisú telepítéshez

Az említett utasítások figyelmen kívül hagyása az eszköz károsodását okozhatja.

Az alábbiakkal kell kiegészíteni
- Megfelelő modul és keret
- PlusLink kompatibilis betétek

Tartozékok
- PlusLink Expander MEG5130-0000
- PlusLink Distributor MEG5130-0001

A termék bemutatása
A központi egység betétjével akár 4 PlusLink-vonalon is vezérelheti a PlusLink-kompatibilis betéteket.

További termékinformációk ➔ QR kód

PlusLink telepítése
- Minden PL vonalhoz külön vezeték szükséges
- A PL hálózati feszültségen működik
- A PL egyszerre továbbítja az összes eszköz parancsait. Egyedi címzés nem lehetséges.
- Maximum 10 adó- és 10 vevőeszköz csatlakoztatható egy PL vezetékhez.
- Nincs priorizálás. Mindegyik új parancs felülírja az előzőt.
- Nincs szükség szoftverre
- Egy PL vezetékben vagy csak a világításvezérléshez vagy csak a redőnyvezérléshez használjon eszközöket.
- Kábelek és hossz:

Kábelek	Egy PL vezeték szakaszainak összes hossza
NYM-J 3x 1,5 mm²	max. 100 m
NYM-J 4x 1,5 mm²	max. 80 m
NYM-J 5x 1,5 mm²	max. 65 m

❶ A betét csatlakoztatása
a. Központi egység betét
b. Sablonbeállítások

A Betét
B 1. PL vonal: Mechanikus nyomógomb
C 2. PL vonal: Redőnyvezérlő
D 3. PL vonal: Világításvezérlés
E 4. PL vonal: Világításvezérlés
F Plus oldalirányú vezérlő

❷ A betét felszerelése
G Betét
H Keret
I Modulok

Eszközbeállítások -> QR-kód

Műszaki adatok

Névleges feszültség:	AC 220/230 V, 50/60 Hz
Nulla vezeték:	szükséges
Kimenet:	4 db PlusLink
Csatlakozókapcsok:	Csavaros érintkezők max. 2x 2,5 mm²
Védelem:	max. 16 A-es megszakító

Az eszközt a háztartási hulladéktól elkülönítve, hivatalos gyűjtőhelyen ártalmatlanítsa. A szakszerű újrahasznosítással megelőzhetők az embereket és a környezetet érintő esetleges negatív hatások.

en de fr es pt nl
da cs hu et lv pl
el ro bg ru kk

merten™

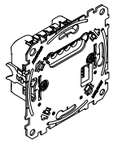

MEG5190-0000

V5190-581-03 04/2024

MEG5190-0000

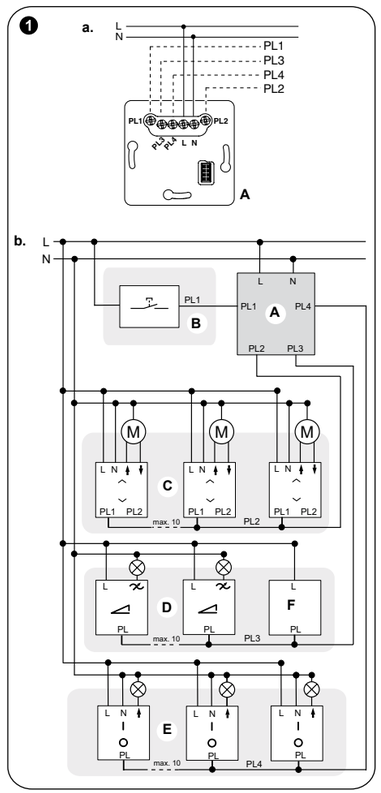

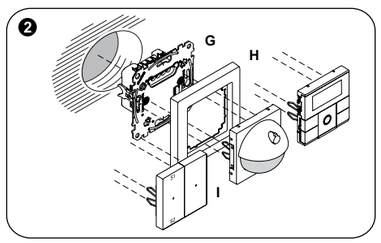

Merten GmbH
Fritz-Kotz-Str. 8
51674 Wiehl – Germany
se.com/contact

Schneider Electric

et Keskseadme siseseade

⚠⚠ OHT

ELEKTRILÖÖGI, PLAHVATUSE VÕI KAARLEEGI OHT
Ohutu paigaldamise peab teostama koolitatud professionaal. Koolitatud professionaalil peavad olema põhjalikud teadmised järgmistes valdkondades:
- Ühendamine magistraalvõrkudesse
- Mitme elektriseadme ühendamine
- Elektrijuhtmete paigaldamine
- Ohutusstandardid, kohalikud juhtmete vedamise reeglid ja regulatsioonid

Käesolevate juhiste eiramine võib põhjustada tõsiseid vigastusi või surma

⚠⚠ OHT

ELEKTRILÖÖGI OHT
PlusLink sisaldab elektrivoolu ka juhul, kui seade on välja lülitatud.
- Enne seadme või koormustega töötamist ühendage seade alati ülesvoolu kaitse abil toitest lahti.

Kui üks või mitu PlusLink-liini on teie paigaldises eraldi kaitsmetega, ei ole need üksteisest elektriliselt eraldatud.
- Sellisel juhul tuleks kasutada PlusLink Expanderit.

Käesolevate juhiste eiramine võib põhjustada tõsiseid vigastusi või surma.

TEADE

SEADMETE KAHJUSTUMISE OHT
- Ühendage kõik ühe või mitme PlusLink-liini ühendatud seadmed ühte faasi või kasutage faasiüleseks paigaldamiseks PlusLink-terminali

Nende juhiste mittejärgimine võib seadet kahjustada.

Täiendavalt tuleb lisada
- Vastav moodul ja raam
- PlusLinkiga ühilduvad siseseadmed

Tarvikud
- PlusLink Expander MEG5130-0000
- PlusLink Distributor MEG5130-0001

Toote teave
Keskseadme siseseadmega saate juhtida PlusLinkiga ühilduvaid siseseadmeid kuni neljal PlusLink-liinil.

Täiendav teave toote kohta ➔ QR-kood

PlusLinki paigaldamine
- Iga PL-liin nõuab eraldi juhet
- PL on võrguvooluga pingestatud
- PL edastab käsud kõikidele seadmetele üheaegselt. Individuaalne pöördumine ei ole võimalik.
- PL-liiniga saab ühendada maksimaalselt 10 saatja- ja 10 vastuvõtuseadet.
- Prioriteete pole. Iga uue käsuga kirjutatakse eelmine üle.
- Tarkvara pole vajalik
- Kasutage ühel PL-liinil kas ainult valgustite juhtimise või ainult kardinate juhtimise seadmeid.
- Kaablid ja nende pikkus:

Kaablid	PL-liini soonte ristlõikete koguarv
NYM-J 3x 1,5 mm²	kuni 100 m
NYM-J 4x 1,5 mm²	kuni 80 m
NYM-J 5x 1,5 mm²	kuni 65 m

❶ Siseseadme ühendamine
a. Keskseadme siseseade
b. Proovipaigaldised

A Siseseade
B PL-liin 1: mehaaniline surunupp
C PL-liin 2: kardina juhtimine
D PL-liin 3: valgusti juhtimine
E PL-liin 4: valgusti juhtimine
F Sekundaarne regulaator Plus

❷ Siseseadme paigaldamine
G Siseseade
H Raam
I Moodulid

Seadme sätted -> QR-kood

Tehnilised andmed

Nimipinge:	vahelduvvool 220/230 V, 50/60 Hz
Neutraaljuhe:	nõutav
Väljund:	4 x PlusLink
Ühenduskontaktid:	kruviklemmid, max 2 × 2,5 mm²
Kaitse:	max 16 A kaitselüliti

Seadet ei tohi visata olmeprügi hulka, vaid tuleb viia spetsiaalsesse kogumispunkti. Professionaalne jäätmekäitlus kaitseb inimesi ja keskkonda potentsiaalsete negatiivsete mõjude eest.

lv Galvenās ierīces mehānisms

⚠⚠ BĪSTAMI

ELEKTROŠOKA, EKSPLOZIJAS VAI ELEKTRISKĀ LOKA UZLIESMOJUMA RISKS
Drošus elektromontāžas darbus drīkst veikt vienīgi apmācīti speciālisti. Kvalificētiem speciālistiem padziļināti jāpārzina šādas jomas:
- pieslēgšana instalācijas tīkliem;
- vairāku elektroierīču pieslēgšana;
- elektrības kabeļu ierīkošana;
- drošības standarti, vietējie noteikumi un prasības attiecībā uz elektroinstalāciju.

Šo norādījumu neievērošana var izraisīt nāvi vai nopietnas traumas

⚠⚠ BĪSTAMI

ELEKTROŠOKA RISKS
PlusLink vada elektrisko strāvu pat tad, ja ierīce ir izslēgta.
- Pirms strādāt ar ierīci vai slodzi, vienmēr atvienojiet ierīci no barošanas avota, izmantojot līnijā iepriekš pieslēgto drošinātāju.

Ja vienai vai vairākām PlusLink līnijām jūsu instalācijā ir atsevišķi drošinātāji, tās nav elektriski izolētas cita no citas.
- Šajā gadījumā izmantojiet PlusLink paplašinātāju.

Šo norādījumu neievērošana var izraisīt nāvi vai nopietnas traumas.

PIEZĪME.

APRĪKOJUMA BOJĀJUMU APDRAUDĒJUMS
- Pievienojiet visas vienas vai vairāku PlusLink līniju savienotās ierīces vienai fāzei vai izmantojiet PlusLink termināli starpfāzu instalācijai.

Šo norādījumu neievērošana var sabojāt ierīci.

Jāpapildina ar
- Attiecīgais modulis un rāmis
- Ar PlusLink saderīgi ieliktņi

Piederumi
- PlusLink izvērsējs MEG5130-0000
- PlusLink sadalītājs MEG5130-0001

Par šo produktu
Izmantojot centrālās vienības mehānismu, ar PlusLink saderīgus mehānismus var vadīt līdz 4 PlusLink līnijās.

Papildinformācija par produktu ➔ skatīt kvadrātkodu

PlusLink uzstādīšana
- Katrai PL līnijai ir nepieciešams atsevišķs vads
- PL nodrošina tīkla spriegumu
- PL nodod komandas visām ierīcēm vienlaicīgi. Individuāla adresācija nav iespējama.
- Vienai PL līnijai var pievienot maksimāli 10 sūtītājierīces un 10 saņēmējierīces.
- Nav prioritāšu noteikšanas. Katra jaunā komanda nomaina iepriekšējo.
- Programmatūra nav nepieciešama
- Vienā PL līnijā izmantojiet vai nu tikai apgaismojuma regulēšanas ierīces, vai tikai žalūziju regulēšanas ierīces.
- Kabeļi un garums:

Kabeļi	Kopējais kabeļu šķērsgriezums PL līnijā
NYM-J 3 x 1,5 mm²	maks. 100 m
NYM-J 4 x 1,5 mm²	maks. 80 m
NYM-J 5 x 1,5 mm²	maks. 65 m

❶ Mehānisma pieslēgšana
a. Galvenās ierīces mehānisms
b. Instalāciju paraugi

A Mehānisms
B 1. PL līnija: mehāniska spiedpoga
C 2. PL līnija: žalūziju vadība
D 3. PL līnija: apgaismojuma vadība
E 4. PL līnija: apgaismojuma vadība
F Papildregulators “Plus”

❷ Mehānisma montāža
G Mehānisms
H Rāmis
I Moduļi

Ierīces iestatījumi -> skatīt kvadrātkodu

Tehniskie dati

Nominālais spriegums:	AC 220/230 V, 50/60 Hz
Neitrālais vads:	nepieciešams
Izeja:	4 x PlusLink
Savienošanas spailes:	Skrūvējamas spailes, maks. 2 x 2,5 mm²
Aizsardzība:	maks. 16 A automātiskais slēdzis

Ierīci nedrīkst izmest kopā ar sadzīves atkritumiem, tā ir jānodod oficiālā savākšanas punktā. Nododot ierīci profesionālai pārstrādei, vide un cilvēki tiek pasargāti no iespējamām negatīvām iedarbībām.

pl Wkład jednostki centralnej

⚠⚠ NIEBEZPIECZEŃSTWO

RYZYKO PORAŻENIA PRĄDEM, WYSTĄPIENIA WYBUCHU LUB ŁUKU ELEKTRYCZNEGO
Montaż może być wykonywany w sposób bezpieczny jedynie przez wykwalifikowanych specjalistów. Wykwalifikowani specjaliści powinni wykazywać się dokładną znajomością następujących dziedzin:
- wykonywanie podłączeń do sieci instalacyjnych,
- łączenie kilku urządzeń elektrycznych,
- montaż okablowania elektrycznego,
- Normy bezpieczeństwa, miejscowe przepisy i zasady dotyczące okablowania

Niestosowanie się do tych zaleceń może doprowadzić do śmierci lub poważnych obrażeń

⚠⚠ NIEBEZPIECZEŃSTWO

RYZYKO PORAŻENIA PRĄDEM ELEKTRYCZNYM
PlusLink znajduje się pod napięciem, nawet gdy urządzenie jest wyłączone.
- Przed rozpoczęciem pracy z urządzeniem lub pod obciążeniem należy zawsze odłączyć urządzenie od źródła zasilania za pomocą odpowiedniego bezpiecznika.

Jeśli jedna lub więcej linii PlusLink jest oddzielnie podłączona do instalacji, nie są one odizolowane elektrycznie od siebie.
- W takim przypadku należy użyć ekspandera PlusLink.

Niestosowanie się do tych zaleceń może doprowadzić do śmierci lub poważnych obrażeń.

UWAGA

RYZYKO USZKODZENIA SPRZĘTU
- Podłączyć wszystkie urządzenia, podłączone do jednej lub kilku linii PlusLink, do tej samej fazy lub użyć zacisku PlusLink do instalacji międzyfazowej

Niestosowanie się do tych instrukcji może spowodować uszkodzenie urządzenia.

Do skompletowania z następującymi elementami:
- odpowiednim modułem i ramką
- Wkłady kompatybilne z systemem PlusLink

Akcesoria
- Ekspander PlusLink MEG5130-0000
- Dystrybutor PlusLink MEG5130-0001

O produkcie
Za pomocą wkładu jednostki centralnej można sterować wkładami kompatybilnymi z systemem PlusLink w maksymalnie 4 liniach PlusLink.

Więcej informacji o produkcie ➔ kod QR

Instalacja PlusLink
- Każda linia PL wymaga osobnego przewodu
- Przewód PL przewodzi zasilanie
- PL przekazuje polecenia do wszystkich urządzeń jednocześnie. Adresowanie indywidualne nie jest możliwe.
- Do jednej linii PL można podłączyć maksymalnie 10 urządzeń nadawczych i 10 odbiorczych.
- Nie ma żadnych priorytetów. Każde nowe polecenia zastępuje poprzednią.
- Oprogramowanie nie jest wymagane
- W jednej linii PL można używać tylko urządzeń do sterowania oświetleniem lub tylko do sterowania żaluzjami.
- Kable i długość:

Kable	Łączna liczba odcinków kabli w linii PL
NYM-J 3 × 1,5 mm²	maks. 100 m
NYM-J 4 × 1,5 mm²	maks. 80 m
NYM-J 5 × 1,5 mm²	maks. 65 m

❶ Podłączanie wkładu
a. Wkład jednostki centralnej
b. Przykładowe instalacje

A Wkład
B Linia PL 1: Przycisk mechaniczny
C Linia PL 2: Sterowanie żaluzjami
D Linia PL 3: Sterowanie oświetleniem
E Linia PL 4: Sterowanie oświetleniem
F Regulator boczny Plus

❷ Montaż wkładu
G Wkład
H Ramka
I Moduły

Ustawienia urządzenia -> kod QR

Dane techniczne

Napięcie znamionowe:	AC 220/230 V, 50/60 Hz
Przewód neutralny:	wymagany
Wyjście:	4 □× PlusLink
Zaciski przyłączeniowe:	Zaciski śrubowe do maks. 2 × 2,5 mm²
Zabezpieczenie:	wyłącznik nadprądowy maks. 16 A

Utylizując urządzenie, należy oddzielić je od odpadów domowych i przekazać do oficjalnego punktu zbiórki. Profesjonalny recykling chroni ludzi i środowisko przed ewentualnymi szkodliwymi skutkami.

el Μηχανισμός κεντρικής μονάδας

⚠⚠ ΚΙΝΔΥΝΟΣ

ΚΙΝΔΥΝΟΣ ΗΛΕΚΤΡΟΠΛΗΞΙΑΣ, ΕΚΡΗΞΗΣ Ή ΗΛΕΚΤΡΙΚΟΥ ΤΟΞΟΥ
Η ασφαλής ηλεκτρική εγκατάσταση πρέπει να γίνεται μόνο από ειδικευμένους ηλεκτρολόγους. Οι ηλεκτρολόγοι πρέπει να έχουν εξειδικευμένες γνώσεις στους εξής τομείς:
- Σύνδεση σε δίκτυα εγκαταστάσεων
- Σύνδεση πολλών ηλεκτρικών συσκευών
- Τοποθέτηση ηλεκτρικών καλωδίων
- Πρότυπα ασφαλείας, τοπικοί κανόνες και κανονισμοί καλωδιώσεων

Εάν δεν ακολουθήσετε αυτές τις οδηγίες, θα προκληθεί σοβαρός ή και θανατηφόρος τραυματισμός

⚠⚠ ΚΙΝΔΥΝΟΣ

ΚΙΝΔΥΝΟΣ ΗΛΕΚΤΡΟΠΛΗΞΙΑΣ
Το PlusLink φέρει ηλεκτρικό ρεύμα ακόμη και όταν η συσκευή είναι απενεργοποιημένη.
- Πριν εκτελέσετε εργασίες στη συσκευή ή τα φορτία, αποσυνδέετε πάντα τη συσκευή από την τροφοδοσία μέσω της ανάντη ασφάλειας.

Εάν μια ή περισσότερες γραμμές PlusLink προστατεύονται ξεχωριστά από ασφάλεια εντός της εγκατάστασης, τότε οι γραμμές αυτές δεν είναι ηλεκτρικά μονωμένες μεταξύ τους.
- Σε αυτήν την περίπτωση θα πρέπει να χρησιμοποιήσετε το στοιχείο επέκτασης PlusLink Expander.

Εάν αυτές οι οδηγίες δεν τηρηθούν, η συνέπεια θα είναι σοβαρός ή και θανατηφόρος τραυματισμός.

ΣΗΜΕΙΩΣΗ

ΚΙΝΔΥΝΟΣ ΖΗΜΙΑΣ ΣΤΟΝ ΕΞΟΠΛΙΣΜΟ
- Συνδέστε όλες τις συνδεδεμένες συσκευές μίας ή πολλών γραμμών PlusLink στην ίδια φάση ή χρησιμοποιήστε έναν ακροδέκτη PlusLink για διαφασική εγκατάσταση

Από τη μη τήρηση αυτών των οδηγιών μπορεί να προκληθεί ζημιά στη συσκευή.

Ολοκληρώνεται με
- Αντίστοιχη μονάδα και πλαίσιο
- Μηχανισμοί συμβατοί με PlusLink

Παρελκόμενα
- Επέκταση PlusLink MEG5130-0000
- Διανομέας PlusLink MEG5130-0001

Πληροφορίες για αυτό το προϊόν
Χρησιμοποιώντας τον μηχανισμό κεντρικής μονάδας, μπορείτε να ελέγχετε μηχανισμούς συμβατούς με PlusLink σε έως και 4 γραμμές PlusLink.

Πρόσθετες πληροφορίες προϊόντος ➔ Κωδικός QR

Εγκατάσταση PlusLink
- Κάθε γραμμή PL απαιτεί ξεχωριστό καλώδιο
- Το PL φέρει ηλεκτρική τάση
- Το PL διαβιβάζει τις εντολές για όλες τις συσκευές ταυτόχρονα. Η μεμονωμένη διευθυνσιοδότηση δεν είναι εφικτή.
- Σε μία γραμμή PL μπορούν να συνδεθούν μέχρι 10 συσκευές εκπομπής και 10 λήψης.
- Δεν υπάρχει προτεραιότητα. Κάθε νέα εντολή αντικαθιστά την προηγούμενη.
- Δεν απαιτείται λογισμικό
- Σε μία γραμμή PL, χρησιμοποιήστε είτε μόνο συσκευές για έλεγχο φωτός είτε μόνο για έλεγχο ρολών.
- Καλώδια και μήκος:

Καλώδια	Συνολικά τμήματα καλωδίου σε μία γραμμή PL
NYM-J 3x 1,5 mm²	έως 100 m
NYM-J 4x 1,5 mm²	έως 80 m
NYM-J 5x 1,5 mm²	έως 65 m

❶ Σύνδεση του μηχανισμού
a. Μηχανισμός κεντρικής μονάδας
b. Δείγματα εγκαταστάσεων

A Μηχανισμός
B PL γραμμή 1: Μηχανικό μπουτόν
C PL γραμμή 2: Έλεγχος περσίδων
D PL γραμμή 3: Έλεγχος φωτισμού
E PL γραμμή 4: Έλεγχος φωτισμού
F Δευτερεύων ελεγκτής Plus

❷ Τοποθέτηση του μηχανισμού
G Μηχανισμός
H Πλαίσιο
I Μονάδες

Ρυθμίσεις συσκευής -> Κωδικός QR

Τεχνικά στοιχεία

Ονομαστική τάση:	AC 220/230 V, 50/60 Hz
Ουδέτερος αγωγός:	Απαιτείται
Έξοδος:	4 x PlusLink
Ακροδέκτες σύνδεσης:	Βιδωτοί ακροδέκτες για μέχρι 2x 2,5mm²
Προστασία:	Ασφαλειοδιακόπτης 16 A

Η απόρριψη της συσκευής γίνεται σε επίσημο σημείο συλλογής και όχι μαζί με τα οικιακά απορρίμματα. Η σωστή ανακύκλωση προστατεύει ανθρώπους και περιβάλλον από πιθανές αρνητικές επιπτώσεις.

ro Dispozitiv unitate centrala

⚠⚠ PERICOL

PERICOL DE ELECTROCUTARE, EXPLOZIE SAU ARCURI ELECTRICE

Instalarea electrica in conditii de siguranta se va executa doar de catre personal calificat. Personalul calificat trebuie sa dispuna de cunostinte aprofundate in urmatoarele domenii:

- Conectarea la retelele de instalare
- Conectarea mai multor dispozitive electrice
- Montarea cablurilor electrice
- Standarde de siguranta, norme si reglementari locale privind cablarea

Nerespectarea acestor instructiuni poate duce la deces sau la vatamari grave

⚠⚠ PERICOL

PERICOL DE ELECTROCUTARE

PlusLink este sub tensiune chiar si atunci cand dispozitivul este oprit.

- Inainte de a lucra la dispozitiv sau la sarcini, deconectati intotdeauna dispozitivul de la sursa de alimentare, prin intermediul sigurantei din amonte.

Daca una sau mai multe linii PlusLink sunt fuzionate separat in instalatia dumneavoastra, atunci nu sunt izolate electric unele de altele.

- In acest caz, trebuie sa utilizati modulul de extindere PlusLink.

Nerespectarea acestor instructiuni poate cauza deces sau leziuni grave.

NOTIFICARE

PERICOL DE DETERIORARE A ECHIPAMENTELOR

- Conectati toate dispozitivele conectate de la una sau mai multe linii PlusLink la aceeasi faza sau utilizati un terminal PlusLink pentru instalarea transfazica

Nerespectarea acestor instructiuni poate deteriora dispozitivul.

Se va completa cu

- Modul si rama corespunzatoare
- Dispozitive compatibile PlusLink

Accesorii

- Modul de extensie PlusLink MEG5130-0000
- Distribuitor PlusLink MEG5130-0001

Despre acest produs

Utilizand unitatea centrala, puteti controla dispozitivele compatibile PlusLink din pana la 4 linii PlusLink.

Mai multe informatii despre produs ➔ cod QR

Instalarea PlusLink

- Fiecare linie PL necesita un cablu separat
- PL este alimentat cu tensiune de retea
- PL transfera simultan comenzile pentru toate dispozitivele. Activarea individuala nu este posibila.
- La o linie PL se pot conecta maximum 10 dispozitive emitatoare si 10 dispozitive receptoare.
- Nu exista nicio prioritizare. Fiecare comanda noua o suprascrie pe cea anterioara.
- Nu este necesar niciun software
- Pe o linie PL, utilizati fie numai dispozitive pentru controlul luminii, fie numai pentru controlul jaluzelelor.
- Cabluri si lungime:

Cabluri	Numar total de sectiuni de cablu la o linie PL
NYM-J 3x 1,5 mm²	max. 100 m
NYM-J 4x 1,5 mm²	max. 80 m
NYM-J 5x 1,5 mm²	max. 65 m

❶ Conectarea dispozitivului

a. Dispozitiv pentru unitatea centrala
b. Exemple de instalatii

A Dispozitiv
B PL linia 1: Buton de actionare mecanica
C PL linia 2: Controlul jaluzelelor
D PL linia 3: Controlul luminii
E PL linia 4: Controlul luminii
F Controler secundar Plus

❷ Montarea dispozitivului

G Dispozitiv
H Rama
I Module

Setarile dispozitivului -> cod QR

Date tehnice

Tensiune nominala:	220/230 V c.a., 50/60 Hz
Conductor neutru:	necesar
Iesire:	4 x PlusLink
Borne de conectare:	Suruburi de fixare pentru max. 2x 2,5 mm²
Protectie:	Disjunctor de max. 16 A

Eliminati dispozitivul separat de deseurile menajere la un punct oficial de colectare. Reciclarea profesionala protejeaza oamenii si mediul inconjurator de eventualele efecte negative.

bg Механизъм на централния модул

⚠⚠ ОПАСНОСТ

ОПАСНОСТ ОТ ТОКОВ УДАР, ЕКСПЛОЗИЯ ИЛИ ЕЛЕКТРИЧЕСКА ДЪГА

Електрическият монтаж трябва да се провежда само от опитни професионалисти. Опитните професионалисти трябва да имат доказани задълбочени познания в следните области:

- Свързване към инсталационни мрежи
- Свързване на няколко електрически устройства
- Полагане на електрически кабели
- Стандарти за безопасност, местни правила и разпоредби за окабеляване

Неспазването на тези инструкции може да доведе до смърт или сериозно нараняване

⚠⚠ ОПАСНОСТ

ОПАСНОСТ ОТ ТОКОВ УДАР

PlusLink провежда електрически ток дори при изключено устройство.

- Преди да работите с устройството или електричеството, винаги изключвайте устройството от захранването чрез предпазител нагоре по веригата.

Ако една или повече вериги PlusLink са свързани към различни предпазители в инсталацията, то те не са електрически изолирани една от друга.

- В този случай трябва да използвате PlusLink Expander.

Неспазването на тези инструкции ще доведе до смърт или сериозно нараняване.

ЗАБЕЛЕЖКА

ОПАСНОСТ ОТ ПОВРЕДА НА ОБОРУДВАНЕТО

- Свържете всички свързани устройства на една или няколко вериги PlusLink към една и съща фаза или използвайте клема PlusLink за инсталация с пресечени фази

Неспазването на тези инструкции може да повреди устройството.

Да се комбинира със

- Съответен модул и рамка
- Съвместими с PlusLink механизми

Аксесоари

- PlusLink Expander MEG5130-0000
- PlusLink Distributor MEG5130-0001

Относно този продукт

С механизъм на централния модул можете да управлявате съвместими с PlusLink механизми в до 4 PlusLink вериги.

Допълнителна информация за продукта ➔ QR-код

Инсталация PlusLink

- Всяка PL верига изисква отделен кабел
- PL превежда напрежение на захранващата мрежа
- PL предава команди за всички устройства едновременно. Индивидуалното адресиране не е възможно.
- Към една PL верига могат да бъдат включени максимум 10 изпращащи и 10 приемащи устройства.
- Няма приоритизиране. Всяка нова команда презаписва предишната.
- Не се изисква софтуер
- В една PL верига използвайте устройства само за управление на осветлението, или само за управление на щори.
- Кабели и дължина:

Кабели	Общо кабелни секции в PL верига
NYM-J 3x 1,5 mm²	макс. 100 m
NYM-J 4x 1,5 mm²	макс. 80 m
NYM-J 5x 1,5 mm²	макс. 65 m

❶ Свързване на механизма

a. Механизъм на централния модул
b. Примерни инсталации

A Механизъм
B PL верига 1: Механичен бутон
C PL верига 2: Управление на щори
D PL верига 3: Управление на осветлението
E PL верига 4: Управление на осветлението
F Страничен контролер Plus

❷ Монтиране на механизма

G Механизъм
H Рамка
I Модули

Настройки на устройството -> QR код

Технически данни

Номинално напрежение:	AC 220/230 V, 50/60 Hz
Неутрален проводник:	задължителен
Изход:	4 x PlusLink
Свързващи клеми:	винтови клеми за макс. 2x 2,5 mm²
Защита:	прекъсвач макс. 16 A

Изхвърляйте устройството разделно от битовите отпадъци в официален пункт за събиране. Разделното рециклиране предпазва хората и околната среда от потенциални негативни последици.

ru Вставной центральный блок

⚠⚠ ОПАСНО

ОПАСНОСТЬ ПОРАЖЕНИЯ ЭЛЕКТРИЧЕСКИМ ТОКОМ, ВЗРЫВА ИЛИ ВСПЫШКИ ДУГОВОГО РАЗРЯДА

Установка электрооборудования должна выполняться только квалифицированными специалистами с соблюдением правил техники безопасности. Квалифицированные специалисты должны иметь подтвержденную квалификацию в следующих областях:

- подключение к электрическим сетям;
- соединение электрических устройств;
- прокладка электрических кабелей;
- правила техники безопасности, местные нормы и правила электромонтажа.

Несоблюдение этих указаний приводит к летальному исходу или серьезным травмам.

⚠⚠ ОПАСНО

ОПАСНОСТЬ ПОРАЖЕНИЯ ЭЛЕКТРИЧЕСКИМ ТОКОМ

PlusLink проводит электрический ток даже при отключенном устройстве.

- Перед выполнением работ с устройством или нагрузками всегда отключать устройство от источника питания через вышестоящий предохранитель.

Если одна или несколько линий PlusLink защищены отдельными предохранителями, то они электрически не изолированы друг от друга.

- В этом случае следует использовать расширитель PlusLink.

Несоблюдение этих указаний приводит к летальному исходу или серьезным травмам.

УВЕДОМЛЕНИЕ

ОПАСНОСТЬ ПОВРЕЖДЕНИЯ ОБОРУДОВАНИЯ

- Подсоединить все подключенные устройства одной или нескольких линий PlusLink к одной и той же фазе или использовать клемму PlusLink для межфазного монтажа.

Несоблюдение этих указаний может привести к повреждению устройства.

Комплектация

- Соответствующий модуль и рамка
- Совместимые с PlusLink вставки

Принадлежности

- Расширитель PlusLink MEG5130-0000
- Распределитель PlusLink MEG5130-0001

Об этом изделии

С помощью вставного центрального блока можно управлять совместимыми с PlusLink вставками в линиях PlusLink (до 4).

Дополнительная информация об изделии ➔ QR-код

Установка PlusLink

- Каждая линия PL требует отдельного провода.
- Через PL проходит сетевое напряжение.
- PL передает команды одновременно всем устройствам. Индивидуальная адресация невозможна.
- К одной линии PL можно подключить не более 10 отправляющих и 10 принимающих устройств.
- Приоритеты не устанавливаются. Каждая новая команда перезаписывает предыдущую.
- Программное обеспечение не требуется.
- В одной линии PL использовать устройства либо только для управления освещением, либо только для управления жалюзи.
- Кабели и длина:

Кабели	Общее количество кабельных секций в линии PL
NYM-J 3 x 1,5 мм²	макс. 100 м
NYM-J 4 x 1,5 мм²	макс. 80 м
NYM-J 5 x 1,5 мм²	макс. 65 м

❶ Подключение вставки

a. Вставной центральный блок
b. Примеры установки

A Вставка
B Линия PL 1: механическая кнопка
C Линия PL 2: управление жалюзи
D Линия PL 3: управление освещением
E Линия PL 4: управление освещением
F Боковой контроллер Plus

❷ Монтаж вставки

G Вставка
H Рамка
I Модули

Настройки устройства -> QR-код

Технические характеристики

Номинальное напряжение:	220/230 В перем. тока, 50/60 Гц
Нейтральный проводник:	требуется
Выход:	4 x PlusLink
Соединительные клеммы:	клемма с винтовым зажимом под макс. сечение провода 2 x 2,5 мм²
Защита:	автоматический выключатель макс. на 16 A

Schneider Electric SE

Информацию о дате изготовления и стране происхождения можно найти на этикетке упаковки. Дополнительную информацию о продукте и его переработке можно найти на веб-сайте Schneider-Electric.

Назначение - для бытового применения.
Дата изготовления: смотрите на общей упаковке: год/неделя/день недели.
Страна-изготовитель: Латвия
Срок хранения: 3 года.
Гарантийный срок: 18 месяцев.
Условия хранения, транспортирования и эксплуатации – при температуре от 0 °C до +40 °C и относительной влажности 60%.
Реализация осуществляется в соответствии с законодательством страны поставки.
Порядок утилизации – не подлежит утилизации в качестве бытовых отходов, для утилизации передать в специализированное предприятие для переработки вторичного сырья в соответствии с законодательством.

При обнаружении неисправности во время гарантийного срока и после его окончания обращаться в региональный Центр Поддержки Клиентов Schneider Electric.
Уполномоченное изготовителем лицо: ТОО «Шнейдер Электрик»
050010, Республика Казахстан, г. Алматы, пр. Достык, 38, 5 этаж.
Тел. +7 (727) 357 23 57
e-mail: ccc.kz@se.com

kk Орталық құрылғы кірістірмесі

⚠⚠ ҚАУІП

ТОК СОҒУ, ЖАРЫЛУ НЕМЕСЕ ЭЛЕКТР ДОҒАСЫНЫҢ ТҰТАНУ ҚАУПІ БАР

Электр жабдықтарын тек білікті мамандар орнатуы керек. Білікті мамандар мына салаларды жетік білуі керек:

- Орнату желілеріне жалғау
- Бірнеше электр құрылғыны жалғау
- Электр кабельдерін жүргізу
- Қауіпсіздік стандарттары, жергілікті электр сымдарын жалғау ережелері мен қағидалары

Осы нұсқауларды орындамаған жағдайда, адам өліп кетеді немесе ауыр жарақат алады

⚠⚠ ҚАУІП

ЭЛЕКТР ТОГЫНЫҢ СОҒУ ҚАУПІ

PlusLink желісінде құрылғы өшіп тұрғанның өзінде электр тогы болады.

- Құрылғымен немесе жүктемелермен жұмыс істемес бұрын, негізгі сақтандырғыш арқылы құрылғыны қуат көзінен ажыратыңыз.

Қондырғыңызда бір немесе бірнеше PlusLink желісі бөлек сақтандырылған болса, оларды бір-бірінен ажыратып тұратын электр оқшаулағышы болмайды.

- Ондай жағдайда PlusLink кеңейткішін пайдалануыңыз керек.

Осы нұсқауларды орындамаған жағдайда, адам өліп кетеді немесе ауыр жарақат алады.

ЕСКЕРТПЕ

ЖАБДЫҚТЫҢ ЗАҚЫМДАЛУ ҚАУПІ

- Бір немесе бірнеше PlusLink желісінің барлық жалғанған құрылғысын бір фазаға жалғаңыз немесе фазааралық қондырма үшін PlusLink терминалын пайдаланыңыз

Осы нұсқауларды орындамасаңыз, құрылғы зақымдалуы мүмкін.

Орындау құралы

- Тиісті модуль және жақтау
- PlusLink үйлесімді кірістірмелері

Керек-жарақтар

- MEG5130-0000 PlusLink кеңейткіші
- MEG5130-0001 PlusLink дистрибьюторы

Өнім туралы ақпарат

Орталық блок кірістірмесінің көмегімен 4 PlusLink желісінде PlusLink үйлесімді кірістірмелерін басқара аласыз.

Өнім туралы басқа ақпарат➔ QR коды

PlusLink орнату

- Әр PL желісіне бөлек сым керек
- PL құрылғысында электрлік кернеу болады
- PL бір уақытта барлық құрылғы үшін пәрмен жібереді. Жеке-жеке бағыттау мүмкін емес.
- Бір PL желісіне максимум 10 жіберетін және 10 қабылдайтын құрылғы жалғауға болады.
- Басымдық беру мүмкін емес. Әр жаңа пәрмен алдыңғысының орнын басады.
- Ешқандай бағдарламалық құрал керек емес.
- Бір PL желісінде не тек жарықты басқаруға арналған құрылғыларды немесе қараңғы басқаруға арналған құрылғыларды пайдаланыңыз.
- Кабельдер және ұзындығы:

Кабельдер	PL желісіндегі жалпы кабель бөлімдері
NYM-J 3x 1,5 мм²	макс. 100 м
NYM-J 4x 1,5 мм²	макс. 80 м
NYM-J 5x 1,5 мм²	макс. 65 м

❶ Кірістірмені жалғау

a. Орталық құрылғы кірістірмесі
b. Үлгі қондырмалары

A Кірістірме
B 1-ші PL желісі: Механикалық басу түймесі
C 2-ші PL желісі: Пердені басқару
D 3-ші PL желісі: Жарықты басқару
E 4-ші PL желісі: Жарықты басқару
F Бүйірлік контроллер (Плюс)

❷ Кірістірмені орнату

G Кірістірме
H Жақтау
I Модульдер

Құрылғы параметрлері -> QR коды

Техникалық дерек

Номиналды кернеу:	220/230В айнымалы ток, 50/60 Гц
Нейтрал өткізгіш:	керек
Шығыс:	4 x PlusLink
Клеммаларды жалғау:	ең көбі 2x2,5 мм² өлшеміне арналған бұрандалы терминалдар
Қорғаныс:	макс. 16А автоматты ажыратқышы

Schneider Electric SE

Өндірілген күні мен шыққан елі туралы ақпаратты қаптамадағы жапсырмадан табуға болады. Өнім мен қайта өңдеу туралы қосымша ақпаратты «Schneider-Electric» компаниясының веб-сайтынан таба аласыз.

Дайындалған мерзімі: жалпы орамдағы мерзімді қараңыз: жыл/апта/аптаның күні
Жасалған: Латвия
Сақтау мерзімі: 3 года
Кепілдік мерзімі: 18 ай
Сақтау, тасымалдау және пайдалану шарттары – 0 °C -тен +40 °C дейінгі температура және 60% салыстырмалы ылғалдылық жағдайында.
Өткізу жеткізетін елдің заңнамасына сәйкес жүзеге асырылады
Кәдеге жарату тәртібі – тұрмыстық қалдықтар ретінде кәдеге жаратуға жатпайды, кәдеге жарату үшін заңнамаға сәйкес қайталама шикізатты өңдейтін мамандандырылған кәсіпорынға тапсыру қажет.
Кепілдік мерзімі барысында және ол аяқталғаннан кейін ақау анықталған жағдайда, Schneider Electric Аймақтық тұтынушыларды қолдау орталығына жүгіну керек
Импорттаушы/шағым қабылдаушы тарап: «Шнейдер Электрик» ЖШС,
050010, Қазақстан Республикасы, Алматы қ-сы, Достык даңғ. 38, 5 қабат.
Тел: +7 (727) 357 27 57
e-mail: ccc.kz@se.com