©2013-22 JSP Ltd. | RFAZ-005-400_22-10 | JSP Safety GmbH.
JSP Ltd. OX29 0TA, UK | Wiesenstraße 57, 40549 Düsseldorf, DE
www.jspsafety.com | technical@jspsafety.com | +44 1993 826051

CE Certified by: Notified Body 2797. BSI Group The Netherlands B.V., John M. Keynesplein 9, 1066 EP Amsterdam, The Netherlands.

UK CA Certified by: Approved Body 0086. BSI Assurance UK Ltd, Kitemark Court, Davy Avenue, Knowlhill, Milton Keynes, MK5 8PP. United Kingdom.

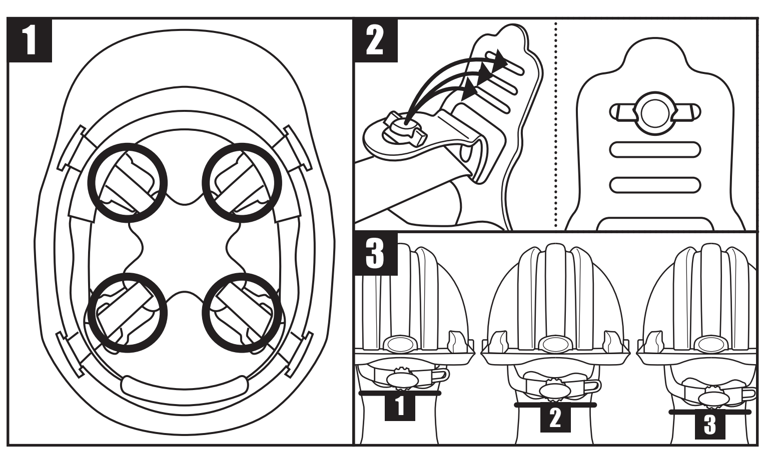

www.jspsafety.com

EN INDUSTRIAL SAFETY HELMETS
EN14052

A copy of this manual and the Declaration of Conformity for the product can be found on the product page: documents.jspsafety.com

CONNECTING HARNESS ATTACHMENT POINTS AND USING 3D ADJUSTMENT™: The pins of the harness need to be inserted into the corresponding holes on the webbing straps at the front and rear of the helmet (see image 2). There are three holes that can be used at each point, and this allows the wearer to set the 3D Adjustment™. These change the height of the strap and the position of the strap to the back of the head (see image 3).

INDUSTRIAL SAFETY HELMET FITTING AND ADJUSTMENT: For adequate protection this helmet must fit or be adjusted to the size of the user's head. The helmet must be worn with the peak facing forward. Some models show the reverse donning symbol, which indicates that the harness can be taken out and replaced backwards so that the helmet can be worn with the peak facing backwards and with adjuster behind the head. To alter the fit, adjust the harness at the rear of the helmet and ensure a comfortable fit is made around the crown of the head. When not in use or during transportation, this helmet should be stored in a container such that it is out of direct sunlight, away from chemicals and abrasive substances and cannot be damaged by physical contact with hard surfaces/items. The conditions of storage are an important factor for the conservation of electrical and mechanical performance of insulating helmets. It is recommended that the storage condition is kept in the range 20 ± 15˚C.

USE: Helmets absorb the energy of a blow by partial destruction of, or damage to, the helmet. Even though such damage may not be readily apparent, any helmet subjected to a severe impact should be replaced. The attention of users is also drawn to the danger of modifying or removing any of the original component parts of the helmet, other than as recommended by the helmet manufacturer. Helmets should not be adapted for the purpose of fitting attachments in any way not recommended by the helmet manufacturer. Do not use insulating helmets in situations where there is a risk that the insulating properties could be reduced. Accessories and/or replacement harnesses, chin straps, ear defenders, visors and helmet mounted lamps are available with fitting instructions from JSP. Do not apply paint, solvents, adhesives or self-adhesive labels, except in accordance with the instructions from the helmet manufacturer.

INSPECTION AND CARE OF THE HELMET: The helmet is a complete system consisting of shell and harness. The helmet's useful life is affected by many factors including the cold, heat, chemicals, sunlight and misuse. The helmet should be examined daily for obvious signs of cracking, brittleness or damage to either helmet or harness. The user should be aware that there is potential risk of loss of protection due to ageing and/or inappropriate cleaning. The effectiveness of the insulating properties of the helmet may be affected by the conditions of use. The date of manufacture is moulded into the peak of this helmet. While the helmet is free from defects it is suitable for its intended purpose. If in any doubt destroy the helmet. Under normal circumstances the helmet has a useful life of 5 years or a life of 10 years from date of manufacture, whichever comes first. The length of usable life of this helmet will be affected by the types of material used in its construction and the environment in which the helmets is used and stored. Guidance should be sought from the manufacturer. Under no circumstances must a component other than a JSP component be used on a helmet. After use, the helmet may be cleaned with the use of soap and warm water and dried with a soft cloth. The helmet should not be cleaned with abrasive substances or solvents and must not be stored in direct sunlight or in contact with any solvents.

WARNING: The attention of users is drawn to the danger of modifying or removing any of the original component parts of the protective equipment, other than as recommended by JSP Ltd. Protective equipment should not be adapted in any way not recommended by JSP Ltd. Modification or adaptation may significantly affect the protection offered which could result in serious personal injury or death.

MARKINGS: (Not all markings below will be visible on the product)			
JSP	Manufacturers Trademark	bsi	Indicates that product manufacture meets BSI performance and quality management standards
CE	Conformity to European legislation 2016/425	UK CA	Regulation 2016/425 on personal protective equipment, as amended to apply in GB
EN 14052: - - - -	The European Standard Number for Industrial Safety Helmets and its year of publication		
A#: - - - -	Amendment to EN14052 and its year of publication		
53-64 cm	The size range of the helmet, head circumference		
-20°C / -30°C / -40°C	The helmet will provide some protection when worn in an environment at or above these temperatures		
+150°C	The helmet will provide some protection when worn in an environment at or below these temperatures		
MM	The helmet will provide some protection against molten metal splash		
440 V a.c.	The helmet will protect the user against short term, accidental contact with live electrical conductors up to a voltage of 440 V a.c.		
LD	The helmet will provide some protection from lateral compressive loads		
	Harness can be inserted for reverse donning		

2-POINT CHINSTRAPS: To fit a JSP 2-point chinstrap to a JSP helmet correctly, see figures A-E.

FR CASQUE INDUSTRIEL
EN14052

Une déclaration de conformité pour ce produit peut être consultée sur ce site : documents.jspsafety.com

CONNEXION DES POINTS D'ATTACHE DU HARNAIS ET UTILISATION DE 3D ADJUSTMENT™ : Les broches du harnais doivent être insérées dans les trous correspondants des sangles à l'avant et à l'arrière du casque (voir image 2). Chaque point dispose de trois trous, ce qui permet à l'utilisateur de régler le dispositif 3D Adjustment™. La hauteur de la sangle et sa position par rapport à l'arrière de la tête peuvent ainsi être ajustées (voir image 3).

AJUSTEMENT ET REGLAGE DU CASQUE DE SECURITE INDUSTRIEL: Afin d'assurer une protection convenable, ce casque doit être adapté ou ajusté à la taille de la tête de l'utilisateur. Ce casque est fabriqué de telle sorte que l'énergie développée lors d'un choc est absorbée par la destruction ou la détérioration partielle de la calotte et du harnais ; même si de telles détériorations ne sont pas immédiatement apparentes, il convient de remplacer tout casque ayant subi un choc important. L'attention des utilisateurs est également attirée sur le danger qu'il y aurait à modifier ou à supprimer l'un quelconque des éléments d'origine du casque, à l'exception des modifications ou suppressions recommandées par le fabricant de casque. Il convient d'éviter d'utiliser ces casques avec des fixations ne figurant pas dans les recommandations du fabricant. Ne pas appliquer de peintures, solvants, adhésifs ou étiquettes autocollantes, à l'exception de ceux recommandés par les instructions du fabricant de casque. Le casque doit être porté avec la pointe tournée vers l'avant. Certains modèles ont un symbole indiquant que le casque doit être porté en sens inverse; dans ce cas, le harnais doit être enlevé et placé dans le dos, afin que le casque puisse être porté avec la pointe tournée vers l'arrière et avec le dispositif de réglage derrière la tête. Pour modifier l'ajustement, ajustez le harnais à l'arrière du casque et vérifiez que le casque s'ajuste confortablement au tour de tête. Lorsqu'il n'est pas utilisé ou pendant le transport, ce casque doit être rangé dans une caisse ou un carton à l'abri des rayons solaires directs, des produits chimiques et des substances abrasives, et de manière à ne pas pouvoir être endommagé par un contact avec des surfaces / objets durs. Les conditions de stockage sont un facteur important pour que les casques isolants conservent leurs propriétés électriques et mécaniques. On recommande de stocker le casque à une température dans l'intervalle 20 ± 15˚C.

UTILISATION: Ce casque est réalisé de telle façon que l'énergie développée lors d'un impact soit absorbée par la destruction partielle de la calotte et du harnais. Même si de telles détériorations ne sont pas immédiatement apparentes, il est recommandé de remplacer tout casque ayant subi un choc important. L'attention des utilisateurs est attirée sur les dangers qu'il aurait à modifier ou à supprimer l'un des éléments d'origine du casque autres que ceux recommandés par le fabricant ou à adapter l'utilisation des accessoires qui ne sont pas recommandés par le fabricant. Des accessoires et/ou des harnais de rechange, des mentonnières, des protège-oreilles, des pare-soleil et des lampes montées sur casque sont disponibles avec instructions de montage fournis par JSP. Ne pas appliquer de peintures, solvants, adhésifs ou autres marquages qui ne soient pas en accord avec les instructions données par le fabricant.

INSPECTION ET PORT DU CASQUE: Le casque est un système complet comprenant une coquille et un harnais. La durée de vie utile du casque dépend de nombreux facteurs, notamment les basses et les hautes températures, les produits chimiques, les rayons solaires et les mauvaises utilisations. Le casque doit être inspecté tous les jours pour détecter des signes de fissures/fêlures, de fragilisation, d'endommagement du casque ou du harnais. L'utilisateur doit savoir que la protection assurée par le casque peut diminuer du fait de son vieillissement et/ou lorsqu'il est nettoyé de manière incorrecte. L'isolation assurée par le casque peut être affectée par les conditions d'utilisation. La date de fabrication est moulée au sommet de ce casque. Si le casque ne présente pas de défauts, il convient pour les applications prévues. En cas de doute, détruisez le casque. Dans des circonstances normales, Ce casque a une durée de vie utile de 5 ans, ou 10 ans à compter de la date de fabrication, à la première des échéances atteinte. La durée de vie d'utilisation de ce casque peut être affectée par le type de matériaux utilisés dans sa conception et l'environnement où il sera utilisé et stocké. Veuillez demander des conseils auprès du fabricant. On ne doit jamais utiliser un composant autre qu'un composant JSP sur un casque. Le casque peut être nettoyé avec du savon et de l'eau chaude, et peut être séché avec un chiffon tendre. Le casque ne doit pas être nettoyé avec des produits abrasifs ou des solvants et il ne doit pas être stocké en étant exposé aux rayons solaires directs ou en contact avec des solvants.

AVERTISSEMENT : Nous attirons l'attention des utilisateurs sur les dangers pouvant survenir lorsqu'un composant d'origine de l'équipement de protection est modifié ou retiré sans tenir compte des recommandations de JSP Ltd. L'équipement de protection ne doit faire l'objet d'aucune adaptation non recommandée par JSP Ltd. Toute modification ou adaptation peut grandement affecter la protection assurée par l'équipement, ce qui peut entraîner des blessures graves ou mortelles.

MARQUAGES: (Tous les marquages ci-dessous ne seront pas visible sur le produit)			
JSP	Marque du fabricant	bsi	Indique que la fabrication du produit répond aux normes BSI de rendement et de gestion de la qualité
CE	Conformité à la législation européenne 2016/425	UK CA	Règlement 2016/425 relatif aux équipements de protection individuelle, tel que modifié pour s'appliquer en GB
EN 14052: - - - -	Le numéro de la norme européenne pour les casques de sécurité industriels et son année de publication		
A#: - - - -	Amendement à la norme EN14052 et son année de publication		
53-64 cm	Dimensions du casque, circonférence de la tête		
-20°C / -30°C / -40°C	Le casque assurera la protection lorsqu'il est porté à une température ambiante supérieure aux valeursindiquées ci-contre		
+150°C	Le casque assurera la protection lorsqu'il est porté à une température ambiante inférieure à la valeur indiquée ci-contre		
MM	Le casque assurera une protection contre les projections de métal fondu		
440 V a.c.	Le casque protègera l'utilisateur contre un contact accidentel, de courte durée, avec des conducteurs électriques sous tension, jusqu'à une tension maximum de 440 V a.c.		
LD	Le casque assurera une protection contre les forces latérales decompression		
	Le harnais peut être inséré pour le porter en sens inverse		

JUGULAIRE 2 POINTS : pour accrocher correctement la jugulaire 2 points au casque, référez-vous aux schémas A-E.

DE INDUSTRIESCHUTZHELME
EN14052

Eine Kopie der Konformitätserklärung dieses Produkts finden Sie unter: documents.jspsafety.com

VERBINDEN DER GURT-ANSCHLAGPUNKTE UND VERWENDUNG DES 3D ADJUSTMENT™: Die Stifte des Auffanggurts müssen in die entsprechenden Löcher an den Gurtbändern an der Vorder- und Rückseite des Helms eingeführt werden (siehe Abbildung 2). An jedem Punkt können drei Löcher verwendet werden, um das 3D Adjustment™ einzustellen. Durch die Einstellung wird die Höhe des Riemens und seine Position am Hinterkopf verändert (siehe Abbildung 3).

PASSFORM UND EINSTELLUNG DES INDUSTRIESCHUTZHELMS: Um ausreichenden Schutz zu bieten, muss die Passform des Helms an die Kopfgröße des Trägers angepasst werden. Der Schirm des Helms muss nach vorne zeigen. Einige Modelle zeigen das umgekehrte Tragesymbol. Dies bedeutet, dass die Innenausstattung herausgenommen und umgekehrt eingesetzt werden kann, sodass der Helm mit dem Schirm und der Einstellungsregelung nach hinten zeigend getragen werden kann. Um die Passform zu ändern, passen Sie die Innenausstattung an der Hinterseite des Helms an, bis der Helm bequem über dem Scheitel sitzt. Wird der Helm nicht verwendet oder wird er transportiert, sollte er in einem Behälter vor direkter Sonneneinstrahlung geschützt, nicht in der Nähe von Chemikalien und Scheuermitteln aufbewahrt und so gelagert werden, dass er nicht durch physischen Kontakt mit harten Oberflächen/ Gegenständen beschädigt werden kann. Die Lagerbedingungen spielen eine wichtige Rolle beim Erhalt der elektrischen und mechanischen Eigenschaften von isolierenden Helmen. Es wird empfohlen, den Helm bei Temperaturen von 20 ± 15˚C aufzubewahren.

VERWENDUNG: Dieser Helm nimmt die Aufprallenergie bei einer teilweisen Zerstörung oder Beschädigung der Schale oder der Innenausstattung auf. Auch wenn eine solche Beschädigung nicht sofort sichtbar ist, sollten Helme, die einem schweren Aufprall ausgesetzt waren, ausgetauscht werden. Dieser Helm schützt den Träger vor elektrischen Schlägen, indem gefährlicher Strom nicht über den Kopf durch den Körper geleitet wird. Bei Arbeiten an Niederspannungsanlagen muss der Helm zusammen mit anderer isolierender Schutzausrüstung getragen werden. Der Benutzer muss kontrollieren, dass die elektrischen Grenzen des Helms mit der Nennspannung übereinstimmen, die bei der Verwendung auftreten kann. Das Ändern oder Entfernen von Originalteilen des Helms ist gefährlich, sofern dies nicht vom Helmhersteller empfohlen wurde. Der Helm darf zum Zweck der Befestigung von Zubehör nicht verändert werden, sofern dies nicht vom Helmhersteller empfohlen wurde. Verwenden Sie keine isolierenden Helme, wenn die Gefahr besteht, dass die isolierenden Eigenschaften herabgesetzt werden könnten. Zubehör bzw. Ersatzfutter, Kinnriemen, Gehörschutzkapseln, Visiere und Helmlampen sind mit Montageanleitungen bei JSP erhältlich. Tragen Sie keine Farbe, Lösungsmittel, Klebstoffe oder Aufkleber auf den Helm auf, sofern dies nicht vom Helmhersteller empfohlen wurde.

KONTROLLE UND PFLEGE DES HELMS: Der Helm besteht aus einer Schale mit Innenausstattung. Die Nutzungsdauer des Helms wird von vielen Faktoren, wie z.B. Kälte, Hitze, Chemikalien, Sonneneinstrahlung oder verkehrte Verwendung, beeinflusst. Der Helm muss täglich auf sichtbare Risse, Brüchigkeit oder Schäden am Helm oder der Innenausstattung kontrolliert werden. Als Benutzer sollten Sie daran denken, dass der Schutz möglicherweise durch Alterung bzw. falsche Reinigung verloren gehen kann. Die Wirkung der isolierenden Eigenschaften des Helms kann durch die Nutzungsbedingungen beeinflusst werden. Das Herstellungsdatum ist in den Schirm des Helms eingeprägt. Ist der Helm nicht beschädigt, ist er für den Verwendungszweck geeignet. Haben Sie Zweifel, entsorgen Sie den Helm. Unter normalen Bedingungen hat der Helm eine Nutzungsdauer von 5 Jahren oder eine Lebensdauer von 10 Jahren ab dem Herstellungsdatum, je nachdem, was zuerst eintritt. Die Nutzungsdauer dieses Helms wird durch die Materialarten beeinflusst, die für seine Konstruktion verwendet werden, sowie durch die Umgebung, in der der Helm verwendet und gelagert wird. Der Hersteller sollte um Rat gefragt werden. Es dürfen keinesfalls Komponenten am Helm befestigt werden, die nicht von JSP stammen. Nach dem Tragen kann der Helm mit warmem Seifenwasser gereinigt und einem weichen Tuch abgetrocknet werden. Der Helm sollte nicht mit Scheuer- oder Lösungsmitteln gereinigt werden und darf nicht unter direkter Sonneneinstrahlung oder in Kontakt mit Lösungsmitteln gelagert werden.

WARNUNG: Der Benutzer wird darauf hingewiesen, dass es gefährlich ist, Originalteile der Schutzausrüstung zu verändern oder zu entfernen, sofern dies nicht von JSP Ltd. empfohlen wird. Die Schutzausrüstung darf nicht in einer von JSP Ltd. nicht empfohlenen Weise angepasst werden. Änderungen oder Anpassungen können die Schutzwirkung erheblich beeinträchtigen, was zu schweren Verletzungen oder zum Tod führen kann.

KENNZEICHNUNGEN: (Erfüllt optionale Anforderungen bezüglich Verstopfungen)			
JSP	Markenzeichen des Herstellers	bsi	Weist darauf hin, dass bei der Produktherstellung BSI Leistungs- und Qualitätssicherungsstandards eingehalten wurden
CE	Produkt erfüllt alle Anforderungen dieser für dieses Produkt gültigen EU-Richtlinien 2016/425	UK CA	Verordnung 2016/425 über persönliche Schutzausrüstung in der geänderten Fassung für die Anwendung in GB
EN 14052: - - - -	Nummer der europäischen Norm für Industrieschutzhelme sowie Jahr der Veröffentlichung		
A#: - - - -	Änderung der EN14052 sowie Jahr der Veröffentlichung		
53-64 cm	Größenbereich des Helms, Kopfumfang		
-20°C / -30°C / -40°C	Der Helm bietet einen gewissen Schutz, wenn er in einer Umgebung bei oder über diesen Temperaturen getragen wird		
+150°C	Der Helm bietet einen gewissen Schutz, wenn er in einer Umgebung bei oder unter diesen Temperaturen getragen wird		
MM	Der Helm bietet einen gewissen Schutz gegen Spritzer von geschmolzenem Metall		
440 V a.c.	Der Helm schützt den Benutzer gegen kurzzeitigen, unbeaBSIchtigten Kontakt mit elektrischen Leitern bis zu einer Spannung von 440 V a.c.		
LD	Der Helm bietet einen gewissen Schutz vor seitlichen Druckbelastungen		
	Innenausstattung kann so eingesetzt werden, dass der Helm umgekehrt getragen werden kann		

2-PUNKT KINNRIEMEN: Sehen Sie die Abbildungen A-E, um einen JSP 2-Punkt-Kinnriemen korrekt an einem JSP-Helm zu montieren.

NL INDUSTRIËLE VEILIGHEIDSHELMEN
EN14052

Deze handleiding moet worden bewaard voor toekomstig gebruik. Een kopie van deze handleiding en de Verklaring van Overeenstemming voor het product kunt u vinden op de productpagina: documents.jspsafety.com

AANSLUITEN VAN BINNENWERKBEVESTIGINGSPUNTEN MET BEHULP VAN HET 3D ADJUSTMENT™-SYSTEEM VAN JSP™: De pennen van het binnenwerk moeten in de bijbehorende gaten op de gespen aan de voor- en achterkant van de helm gestoken worden (zie afbeelding 2). Er zijn drie gaten die op elk punt gebruikt kunnen worden, en hiermee kan de drager het 3D Adjustment™-systeem aanpassen. Hiermee wordt de hoogte van de gesp en de positie van de gesp tot de achterkant van het hoofd aangepast (zie afbeelding 3).

INDUSTRIËLE VEILIGHEIDSHELM PASSEN EN AANPASSEN: Deze helm dient aangepast te worden aan het hoofd van de gebruiker zodat optimale bescherming wordt geboden. Plaats de helm op het hoofd met de punt naar voren gericht. Sommige helmen hebben het omgekeerde opzet-systeem, wat erop wijst dat de huls eruit genomen kan worden en achterwaarts teruggeplaatst zodat de helm gedragen kan worden met de punt naar achter en met de spanner achter het hoofd. Om de passing aan te passen dient u de huls achteraan op de helm aan te passen en te controleren of er een comfortabele passing is rond de kroon van het hoofd. Wanneer de helm niet gebruikt wordt of tijdens transport, dient deze helm bewaard te worden in een afgesloten bak zodat er geen zonlicht bij kan, uit de buurt van chemicaliën en schurende stoffen en dat deze niet beschadigd kan worden door fysiek contact met harde oppervlakken/voorwerpen. De opslagcondities vormen een belangrijke factor voor het in stand houden van de elektrische en mechanische prestatie van isolerende helmen. Het wordt aanbevolen dat de opslagconditie in het bereik 20 ± 15˚C wordt gehouden.

GEBRUIK: De helm is gemaakt om de energie van een inslag op te vangen door gedeeltelijke vernieling of beschadiging van de schaal of het harnas. Ook als een beschadiging niet, of niet duidelijk zichtbaar is, elke helm die bloot heeft gestaan aan inslag of ernstige druk moet vervangen worden. De gebruiker dient te controleren dat de elektrische limieten van de helmen overeenkomen met de nominale spanning die tijdens gebruik ondervonden wordt. De aandacht van gebruikers wordt ook gevestigd op het gevaar van het wijzigen of verwijderen van de oorspronkelijke onderdelen van de helm, naast de te vervangen onderdelen zoals aanbevolen door de fabrikant van de helm. Helmen mogen niet worden aangepast met als doel opzetstukken te plaatsen op een manier die niet wordt aanbevolen door de fabrikant van de helm. Gebruik geen isolerende helmen in situaties waar er een risico bestaat dat de isolerende eigenschappen mogelijk afgenomen zijn. Bij JSP zijn accessoires en/of vervangende tuigen, kinriempjes, oorbeschermers, gelaatsschermen en helmgemonteerde lampen verkrijgbaar. Breng geen verf, oplosmiddelen, kleefmiddelen of zelfklevende labels aan, behalve conform de instructies van de helmfabrikant.

INSPECTIE EN ZORG VOOR DE HELM: De helm is een compleet systeem bestaande uit huls en tuig. De bruikbare duur van de helm wordt beïnvloed door heel wat factoren zoals koude, warmte, chemicaliën, zonlicht en verkeerd gebruik. Onderzoek de helm dagelijks op zichtbare tekenen van barsten, broosheid of schade aan helm of tuig. De gebruiker dient zich ervan bewust te zijn dat er een potentieel risico bestaat op verminderde bescherming als het gevolg van veroudering en/of ongepaste reiniging van de helm. De effectiviteit van de isolatie-eigenschappen van de helm kunnen worden aangetast door de gebruiksomstandigheden. De fabricagedatum werd in de punt van de helm gegoten. De helm is geschikt voor het beoogde doel wanneer de helm geen defecten vertoont. Vernietig de helm in geval van twijfel. Onder normale omstandigheden De helm heeft bij gebruik een levensduur van 5 jaar of een levensduur van 10 jaar vanaf de productiedatum. De lengte van de bruikbare levensduur van deze helm wordt beïnvloed door de soorten materiaal die bij de constructie worden gebruikt en de omgeving waarin de helmen worden gebruikt en opgeslagen. Er moet advies worden ingewonnen bij de fabrikant. Dit geldt voor wat het eerste van toepassing is. Onder geen omstandigheden mag een andere component dan een JSP component gebruikt worden op een helm. De helm kan na gebruik gereinigd worden met zeep en warm water. Drogen met een zachte doek. De helm mag niet gereinigd worden met schuurmiddelen of oplosmiddelen en mag niet in direct zonlicht of in contact met andere oplosmiddelen worden opgeslagen.

WAARSCHUWING: Dragers wordt tevens gewezen op het gevaar van het aanpassen of het verwijderen van de originele onderdelen van de beschermende uitrusting, anders dan aanbevolen door JSP. Beschermende uitrusting mag op geen enkele andere manier aangepast worden dan door JSP Ltd. wordt aanbevolen. Wijziging of aanpassing kan in belangrijke mate de bescherming negatief beïnvloeden hetgeen tot ernstig persoonlijk letsel of de dood kan leiden.

MARKERINGEN: (Niet alle onderstaande markeringen zijn zichtbaar op het product)			
JSP	Handelsmerk fabrikant	bsi	Geeft aan dat de fabrikant van het product voldoet aan BSI normen op het gebied van prestaties en kwaliteitsbeheer'
CE	Conform de Europese wetgeving 2016/425	UK CA	Verordening 2016/425 betreffende persoonlijke beschermingsmiddelen, zoals gewijzigd om van toepassing te zijn in GB
EN 14052: - - - -	Het nummer van de Europese norm voor industriële veiligheidshelmen en het jaar van publicatie		
A#: - - - -	Wijziging van EN 14052 en het jaar van publicatie		
53-64 cm	De maten van de helm, hoofdomtrek		
-20°C / -30°C / -40°C	De helm zal enige bescherming bieden wanneer deze gedragen wordt in een omgeving op of boven deze temperaturen		
+150°C	De helm zal enige bescherming bieden wanneer deze gedragen wordt in een omgeving op of onder deze temperaturen		
MM	De helm biedt bescherming tegen spatten van gesmolten metaal		
440 V a.c.	De helm beschermt de gebruiker tegen kortstondig, accidenteel contact met live elektrische geleiders tot op een spanning van 440 V a.c.		
LD	De helm biedt bescherming tegen laterale compressieve ladingen		
	De huls kan geplaatst worden voor omgekeerd opzetten		

DA INDUSTRISIKKERHEDSHJELME
EN14052

Denne vejledning skal opbevares til senere brug. En kopi af denne vejledning og overensstemmelseserklæring for produktet kan findes på produktsiden: documents.jspsafety.com

TILSLUTNING AF REMFASTGØRELSESPUNKTER OG BRUG AF 3D ADJUSTMENT™: Stifterne på remmen skal sættes ind i de tilsvarende huller på båndstropperne foran og bag på hjelmen (se billede 2). Der er tre huller, der kan bruges på hvert punkt, og dette gør det muligt for brugeren at indstille 3D Adjustment™. Disse ændrer højden af remmen og positionen af remmen på bagsiden af hovedet (se billede 3).

INDUSTRISIKKERHEDSHJELMES PASFORM OG JUSTERING: For at yde tilstrækkelig beskyttelse skal hjelmen passe eller justeres, så den passer til brugerens hoved. Hjelmen skal bæres med skyggen fremad. Nogle modeller viser symbolet for modsat påføring, hvilket indikerer, at indsatsen kan tages ud og sættes omvendt i igen, således at hjelmen kan bæres med skyggen bagtil og justeringsanordningen bag hovedet. For at ændre pasformen juster indsatsen bag i hjelmen og sørg for, at hjelmen sidder behageligt fast omkring issen. Når hjelmen ikke er i brug eller transporteres, skal den opbevares i en beholder, så den ikke udsættes for direkte sollys, på afstand af kemikalier og slibemidler, og den må ikke beskadiges af fysisk kontakt med hårde overflader/genstande. Opbevaringsforholdene er en vigtig faktor for beskyttelse af isolerende hjelmes elektriske og mekaniske ydelse. Det anbefales, at opbevaringsforholdene ligger i området 20 ± 15˚C.

BRUG: Hjelmen er fremstillet til at at absorbere energien ved et slag gennem delvis ødelæggelse eller skade på skallen eller indsatsen, og selvom en skade af denne type ikke umiddelbart kan ses, skal hjelme, der udsættes for hårde slag, altid udskiftes. Brugerne gøres også opmærksomme på, at det er farligt at modificere eller fjerne originale komponentdele i hjelmen, undtagen som anbefalet af hjelmens producent. Hjelme må ikke tilpasses med henblik på at montere tilbehør på måder, som ikke anbefales af hjelmens producent. Isolerende hjelme må ikke anvendes i situationer, hvor der er risiko for, at de isolerende egenskaber kan blive reduceret. Tilbehør og/eller udskiftningsindsatser, hageremme, ørebeskyttere, visirer og hjelmmonterede lamper kan fås med monteringsanvisninger fra JSP. Der må ikke påføres maling, opløsningsmidler, klæbemidler eller selvklæbende labels, undtagen som i overensstemmelse med vejledningen fra hjelmens producent.

EFTERSYN OG VEDLIGEHOLDELSE AF HJELMEN: Hjelmen er et komplet system bestående af skal og indsats. Hjelmens levetid påvirkes af mange faktorer, herunder kulde, varme, kemikalier, sollys og forkert brug. Hjelmen skal efterses dagligt for at kontrollere, at der ikke er tydelige tegn på revner, skørheder eller skader på enten hjelmen eller indsatsen. Brugeren skal være opmærksom på, at der er risiko for, at beskyttelseseffekten reduceres som følge af ælde og/eller utilstrækkelig rengøring. Effektiviteten af hjelmens isolerende egenskaber kan blive påvirket af brugsforholdene. Fremstillingsdatoen er støbt ind i skyggen på denne hjelm. Så længe hjelmen ikke har skader, er den velegnet til den tilsigtede brug. I tilfælde af tvivl skal hjelmen kasseres. Under normale omstændigheder hjelmen har en holdbarhed på 5 år fra datoen for ibrugtagning eller 10 år fra produktionsdatoen, afhængigt af hvad der kommer først. Længden af denne hjelms anvendelige levetid vil blive påvirket af de typer materiale, der anvendes i dens konstruktion og det miljø, hvor hjelmene bruges og opbevares. Der bør indhentes vejledning hos fabrikanten. Der må under ingen omstændigheder anvendes andet end JSP-komponenter på en hjelm. Hjelmen kan efter brug rengøres med sæbe og varmt varm og tørres efter med en blød klud. Hjelmen må ikke rengøres med slibemidler eller opløsningsmidler og må ikke opbevares i direkte sollys eller i kontakt med opløsningsmidler.

ADVARSEL: Bemærk, at der er risiko forbundet med at ændre eller fjerne nogen af de originale dele af beskyttelsesudstyret, medmindre JSP Ltd. har anbefalet dette. Beskyttelsesudstyr må ikke tilpasses på andre måder, end JSP Ltd. har anbefalet. Ændringer eller tilpasninger kan har signifikant betydning for den beskyttelse, som udstyret yder, og kan potentielt resultere i dødbringende kvæstelser.

MÆRKNINGER: (Visse af nedenstående mærkninger vises ikke på produktet)			
JSP	Producentvaremærke	bsi	Angiver, at produktet produceres iht. BSI standarder for ydelse og kvalitetsstyring
CE	I overensstemmelse med EU-lovgivningen 2016/425	UK CA	Forordning 2016/425 om personlige værnemidler, som ændret til at gælde i GB
EN 14052: - - - -	Det europæiske standardnummer for industrisikkerhedshjelme og publikationsår		
A#: - - - -	Ændring til EN14052 og publikationsår		
53-64 cm	Hjelmens størrelsesområde, hovedomkreds		
-20°C / -30°C / -40°C	Hjelmen vil yde en vis beskyttelse, når den bæres i omgivelser ved eller over disse temperaturer		
+150°C	Hjelmen vil yde en vis beskyttelse, når den bæres i omgivelser ved eller under disse temperaturer		
MM	Hjelmen vil yde en vis beskyttelse mod stænk fra smeltet metal		
440 V a.c.	Hjelmen vil beskytte brugeren mod kortsigtet, utilsigtet kontakt med strømførende ledninger op til en spænding på 440 V a.c.		
LD	Hjelmen vil yde en vis beskyttelse mod sideværts trykbelastninger		
	Indsatsen kan sættes i for omvendt påføring		

NO VERNEHJELMER FOR INDUSTRI
EN14052

Denne håndboken må beholdes for fremtidig referanse. En kopi av denne manualen og samsvarserklæringen for produktet finner du på produktsiden: documents.jspsafety.com

KOBLE TIL FESTEPUNKTENE FOR SELEN OG BRUKE 3D-ADJUSTMENT™: Stiftene på selen må settes inn i de tilsvarende hullene i båndstroppene foran og bak på hjelmen (se bilde 2). Det er tre hull som kan brukes for hvert punkt, og det gjør det mulig for brukeren å stille inn 3D Adjustment™. Disse endrer høyden på stroppen og posisjonen til stroppen på baksiden av hodet (se bilde 3).

TILPASNING OG JUSTERING AV INDUSTRIVERNEHJELM: Hjelmen skal tilpasses og justeres etter størrelsen til brukerens hode slik at den gir tilstrekkelig beskyttelse. Hjelmen må brukes med skyggen vendt forover. Noen modeller viser motsatt påførings***symbol. Dette indikerer at nettet kan tas ut og settes på gjen baklengs, slik at hjelmen kan brukes med skyggen vendt bakover og med justeringen bak hodet. For å endre tilpasningen, juster nettet bak i hjelmen og sikre en komfortabel tilpasning rundt toppen av hodet. Når hjelmen ikke er i bruk eller når den transporteres, skal den oppbevares i en beholder slik at den ikke utsettes for direkte sollys, på avstand fra kjemikalier og slipende stoffer, og at den ikke kan skades av fysisk kontakt med harde overflater/ gjenstander. Oppbevaringstemperaturen er en viktig faktor for bevaring av den elektriske og mekaniske ytelsen til isolerende hjelmer. Det anbefales å holde oppbevaringstemperaturen innenfor 20 ± 15 °C.

BRUK: Hjelmen er laget for å absorbere energien fra et støt ved delvis ødeleggelse eller skade på skallet eller nettet. Selv om slik skade kanskje ikke vises umiddelbart, skal en hjelm som har blitt utsatt for et kraftig støt, skiftes ut. Brukerens oppmerksomhet trekkes også til faren ved å modifisere eller fjerne noen av de opprinnelige komponentdelene til hjelmen, annet enn det som anbefales av hjelmprodusenten. Hjelmene skal ikke tilpasses for å feste på utstyr som ikke er anbefalt av hjelmprodusenten. Ikke bruk isolerende hjelmer i situasjoner der det er fare for at de isolerende egenskapene kan reduseres. Tilbehør og/eller ekstra nett, hakestropper, hørselvern, skjermer og hjelmmonterte lamper er tilgjengelige med monteringsinstruksjoner fra JSP. Ikke påfør maling, løsemidler, klebemidler eller klistermerker, unntatt i henhold til instruksjonene fra hjelmprodusenten.

INSPEKSJON OG VEDLIKEHOLD AV HJELMEN: Hjelmen er et komplett system som består av skall og nett. Hjelmens bruksnyttige levetid påvirkes av mange faktorer inkludert kulde, varme, kjemikalier, sollys og feil bruk. Hjelmen skal undersøkes daglig for tydelige tegn på sprekker, skjørhet eller skade på enten hjelmen eller nettet. Brukeren skal være oppmerksom på den potensielle faren for redusert vern på grunn av alder og/eller upassende rengjøring. Effektiviteten til de isolerende egenskapene til hjelmen kan påvirkes av bruksforholdene. Produksjonsdatoen er preget inn i hjelmskyggen. Hjelmen er egnet for det tiltenkte formålet så lenge den er uten defekter. Hvis du er i tvil, skal hjelmen destrueres. Under vanlige omstendigheter hjelmen har en brukstid på 5 år eller en levetid på 10 år fra produksjonsdatoen, alt etter hva som inntreffer først. Lengden på brukstiden til denne hjelmen vil bli påvirket av materialtypene som brukes i konstruksjonen og miljøet der hjelmene brukes og lagres. Veiledning bør søkes fra produsenten. Ikke under noen omstendigheter skal en annen komponent enn en JSP-komponent brukes på en hjelm. Etter bruk kan hjelmen rengjøres med såpe og varmt vann, og tørkes med en myk klut. Hjelmen skal ikke rengjøres med slipende stoffer eller løsemidler, og skal ikke oppbevares i direkte sollys eller i kontakt med løsemidler.

ADVARSEL: Vi gjør brukerne oppmerksom på faren ved å endre eller fjerne noen av de opprinnelige komponentdelene i verneutstyret, annet enn det som er anbefalt av JSP Ltd. Verneutstyr skal ikke tilpasses på noen måte som ikke er anbefalt av JSP Ltd. Modifikasjon eller tilpasning kan ha stor innvirkning på beskyttelsen som gis, og dette kan føre til alvorlig personskade eller død.

MERKER: (Visse av de nedenstående markeringene vises ikke på produktet)			
JSP	Produsentens varemerke	bsi	Angir at produksjonen av produktet oppfyller BSI standarder til ytelse og kvalitetsstyring
CE	I samsvar med europeisk lovgivning 2016/425	UK CA	Forskrift 2016/425 om personlig verneutstyr, som endret til å gjelde i GB
EN 14052: - - - -	Det europeiske standardnummeret for vernehjelmer til industri og dennes publikasjonsår		
A#: - - - -	Endringer til EN 14052 og dennes publikasjonsår		
53-64 cm	Størrelsen på hjelmen, hodeomkrets		
-20°C / -30°C / -40°C	Hjelmen gir noe beskyttelse ved bruk i et miljø ved eller over disse temperaturene		
+150°C	Hjelmen gir noe beskyttelse ved bruk i et miljø ved eller under disse temperaturene		
MM	Hjelmen gir noe beskyttelse mot sprut av støpemetall		
440 V a.c.	Hjelmen vil beskytte brukeren mot kortvarig, utilsiktet kontakt med strømførende ledere for en spenning på opptil 440 V a.c.		
LD	Hjelmen gir noe beskyttelse mot lateral trykkbelasting		
	Nettet kan settes inn for motsatt påføring***		

SV INDUSTRIHJÄLMAR
EN14052

Denna handbok måste sparas för framtida bruk. En kopia av denna handbok och försäkran om överensstämmelse för produkten finns på produktsidan av: documents.jspsafety.com

FÄSTPUNKTER FÖR INREDNING OCH ANVÄNDNING AV 3D ADJUSTMENT™: Inredningens stift måste föras in i motsvarande hål på remmarna på bak- och framsidan av hjälmen (se bild 2). Vid varje fäste finns det tre hål som kan användas vilket gör att användaren kan ställa in 3D Adjustment™. Dessa ändrar höjden på remmen och dess position i nacken (se bild 3).

ANPASSNING OCH REGLERING AV INDUSTRIHJÄLMAR: För tillbörligt skydd måste den här hjälmen passa användarens huvud eller anpassas efter detta. Hjälmen ska bäras med skärmen vänd framåt. På vissa modeller visas symbolen för omvänd användning, vilket betyder att huvudbandet kan tas ut och sättas tillbaka åt andra hållet så att hjälmen kan användas med skärmen vänd bakåt och med reglerbandet bakom huvudet. Reglera passformen genom att justera huvudbandet bak på hjälmen och säkerställ en bekväm passform runt hela huvudet. När hjälmen inte används eller vid transport ska den förvaras i en behållare så att den inte utsätts för direkt solljus, inte kommer i närheten av kemikalier och slipmedel och inte kan skadas genom fysisk kontakt med hårda ytor/föremål. Förvaringsförhållandena är en viktig faktor för att isolerande hjälmar ska ha kvar sin elektriska och mekaniska skyddsförmåga. En förvaringstemperatur på 20 ± 15˚C.

ANVÄNDNING: Hjälmen är konstruerad för att absorbera stötar genom att skalet eller huvudbandet delvis förstörs eller skadas, och även om sådana skador inte syns vid direkt anblick måste hjälmar som utsatts för häftiga stötar bytas ut. Observera att det kan vara farligt att ändra på eller ta bort hjälmens ingående originaldelar i strid mot hjälmtillverkarens rekommendationer. Hjälmen får inte heller anpassas i syfte att sätta på extrautrustning på ett sätt som inte rekommenderas av hjälmtillverkaren. Använd inte isolerande hjälmar om det finns risk för att de isolerande egenskaperna inte är tillräckliga. Tillbehör och/eller reservdelar som huvudband, hakremmar, hörselskyddskåpor, visir och hjälmlampor finns att köpa med monteringsanvisningar från JSP. Applicera inte färg, lösningsmedel eller lim och sätt inte på några klistermärken i strid mot hjälmtillverkarens instruktioner.

INSPEKTION OCH VÅRD AV HJÄLMEN: Hjälmen är ett komplett system som består av skal och huvudband. Hjälmens livslängd påverkas av flera faktorer som kyla, värme, kemikalier, solljus och felaktig användning. Hjälmen bör kontrolleras dagligen efter synliga tecken på sprickbildning, sprödhet och skador på både skal och huvudband. Observera att skyddsförmågan allvarligt kan försämras med tiden och/eller om hjälmen inte rengörs på rätt sätt. Hur effektiva de isolerande egenskaperna är kan påverkas av användningsförhållandena. Tillverkningsdatumet står ingjutet i hjälmens skärm. Så länge hjälmen inte är defekt är den lämplig för avsett ändamål. Om det finns minsta tvivel bör hjälmen förstöras. Under normala förhållanden hjälmen har en brukslivslängd på 5 år eller en livslängd på 10 år från tillverkningsdatum, beroende på vilket som kommer först. Hjälmens livslängd kommer att påverkas av de typer av material som används i dess konstruktion och den miljö där hjälmarna används och lagras. Vägledning bör sökas från tillverkaren. Under inga omständigheter får andra delar än JSP-delar användas på hjälmen. Hjälmen kan rengöras med tvål och varmt vatten och sedan torkas med en mjuk trasa efter användning. Hjälmen bör inte rengöras med slip- eller lösningsmedel, och den får inte förvaras i direkt solljus eller i kontakt med lösningsmedel.

VARNING: Användare bör notera faran med att modifiera eller ta bort originaldelar av skyddsutrustningen, annat än vad som rekommenderas av JSP Ltd. Skyddsutrustningen får inte justeras på något sätt som inte rekommenderas av JSP Ltd. Modifieringar eller justeringar kan påverka skyddet som utlovas markant, vilket kan leda till allvarliga personskador eller döden.

MÄRKNINGAR: (All nedanstående märkning visas inte på produkten)			
JSP	Tillverkarens varumärke	bsi	Indikerar att produkttillverkningen uppfyller BSI prestanda- och kvalitetshanteringsstandarder
CE	Uppfyller europeisk lagstiftning 2016/425	UK CA	Förordning 2016/425 om personlig skyddsutrustning, ändrad för att gälla i GB
EN 14052: - - - -	Numret på den europeiska standarden för industrihjälmar och året då den publicerades		
A#: - - - -	Ändring av SS-EN 14052 och året då den publicerades		
53-64 cm	Huvudstorleken som hjälmen passar för; huvudets omkrets		
-20°C / -30°C / -40°C	Hjälmen ger visst skydd när den används i ovanstående, eller högre, temperaturer		
+150°C	Hjälmen ger visst skydd när den används i ovanstående, eller lägre, temperaturer		
MM	Hjälmen ger visst skydd mot stänk av smält metall		
440 V a.c.	Hjälmen skyddar användaren vid kortvarig oavsiktlig kontakt med spänningsförande elektriska ledare med en spänning på upp till 440 V a.c. växelström		
LD	Hjälmen ger visst skydd mot sidotryck		
	Ett huvudband kan infogas för omvänd användning		

FI TEOLLISUUSKYPÄRÄT
EN14052

Tämä käsikirja on säilytettävä myöhempää käyttöä varten. Kopio tästä käsikirjan ja vaatimustenmukaisuusvakuutus tuotteen löytyvät tuotteen sivulle: documents.jspsafety.com

HIHNAN KIINNITYSPISTEIDEN KIINNITYS JA 3D ADJUSTMENT™ -SÄÄDÖN KÄYTTÖ: Hihnan tapit on kiinnitettävä hihnojen vastaaviin reikiin kypärän edessä ja takana (katso kuva 2). Kussakin pisteessä on kolme reikää, jotka mahdollistavat 3D Adjustment™ -säädön käytön. Niiden avulla voidaan säätää hihnan korkeutta ja asentoa pään takana (katso kuva 3).

TEOLLISUUSKYPÄRÖIDEN SOVITUS JA SÄÄTÖ: Suojan varmistamiseksi kypärän on sovittava hyvin käyttäjän päähän. Muutoin se täytyy säätää sopivaksi. Kypärää on käytettävä lippa eteenpäin. Joissakin malleissa on symboli, joka esittää kypärän käyttämistä takaperin. Tämä merkitsee sitä, että panta ja hihnat voidaan irrottaa ja asettaa takaperin. Tällöin kypärää voi käyttää siten, että lippa osoittaa taaksepäin ja säätöjärjestelmä on pään takana. Säädä kypärää sen takaosassa olevasta pannasta ja hihnoista. Varmista, että kypärä istuu kunnolla päälaen kohdalla. Kun kypärää ei käytetä tai sitä kuljetetaan, sitä on säilytettävä kotelossa suojattuna suoralta auringonvalolta, kemikaaleilta ja hankaavilta aineilta sekä kovien pintojen ja esineiden kosketukselta. Säilytysolosuhteet ovat tärkeässä asemassa eristävän kypärän sähköteknisten ja mekaanisten ominaisuuksien säilymisen kannalta. Säilytyslämpötilaksi suositellaan 20 ± 15˚C.

KÄYTTÖ: Kypärä on suunniteltu niin, että iskun saadessaan sen kuoriosa tai panta ja hihnat ottavat iskun voiman vastaan ja vahingoittuvat. Vaikkei vahingoittuminen näkyisi selvästi, kovalle iskulle altistunut kypärä on vaihdettava uuteen. Kypärän alkuperäisten osien muokkaaminen tai irrottaminen, lukuun ottamatta kypäränvalmistajan suosittamia toimia, voi aiheuttaa vaaratilanteita. Kypärää ei saa muuttaa lisävarusteiden kiinnittämistä varten millään sellaisella tavalla, jota kypäränvalmistaja ei ole hyväksynyt. Älä käytä eristävää kypärää, jos eristyskyvyn heikentymisen riski on olemassa. JSP:n valikoimissa on lisävarusteita ja varaosia, kuten leukahihnoja, korvasuojuksia, visiirejä ja kypärään kiinnitettäviä lamppuja. Niiden kiinnitysohjeet ovat myös saatavana JSP:ltä. Älä käytä maaleja, liuottimia, liimoja tai tarroja muutoin kuin kypäränvalmistajan ohjeiden mukaisesti.

KYPÄRÄN TARKASTUS JA HUOLTO: Kypärä on kuoriosasta sekä pannasta ja hihnoista koostuva suojavaruste. Kypärän käyttöikään vaikuttavat useat tekijät, kuten kylmyys, kuumuus, kemikaalit, auringonvalo ja väärinkäyttö. Kypärä sekä sen panta ja hihnat on tarkistettava päivittäin näkyvien halkeamien, haurastumisen ja muiden vaurioiden varalta. Kypärän suojausominaisuudet saattavat heiketä kypärän vanhetessa ja/tai väärien puhdistusmenetelmien vuoksi. Käyttöolosuhteet saattavat vaikuttaa kypärän eristyskykyyn. Kypärän valmistuspäivä on valettu kypärän lippaan. Kypärä sopii käyttötarkoitukseensa niin kauan kuin siinä ei ole vaurioita. Epävarmoissa tapauksissa kypärä on hävitettävä. Normaaliolosuhteissa kypärän käyttöikä on 5 vuotta tai valmistuspäivästä lukien 10 vuotta sen mukaan, kumpi näistä ehdoista täyttyy ensin. Kypärät imevät iskun energian tuhoamalla kypärän osittain tai vahingoittamalla sitä. Vaikka tällaiset vauriot eivät välttämättä ole helposti nähtävissä, kaikki kypärät, joihin kohdistuu vakavia iskuja, on vaihdettava. Kypärään ei saa liittää mitään muita kuin JSP:n valmistamia osia. Kypärän voi käytön jälkeen puhdistaa saippualla ja lämpimällä vedellä ja kuivata pehmeällä liinalla. Kypärää ei saa puhdistaa hankaavilla aineilla tai liuottimilla eikä sitä saa säilyttää suorassa auringonvalossa tai liuottimien läheisyydessä.

VAROITUS: Turvallisuuden takaamiseksi suojavarusteen alkuperäisiä osia ei saa muuttaa tai poistaa, ellei JSP Ltd. suosittele sitä. Suojavarusteeseen ei saa tehdä mitään sellaisia muutoksia, jotka eivät ole JSP Ltd:n suosittelemia. Muutokset voivat heikentää merkittävällä tavalla suojavarusteen suojauskykyä, mikä voi johtaa vakavaan loukkaantumiseen tai jopa kuolemaan.

MERKINNÄT: (Kaikki alla olevat merkinnät eivät näy tuotteessa)			
JSP	Valmistajan tavaramerkki	bsi	Osoittaa, että tuote on valmistettu BSI suorituskyvyn- ja laadunhallintastandardien mukaan
CE	Noudattaa eurooppalaista lainsäädäntöä 2016/425	UK CA	Henkilösuojaimista koskeva asetus 2016/425, sellaisena kuin se on muutettuna sovellettavaksi GB
EN 14052: - - - -	Teollisuuskypäriä koskeva eurooppalainen standardi ja sen julkaisuvuosi		
A#: - - - -	Muutos standardiin EN14052 ja muutoksen julkaisuvuosi		
53-64 cm	Kypärän kokoalue, pään ympärysmitta		
-20°C / -30°C / -40°C	Kypärä tarjoaa suojaa, kun sitä käytetään tässä lämpötilassa tai tätä lämpimämmissä oloissa		
+150°C	Kypärä tarjoaa suojaa, kun sitä käytetään tässä lämpötilassa tai tätä kylmemmissä oloissa		
MM	Kypärä tarjoaa suojaa sulan metallin roiskeilta		
440 V a.c.	Kypärä suojaa käyttäjää lyhytaikaista, satunnaista jännitteisten sähköjohtimien kosketusta vastaan enintään 440 V a.c.:hen asti		
LD	Kypärä tarjoaa suojaa sivuttaispuristuksessa		
	Panta ja hihnat voidaan asentaa siten, että kypärää voidaan käyttää takaperin		

ES CASCOS DE SEGURIDAD INDUSTRIAL
EN14052

Puede encontrar una copia de la Declaración de conformidad de este producto en: documents.jspsafety.com

CONEXIÓN DE LOS PUNTOS DE FIJACIÓN DEL ARNÉS Y USO DE 3D ADJUSTMENT™: Los pasadores del arnés deben introducirse en los orificios correspondientes de las correas en las partes delantera y trasera del casco (ver imagen 2). En cada punto hay tres orificios que pueden usarse, lo que permite al usuario configurar el 3D Adjustment™. Estos cambian la altura de la correa y su posición en la parte trasera de la cabeza (ver imagen 3).

ADAPTACIÓN Y AJUSTE DEL CASCO DE SEGURIDAD INDUSTRIAL: Para una protección adecuada, este casco debe adaptarse o ajustarse al tamaño de la cabeza del usuario. El casco se ha de llevar con la visera hacia delante. Algunos modelos llevan el símbolo de prenda reversible, que indica que se puede sacar el arnés y ponerlo en la parte de atrás para que el casco se pueda llevar con la visera hacia atrás y el ajustador tras la cabeza. Para cambiar la adaptación, ajuste el arnés de la parte de atrás del casco y asegúrese de que se adapte cómodamente alrededor de la coronilla. Cuando no lo esté usando o para transportarlo, almacene el casco en un embalaje que lo proteja de la luz del sol directa, lo mantenga alejado de sustancias químicas y abrasivas y evite daños por contacto físico con superficies u objetos duros. Las condiciones de la zona de almacenamiento constituyen un factor importante para la conserV a.c.ión de las propiedades de respuesta mecánica y eléctrica de los cascos de aislamiento. Se recomienda que la temperatura de almacenamiento se mantenga dentro del intervalo de 20 ± 15 ºC.

EMPLEO: Los cascos absorben la energía de un golpe mediante la destrucción parcial o el daño del casco. A pesar de que tal daño puede no ser fácilmente evidente, cualquier casco sometido a un impacto severo debe ser reemplazado. Se hace también hincapié a los usuarios con respecto al peligro de modificar o eliminar cualquiera de los componentes originales del casco que no sean los recomendados por el fabricante del casco. Los cascos no deberán adaptarse mediante la fijación de elementos adicionales si no está recomendado por el fabricante del casco. No utilizar cascos aislantes en situaciones en las que exista el riesgo de que las propiedades de aislamiento puedan verse disminuidas. JSP dispone de accesorios y/o arneses de recambio, barboquejos, protectores de oídos, visores y lámparas de montaje sobre casco con sus instrucciones de montaje. No aplicar pinturas, disolventes, adhesivos o etiquetas autoadhesivas, excepto si se hace de acuerdo con las instrucciones del fabricante del casco.

INSPECCIÓN Y CUIDADO DEL CASCO: El casco constituye un sistema completo formado por la carcasa y el arnés. La vida útil del casco se verá afectada por muchos factores como pueden ser el frío, el calor, los productos químicos, la luz solar y el uso indebido. Deberá verificarse el casco a diario, comprobando la presencia de señales evidentes de fisuras, fragilidad o daños tanto en el casco como en el arnés. El usuario debe ser consciente de que existe el riesgo potencial de pérdida de protección debido al envejecimiento y/o a una limpieza inadecuada. La efectividad de las propiedades aislantes del casco pueden quedar afectadas por las condiciones de empleo. La fecha de fabricación se encuentra moldeada en la visera del casco. Mientras el casco no presente defectos será apto para el uso al que está destinado. Ante cualquier duda destruir el casco. Bajo circunstancias normales, el casco tiene una vida útil de 5 años de uso, o de 10 años desde la fecha de fabricación, lo que suceda primero. La vida útil de este casco se verá afectada por los tipos de material utilizados en su construcción y el entorno en el que se utilice y almacene el casco. Se debe solicitar información al fabricante. Bajo ninguna circunstancia debe utilizarse ningún componente en el casco que no sea un componente JSP. Tras su uso, el casco puede limpiarse empleando jabón y agua templada, secando con un paño suave. No deberá limpiarse el casco con sustancias o disolventes abrasivos, ni guardarse expuesto a la luz directa del sol o en contacto con ningún disolvente.

ADVERTENCIA: Los usuarios deben prestar atención al peligro que supone modificar o retirar cualquiera de los componentes originales del equipo de protección de un modo distinto a lo recomendado por JSP Ltd. El equipo de protección no debe adaptarse de ningún modo no recomendado por JSP Ltd. Cualquier modificación o adaptación puede afectar significativamente a la protección ofrecida y resultar en graves daños personales e incluso la muerte.

MARCADO: (No todas las etiquetas que aparecen a continuación serán visibles en el producto)			
JSP	Marca comercial del fabricante	bsi	Indica que el producto fabricado cumple con las normas BSI en cuanto a rendimiento y gestión de calidad
CE	De conformidad con la legislación europea 2016/425	UK CA	Reglamento 2016/425 sobre equipos de protección personal, modificado para aplicar en GB
EN 14052: - - - -	Número correspondiente a la norma europea para cascos de seguridad en la industria y su año de publicación		
A#: - - - -	Modificación de la EN14052 y su año de publicación		
53-64 cm	El rango dimensional del casco, circunferencia de la cabeza		
-20°C / -30°C / -40°C	El casco aportará determinada protección cuando se utilice en entornos a dichas temperaturas o superiores		
+150°C	El casco aportará determinada protección cuando se utilice en entornos a dichas temperaturas o inferiores		
MM	El casco aportará determinada protección frente a salpicaduras de metal fundido		
440 V a.c.	El casco protegerá al usuario frente a contactos cortos accidentales con conductores eléctricos activos hasta un voltaje de 440 V a.c.		
LD	El casco aportará determinada protección frente a cargas de compresión laterales		
	El arnés se puede insertar para hacerlo reversible		

BARBOQUEJOS DE 2 PUNTOS: para instrucciones cómo acoplar un barboquejo JSP de 2 puntos a un casco JSP, ver fig. A-E.

PT CAPACETES DE PROTECÇÃO PARA A INDÚSTRIA
EN14052

Pode encontrar uma cópia da Declaração de Conformidade para este produto em: documents.jspsafety.com

CONECTAR PONTOS DE FIXAÇÃO DO ARNÊS E UTILIZAR O 3D ADJUSTMENT™: Os pinos do arnês têm de ser inseridos nos orifícios correspondentes nas fitas de tecido forte na frente e na traseira do capacete (ver imagem 2). Existem três orifícios que podem ser utilizados em cada ponto permitindo que o utilizador ajuste o 3D Adjustment™. Estes mudam a altura da fita e a posição da fita para a traseira da cabeça (ver imagem 3).

COLOCAÇÃO E AJUSTE DO CAPACETE DE PROTECÇÃO PARA A INDÚSTRIA: Para uma protecção adequada, este capacete deve ser à medida ou ajustado ao tamanho da cabeça do utilizador. O capacete deve ser colocado na cabeça com a pala para a frente. Alguns modelos apresentam o símbolo de colocação ao contrário, que indica que o arnês pode ser retirado e colocado novamente ao contrário, para que o capacete possa ser usado com a pala virada para trás e com o dispositivo de ajuste na parte posterior da cabeça. Para alterar o tamanho, ajustar o arnês na parte posterior do capacete e certificar-se de que se ajusta confortavelmente em torno da cabeça. Quando não estiver a ser utilizado ou durante o transporte, este capacete deve ser armazenado num local não exposto à luz directa do sol, afastado de substâncias químicas e abrasivas e em que não possam ocorrer danos por contacto físico com superfícies/objectos rígidos. As condições de armazenamento constituem um factor importante para a preservação das propriedades de protecção eléctrica e mecânica dos capacetes isolantes. Recomenda-se que as condições de armazenamento se mantenham entre 20 ± 15˚C.

UTILIZAÇÃO: Os capacetes absorvem a energia de um golpe por destruição parcial ou danos no capacete. Mesmo que tais danos possam não ser facilmente visíveis, qualquer capacete sujeito a um impacto severo deve ser substituído. Também se chama a atenção dos utilizadores para o perigo de alterar ou remover qualquer componente original do capacete, para além do recomendado pelo fabricante do capacete. Os capacetes não devem ser adaptados para efeitos de colocação de acessórios de qualquer forma que não seja recomendada pelo fabricante do capacete. Não devem ser utilizados capacetes isolantes em situações em que haja risco de as propriedades isolantes serem reduzidas. Os acessórios e/ou arneses, fixações ao queixo, protetores auriculares, viseiras e lanternas de capacetes para substituição encontram-se disponíveis na JSP, com instruções de montagem. Não deve ser aplicada tinta, solventes, adesivos ou etiquetas autocolantes, excepto de acordo com as instruções do fabricante do capacete.

INSPECÇÃO E CUIDADOS COM O CAPACETE: O capacete é um sistema completo composto por casco e arnês. A vida útil do capacete é afectada por muitos factores, incluindo o frio, o calor, químicos, luz solar e utilização incorrecta. O capacete deve ser examinado diariamente para detecção de sinais óbvios de rachaduras, fragilidades ou danos tanto no capacete como no arnês. O utilizador deve saber que existe o potencial risco de perda de protecção devido à idade do material e/ou a uma limpeza inadequada. A eficácia das propriedades isolantes do capacete pode ser afectada pelas condições de utilização. A data de fabrico está inscrita na pala deste capacete. Enquanto o capacete não tiver defeitos, é adequado para o efeito a que se destina. Em caso de dúvida, o capacete deve ser destruído. Em circunstâncias normais, o capacete tem um vida útil de 5 anos ou uma vida de 10 anos a partir da data de fabrico, consoante o que ocorrer primeiro. O comprimento da vida útil deste capacete será afetado pelos tipos de material utilizados em sua construção e no ambiente em que os capacetes são usados e armazenados. A orientação deve ser solicitada ao fabricante. Em caso algum deve usar-se no capacete um componente que não seja da JSP. Após a utilização, o capacete pode lavar-se com água quente e sabão e secar-se com um pano macio. O capacete não deve ser limpo com substâncias asciugarlo con un panno morbido. Non utilizzare solventi o materiali abrasivi per la pulizia e non conservare in ambienti esposti alla luce diretta del sole né a contatto con eventuali solventi.

AVISO: Chamamos a atenção dos utilizadores para o perigo de modificar e remover quaisquer partes dos componentes originais do equipamento de proteção sem que tal tenha sido recomendado pela JSP Ltd. A modificação ou adaptação pode afetar significativamente a proteção oferecida podendo resultar em ferimentos pessoais graves ou morte.

MARCAÇÃO: (Nem todas as marcas abaixo serão visíveis no produto)			
JSP	Marca comercial do fabricante	bsi	Indica que o fabricante do produto cumpre as normas BSI de desempenho e de gestão de qualidade
CE	Conformidade com a legislação europeia 2016/425	UK CA	Regulamento 2016/425 sobre equipamentos de proteção individual, conforme alterado para aplicar em GB
EN 14052: - - - -	Número da norma europeia relativa a capacetes de protecção para a indústria e respectivo ano de publicação		
A#: - - - -	Alteração à EN14052 e respectivo ano de publicação		
53-64 cm	Gama de tamanhos do capacete, circunferência da cabeça		
-20°C / -30°C / -40°C	O capacete fornece protecção quando usado num ambiente com temperaturas iguais ou superiores a estas		
+150°C	O capacete fornece protecção quando usado num ambiente com temperaturas iguais ou inferiores a estas		
MM	O capacete fornece protecção contra salpicos de metais derretidos		
440 V a.c.	O capacete protege o utilizador contra contactos acidentais de curta duração com condutores que tenham corrente eléctrica até uma tensão de 440 V a.c.		
LD	Protezione da carichi di compressione laterali		
	É possível inserir o arnês de modo a permitir a colocação ao contrário		

FRANCALETES DE 2 PONTOS: Para informações sobre como colocar um francalete da JSP de 2 pontos num capacete da JSP, ver fig. A-E.

IT ELMETTO DI PROTEZIONE INDUSTRIALE
EN14052

Questo manuale deve essere conservato per riferimento futuro. Una copia di questo manuale e la dichiarazione di conformità per il prodotto può essere trovata sulla pagina prodotto: documents.jspsafety.com

COLLEGAMENTO DEI PUNTI DI ATTACCO DELL'IMBRACATURA E UTILIZZO DEL 3D ADJUSTMENT™: I perni dell'imbracatura devono essere inseriti nei rispettivi fori sui cinturini nella parte anteriore e posteriore dell'elmetto (vedi immagine 2). In ogni punto sono utilizzabili tre fori, permettendo a chi lo indossa di regolare il 3D Adjustment™. Questi cambiano l'altezza del cinturino e la sua posizione sulla parte posteriore della testa (vedi immagine 3).

MONTAGGIO E REGOLAZIONE DEI CASCHI DI SICUREZZA PER USO INDUSTRIALE: Per poter offrire una protezione adeguata, il presente casco deve adattarsi alle dimensioni della testa dell'operatore o essere regolato di conseguenza. Il casco deve essere indossato con la visiera rivolta in avanti. Alcuni modelli presentano un simbolo che ne autorizza il posizionamento inverso: le cinghie possono essere rimosse e sostituite nella parte posteriore, in modo da poter indossare il casco con la visiera rivolta all'indietro e il regolatore dietro la testa. Per modificare l'ampiezza del casco, regolare le cinghie nella parte posteriore in modo da assicurare il massimo comfort sulla sommità del capo. In caso di mancato utilizzo o trasporto, il presente casco deve essere conservato in un contenitore non esposto alla luce diretta del sole, lontano da sostanze chimiche e abrasive e in modo da non poter essere danneggiato dal contatto fisico con oggetti o superfici dure. Le condizioni di conservazione sono di importanza fondamentale al fine di preservare le proprietà elettriche e meccaniche dei caschi isolanti. Si consiglia di rispettare l'intervallo di temperatura 20 ± 15°C.

UTILIZZO: I caschi assorbono l'energia di un colpo per distruzione parziale o danneggiamento del casco. Anche se tale danno potrebbe non essere immediatamente evidente, qualsiasi casco soggetto a un grave impatto dovrebbe essere sostituito. È molto importante evitare pericoli causati dalla modifica o dalla rimozione dei componenti originali del casco, salvo che nelle modalità indicate dal fabbricante. Non apportare modifiche al casco al fine di collegare accessori in modo diverso da come indicato dal fabbricante. Non utilizzare caschi isolanti in situazioni in cui esiste il rischio di riduzione delle proprietà di isolamento. Tutti gli accessori e/o cinghie sostitutive, i sottogola, i paraorecchie, le visiere e le lampade da casco sono reperibili, insieme alle istruzioni per il montaggio, presso la JSP. Non applicare vernici, solventi, adesivi o etichette autoadesive, salvo ove previsto nelle istruzioni fornite dal fabbricante del casco.

ISPEZIONE E MANUTENZIONE DEL CASCO: Il casco è un blocco composto da un guscio e una serie di cinghie. La sua durata utile può essere influenzata da numerosi fattori tra cui basse temperature, calore, agenti chimici, luce solare e uso improprio. È consigliabile ispezionare quotidianamente il casco per identificare segni di rottura, fragilità o danneggiamento nel guscio o nelle cinghie. L'operatore deve essere consapevole del potenziale rischio di perdita dell'efficacia della protezione offerta dal casco in seguito a invecchiamento e/o pulizia inadeguata dello stesso. L'efficacia delle proprietà isolanti del casco potrebbe essere compromessa dalle condizioni d'uso. La data di fabbricazione è impressa nella visiera. Solo un casco in buone condizioni è adatto allo scopo previsto. In caso di dubbio, procedere allo smaltimento del casco. In condizioni normali, Il casco ha una vita utile di 5 anni se utilizzato, o di 10 anni dalla data di produzione, a seconda della condizione che si verifica per prima. La durata utile di questo casco sarà influenzata dai tipi di materiale utilizzato nella sua costruzione e dall'ambiente in cui i caschi vengono utilizzati e conservati. La guida dovrebbe essere richiesta al produttore. In nessun caso deve essere applicato sul casco un componente non originale JSP. Dopo l'uso, lavare il casco utilizzando sapone e acqua tiepida, quindi asciugarlo con un panno morbido. Non utilizzare solventi o materiali abrasivi per la pulizia e non conservare in ambienti esposti alla luce diretta del sole né a contatto con eventuali solventi.

AVVERTENZA: Si richiama l'attenzione degli utenti sul pericolo derivante dal modificare o rimuovere qualsiasi componente originale del dispositivo di protezione, diversamente da quanto raccomandato da JSP Ltd. L'equipaggiamento di protezione non deve essere adattato in alcun modo non raccomandato da JSP Ltd. La modifica o l'adattamento possono influire in modo significativo sulla protezione offerta e causare gravi lesioni personali o morte.

MARCATURE: (Non tutti i contrassegni identificativi sotto riportati sono visibili sul prodotto)			
JSP	Marchio del fabbricante	bsi	Indica che la fabbricazione prodotto è conforme alle norme BSI relative alla gestione delle prestazioni e della qualità
CE	Conformità alla legislazione europea 2016/425	UK CA	Regolamento 2016/425 sui dispositivi di protezione individuale, come modificato in applicazione in GB
EN 14052: - - - -	Numero della norma europea in materia di caschi di sicurezza per uso industriale e relativo anno di pubblicazione		
A#: - - - -	Emendamento alla norma EN14052 e relativo anno di pubblicazione		
53-64 cm	Dimensione minima e massima della circonferenza del casco		
-20°C / -30°C / -40°C	Temperature minime di utilizzo del casco necessarie a garantire un'adeguata protezione		
+150°C	Temperature massime di utilizzo del casco necessarie a garantire un'adeguata protezione		
MM	Protezione da spruzzi di metallo fuso		
440 V a.c.	Protezione contro il contatto breve o accidentale con conduttori elettrici sotto tensione fino a un voltaggio di 440 V a.c.		
LD	Protezione da carichi di compressione laterali		
	Inserimento delle cinghie per posizionamento inverso		

SOTTOGOLA A 2 PUNTI: Come applicare il sottogola a 2 punti JSP ad un elmetto JSP

EL ΚΡΑΝΗ ΑΣΦΑΛΕΙΑΣ ΒΙΟΜΗΧΑΝΙΚΗΣ ΧΡΗΣΗΣ
EN14052

Αυτό το εγχειρίδιο πρέπει να φυλάσσονται για μελλοντική αναφορά. Ένα αντίγραφο του παρόντος εγχειριδίου και της Δήλωσης Συμμόρφωσης για το προϊόν μπορεί να βρεθεί στη σελίδα του προϊόντος της: documents.jspsafety.com

ΣΥΝΔΕΣΗ ΣΗΜΕΙΩΝ ΠΡΟΣΔΕΣΗΣ ΙΜΑΝΤΑ ΚΑΙ ΧΡΗΣΗ 3D ADJUSTMENT™: Οι πείροι του ιμάντα πρέπει να εισαχθούν στις αντίστοιχες οπές λουριών στο μπροστινό και στο πίσω μέρος του κράνους (βλ. εικόνα 2). Υπάρχουν τρεις οπές που μπορούν να χρησιμοποιηθούν σε κάθε σημείο, και αυτό επιτρέπει στον χρήστη να ρυθμίσει το 3D Adjustment™. Αυτές αλλάζουν το ύψος του λουριού και τη θέση του λουριού στο πίσω μέρος του κεφαλιού (βλ. εικόνα 3).

ΤΟΠΟΘΕΤΗΣΗ ΚΑΙ ΡΥΘΜΙΣΗ ΚΡΑΝΟΥΣ ΑΣΦΑΛΕΙΑΣ ΒΙΟΜΗΧΑΝΙΚΗΣ ΧΡΗΣΗΣ: Για να προσφέρει επαρκή προστασία, το κράνος αυτό πρέπει να εφαρμόζει ή να προσαρμοστεί στο κεφάλι του χρήστη. Ο χρήστης πρέπει να φορά το κράνος με το γείσο στραμμένο προς τα εμπρός. Σε ορισμένα μοντέλα υπάρχει το σύμβολο ανάποδης χρήσης, το οποίο υποδεικνύει ότι η εξάρτηση μπορεί να αφαιρεθεί και να επανατοποθετηθεί ανάποδα, έτσι ώστε το κράνος να μπορεί να φορεθεί με το γείσο στραμμένο προς τα πίσω και με το ρυθμιστικό πίσω από το κεφάλι. Για να αλλάξετε την προσαρμογή, ρυθμίστε την εξάρτηση στο πίσω μέρος του κράνους και βεβαιωθείτε ότι η εφαρμογή είναι άνετη γύρω από την κορυφή του κεφαλιού. Όταν δεν χρησιμοποιείται ή κατά τη διάρκεια της μεταφοράς, αυτό το κράνος θα πρέπει να αποθηκεύεται σε μια θήκη για να προστατεύεται από το άμεσο ηλιακό φως, τα χημικά και τις διαβρωτικές ουσίες και να μην υφίσταται ζημιές από φυσική επαφή με σκληρές επιφάνειες/αντικείμενα. Οι συνθήκες αποθήκευσης είναι σημαντικός παράγοντας για τη διατήρηση της ηλεκτρικής και μηχανικής απόδοσης στα μονωτικά κράνη. Συνιστάται οι συνθήκες φύλαξης να διατηρούνται εντός του εύρους των 20 ± 15˚C.

ΧΡΗΣΗ: Το κράνος έχει κατασκευαστεί με τέτοιον τρόπο ώστε να απορροφά την ενέργεια κάποιου χτυπήματος από μερική καταστροφή ή ζημιά στο κέλυφος ή τους ιμάντες και, παρόλο που μια τέτοια ζημιά μπορεί να μην φανεί αμέσως, οποιοδήποτε κράνος υποστεί δυνατό χτύπημα θα πρέπει να αντικαθίσταται. Επίσης, ο χρήστης δεν θα πρέπει να προβαίνει στην τροποποίηση ή την αφαίρεση οποιουδήποτε πρωτότυπου εξαρτήματος του κράνους, εκτός εάν το συνιστά ο κατασκευαστής του κράνους. Δεν θα πρέπει να τοποθετούνται προσαρτήματα σύνδεσης στο κράνος με τρόπο που δεν συνιστάται από τον κατασκευαστή του κράνους. Μην χρησιμοποιείτε μονωμένα κράνη σε περιπτώσεις όπου υπάρχει κίνδυνος μείωσης των μονωτικών τους ιδιοτήτων. Αξεσουάρ και/ή ανταλλακτικοί ιμάντες, ιμάντες για το πηγούνι, ωτοασπίδες, γυαλιά και λυχνίες τοποθέτησης σε κράνος, διατίθενται από την JSP με τις αντίστοιχες οδηγίες τοποθέτησης. Μην εφαρμόσετε βαφή, διαλύτες, κόλλες ή αυτοκόλλητες ετικέτες, εκτός εάν υποδεικνύεται στις οδηγίες που παρέχει ο κατασκευαστής του κράνους.

ΕΛΕΓΧΟΣ ΚΑΙ ΦΡΟΝΤΙΔΑ ΤΟΥ ΚΡΑΝΟΥΣ: Το κράνος είναι ένα ολοκληρωμένο σύστημα που αποτελείται από κέλυφος και ιμάντες. Η ωφέλιμη διάρκεια ζωής του κράνους επηρεάζεται από πολλούς παράγοντες όπως το ψύχος, η ζέστη, τα χημικά, η ηλιακή ακτινοβολία και η κακή χρήση. Το κράνος θα πρέπει να υποβάλλεται καθημερινά σε έλεγχο για εμφανή σημάδια ρωγμών, ευθραυστότητα ή ζημιά στο κράνος ή τους ιμάντες. Ο χρήστης θα πρέπει να γνωρίζει ότι υπάρχει ενδεχόμενος κίνδυνος απώλειας της προστασίας λόγω γήρανσης και/ή ακατάλληλου καθαρισμού. Η αποτελεσματικότητα των μονωτικών ιδιοτήτων του κράνους ενδέχεται να επηρεαστεί από τις συνθήκες χρήσης. Η ημερομηνία κατασκευής είναι αποτυπωμένη στην κορυφή του κράνους αυτού. Για όσο χρονικό διάστημα δεν φέρει ελαττώματα, το κράνος είναι κατάλληλο για τη χρήση για την οποία προορίζεται. Εάν έχετε οποιαδήποτε αμφιβολία, καταστρέψτε το κράνος.Υπό κανονικές συνθήκες, Το κράνος έχει διάρκεια ζωής 5 χρόνια ή 10 χρόνια από την ημερομηνία κατασκευής, ανάλογα με το τι θα προηγηθεί χρονικά. Η διάρκεια της χρησιμοποιήσιμης ζωής αυτού του κράνους θα επηρεαστεί από τους τύπους υλικού που χρησιμοποιούνται στην κατασκευή του και το περιβάλλον στο οποίο χρησιμοποιούνται και αποθηκεύονται τα κράνη. Θα πρέπει να ζητείται καθοδήγηση από τον κατασκευαστή. Τα κράνη απορροφούν την ενέργεια ενός χτυπήματος με μερική καταστροφή ή ζημιά στο κράνος. Παρόλο που η ζημιά αυτή ενδέχεται να μην είναι άμεσα εμφανής, κάθε κράνος που έχει υποστεί σοβαρές επιπτώσεις θα πρέπει να αντικαθίσταται. Σεκάθε περίπτωση, στο κράνος πρέπει να χρησιμοποιούνται αποκλειστικά εξαρτήματα της JSP. Μετά από τη χρήση, μπορείτε να καθαρίζετε το κράνος με σαπούνι και ζεστό νερό και να το στεγνώνετε με ένα μαλακό ύφασμα. Μην καθαρίζετε το κράνος με διαβρωτικές ουσίες ή διαλύτες και μην το αποθηκεύετε σε σημείο με άμεσο ηλιακό φως ή σε επιφάνεια όπου υπάρχει επαφή με οποιονδήποτε διαλύτη.

ΠΡΟΕΙΔΟΠΟΙΗΣΗ: Εφιστάται η προσοχή των χρηστών στον κίνδυνο τροποποίησης ή αφαίρεσης οποιουδήποτε γνήσιου εξαρτήματος του προστατευτικού εξοπλισμού, διαφορετικών από αυτά που συνιστώνται από την JSP Ltd. Ο προστατευτικός εξοπλισμός δεν θα πρέπει να προσαρμόζεται με κανένα τρόπο που δεν συνιστάται από την JSP Ltd. Ενδεχόμενη τροποποίηση ή προσαρμογή μπορεί να επηρεάσει σημαντικά την παρεχόμενη προστασία, με ενδεχόμενο αποτέλεσμα να προκληθεί σοβαρός τραυματισμός ή θάνατος.

ΕΠΙΣΗΜΑΝΣΕΙΣ: (Δεν θα είναι ορατές στο προϊόν όλες οι παρακάτω σημάνσεις)			
JSP	Εμπορικό σήμα κατασκευαστή	bsi	Επισημαίνει ότι η κατασκευή του προϊόντος ανταποκρίνεται στα BSI πρότυπα απόδοσης και διαχείρισης ποιότητας'
CE	Συμμόρφωση με την Ευρωπαϊκή νομοθεσία 2016/425	UK CA	Κανονισμός 2016/425 για τον ατομικό προστατευτικό εξοπλισμό, όπως τροποποιήθηκε για να ισχύει στο GB
EN 14052: - - - -	Ο αριθμός του Ευρωπαϊκού προτύπου για κράνη ασφαλείας βιομηχανικού τύπου και το έτος δημοσίευσης		
A#: - - - -	Τροποποίηση του προτύπου EN 14052 και το έτος δημοσίευσης		
53-64 cm	Το εύρος μεγέθους του κράνους, η περιφέρεια του κεφαλιού		
-20°C / -30°C / -40°C	Το κράνος παρέχει μερική προστασία κατά τη χρήση του σε περιβάλλον όπου επικρατούν θερμοκρασίες με τιμή ίση ή μεγαλύτερη από τις αναφερόμενες		
+150°C	Το κράνος παρέχει μερική προστασία κατά τη χρήση του σε περιβάλλον όπου επικρατούν θερμοκρασίες με τιμή ίση ή χαμηλότερη από τις αναφερόμενες		
MM	Το κράνος παρέχει μερική προστασία από πιτσιλίσματα λιωμένου μεταλλου		
440 V a.c.	Το κράνος θα προστατεύσει το χρήστη από βραχυχρόνια, τυχαία επαφή με αγωγούς που διαρρέονται από ηλεκτρικό ρεύμα, έως τάση 440 V a.c.		
LD	Το κράνος παρέχει μερική προστασία από εγκάρσιες δυνάμεις συμπίεσης		
	Η εξάρτηση μπορεί να τοποθετηθεί για χρήση και ανάποδα		

TR ENDÜSTRİYEL GÜVENLİK KASKLARI
EN14052

Ürünün Uygunluk Taahhütnamesi'ne: documents.jspsafety.com - adresinden ulaşılabilir.

DONANIM BAĞLANTI NOKTALARININ BAĞLANMASI VE 3D ADJUSTMENT™ KULLANIMI: Donanım pimlerinin, baretin önünde ve arkasında bulunan kayışlardaki karşılık gelen deliklere takılması gerekir (bkz. resim 2). Her noktada kullanılabilen üç delik yer alır ve kullanıcının 3D Adjustment™'ı ayarlamasına imkan tanır. Bunlar, kafanın arkasına göre kayış yüksekliğini ve kayış pozisyonunu değiştirir (bkz. resim 3).

ENDÜSTRİYEL GÜVENLİK KASKI TAKMA VE AYARLAMA: Uygun koruma için kask kullanıcının kafasına uymalı ya da uyacak şekilde ayarlanmalıdır. Kask, tepesi öne bakacak şekilde giyilmelidir. Bazı modeller, korumanın çıkarılıp geriye doğru yerleştirilerek kasın tepesi geriye bakacak ve ayarlayıcı kafanın arkasında olacak şekilde giyilebileceğini gösteren ters takma simgesine sahiptir. Takma şeklini değiştirmek için kaskın arka tarafında korumayı ayarlayın ve kafanın üst kısmında rahat bir şekilde takılmasını sağlayın. Kullanılmadığında ya da taşıma sırasında bu kask doğrudan güneş ışığı almayan, kimyasal ve aşındırıcı maddelerden uzak bir kapta saklanmalı ve sert yüzey/maddelerin teması nedeniyle hasar almayacak şekilde korunmalıdır. Yalıtıcı kaskların elektrik ve mekanik performansının korunması için depolama koşulları önemli bir faktördür. Depolama koşulunun 20 ± 15˚C aralığında olması tavsiye edilir.

KULANIM: Kasklar, kaskın kısmen tahrip edilmesi veya hasar görmesi yoluyla bir darbenin enerjisini emer. Bu tür bir hasar kolayca görülemese de, ciddi bir darbeye maruz kalan herhangi bir kask değiştirilmelidir. Kullanıcılar ayrıca kask üreticisi tarafından dikkat çekilenler dışında kaskın üzerinde değişiklik yapılması ya da orijinal bileşen parçalarının çıkarılması konusunda da dikkatli olmalıdır. Kasklar, kask üreticisi tarafından tavsiye edilmeyen bir şekilde eklerin takılması amacıyla değiştirilmemelidir. Yalıtıcı kaskları, yalıtıcı özelliklerinin azalma riskinin olduğu durumlarda kullanmayın. Aksesuarlar ve/veya yedek korumalar, çene kayışları, kulak koruyucular, vizörler ve kaska monte edilen lambalar JSP tarafından takılma talimatları ile birlikte sunulur. Kask üreticisi tarafından verilen talimatlara uygun olmayacak şekilde boya, çözücü, yapıştırıcı ya da kendinden yapıştırıcılı etiketler uygulamayın.

DENETİM VE KASKIN BAKIMI: Bu kask çekirdek ve korumadan oluşan tam bir sistemdir. Kaskın yararlı kullanım ömrü soğuk, ısı, kimyasallar, güneş ışığı ve hatalı kullanımın da dahil olduğu çok sayıda etkenden etkilenir. Kask, kask ya da korumalarda gözle görülür çatlak, kırılganlık ya da hasara karşı günlük olarak kontrol edilmelidir. Kullanıcı, eskime ve/veya uygun olmayan temizleme nedeniyle olası koruma kaybı riskine karşı dikkatli olmalıdır. Kaskın yalıtma özelliklerinin etkinliği kullanım koşullarından etkilenebilir. Üretim tarihi kaskın tepesine kabartmalı olarak yazılmıştır. Kaskta hasar olmadığı durumlarda kullanım amacı için uygundur. Herhangi bir şüphe halinde kaskı imha edin. Normal koşullar altında baret, hangisi önce gelirse, 5 yıl veya üretim tarihinden itibaren 10 yıllık bir kullanım ömrüne sahiptir. Bu kaskın kullanılabilir ömrünün uzunluğu, yapımında kullanılan malzeme türlerinden ve kaskların kullanıldığı ve depolandığı ortamdan etkilenecektir. Üreticiden rehberlik alınmalıdır. Hiçbir koşul altında kask üzerinde JSP bileşenleri dışında herhangi bir bileşen kullanılmamalıdır. Kullanıldıktan sonra kask sabun ve sıcak su kullanılarak temizlenebilir ve yumuşak bir kumaş ile kurutulabilir. Kask aşındırıcı madde ya da çözücülerle temizlenmemelidir ve doğrudan güneş ışığı altında ya da herhangi bir çözücü ile temas halinde depolanmamalıdır.

UYARI: Kullanıcı ayrıca JSP Ltd'nin önerileri dışına çıkılarak koruyucu ekipmanın orijinal bileşen parçalarını modifiye etmenin veya çıkarmanın tehlikeleri konusunda da dikkatli olmalıdır. Koruyucu ekipman, JSP Ltd'nin önerileri dışına çıkılarak adapte edilmemelidir. Modifikasyon veya adaptasyon, sunduğu korumayı önemli ölçüde etkileyebilir ve ciddi kişisel yaralanma veya ölüme neden olabilir.

İŞARETLER: (Aşağıdaki tüm işaretler ürün üzerinde görünmeyebilir)			
JSP	Üretici Ticari Markası	bsi	Ürün imalatının, BSI performans ve kalite yönetimi standartlarıyla buluşmasını gösterir
CE	Avrupa yönetmeliklerine uyumluluk 2016/425	UK CA	İngiltere'de geçerli olacak şekilde değiştirilen kişisel koruyucu donanıma ilişkin 2016/425 sayılı Yönetmelik
EN 14052: - - - -	Endüstriyel Emniyet Kaskları için Avrupa Standart Numarası ve yayınlanma yılı		
A#: - - - -	EN 14052 eki için değişiklik ve yayınlanma yılı		
53-64 cm	Kaskın boyut aralığı kafa çevresi		
-20°C / -30°C / -40°C	Kask bu sıcaklıklarda ya da üzerindeki ortamlarda kullanıldığında kısmi koruma sağlar		
+150°C	Kask bu sıcaklıklarda ya da altındaki ortamlarda kullanıldığında kısmi koruma sağlar		
MM	Kask, eriyik metal sıçramalarına karşı bir miktar koruma sağlar		
440 V a.c.	Kask, 440 V a.c. gerilime kadar yüklü elektrik iletkenleri ile kısa süreli, istenmeden meydana gelen temaslara karşı kullanıcıyı korur		
LD	Kask, yanal basınçlı yüklere karşı bir miktar koruma sağlar		
	Koruma ters takma için yerleştirilebilir		

PL PRZEMYSŁOWE HEŁMY OCHRONNE
EN14052

Kopię Deklaracji Zgodności tego produktu można znaleźć na stronie: documents.jspsafety.com

ŁĄCZENIE PUNKTÓW MOCOWAŃ NAGŁOWIA I 3D ADJUSTMENT™: Kołki nagłowia muszą zostać włożone do odpowiednich otworów na paskach z przodu z tyłu kasku (patrz zdjęcie 2). W każdym punkcie znajdują się trzy otwory, co umożliwia użytkownikowi ustawienie 3D Adjustment™. Można zmienić wysokość paska i jego pozycję z tyłu głowy (patrz zdjęcie 3).

ZAKŁADANIE I DOPASOWYWANIE PRZEMYSŁOWEGO HEŁMU OCHRONNEGO: Dla najlepszej ochrony hełm musi dobrze przylegać – jeśli tak nie jest, należy go dopasować do wielkości głowy: Hełm należy nosić daszkiem skierowanym do przodu. Niektóre modele są opatrzone symbolem odwrotnego zakładania, który oznacza, że więźbę można wyjąć z hełmu i włożyć odwrotnie, umożliwiając noszenie hełmu z daszkiem do skierowanym tyłu i z regulacją zza głowy. Aby dopasować hełm, należy wyregulować więźbę z tyłu, tak aby całość wygodnie przylegała wokół obwodu głowy. Jeśli hełm nie będzie używany lub będzie transportowany, należy przechowywać go w pojemniku chroniącym przed bezpośrednim nasłonecznieniem, kontaktem z substancjami chemicznymi i ściernymi oraz uszkodzeniem przez twarde powierzchnie/przedmioty. Warunki przechowywania mają duże znaczenie dla utrzymania ochrony elektrycznej i mechanicznej hełmu elektroizolacyjnego. Zaleca się przechowywanie hełmu w temperaturze 20 ± 15˚C.

ZASTOSOWANIE: Hełm ma na celu pochłanianie energii uderzeń poprzez częściowe zniszczenie lub uszkodzenie skorupy i więźby. Mimo że uszkodzenia tego typu mogą nie być wyraźnie widoczne, każdy hełm, który został mocno uderzony, musi zostać wymieniony. Zwracamy także uwagę na niebezpieczeństwo związane z modyfikowaniem lub usuwaniem jakichkolwiek oryginalnych części hełmu w zakresie wykraczającym poza rekomendacje producenta hełmu. Hełmów nie należy przystosowywać do zakładania akcesoriów w sposób inny niż rekomendowany przez producenta hełmu. Nie należy używać hełmów elektroizolacyjnych w sytuacji, kiedy istnieje ryzyko pogorszenia właściwości izolacyjnych. Akcesoria i zamienne więźby, paski pod brodę, ochronniki słuchu, osłony twarzy i zakładane na hełm lampki są dostępne wraz z instrukcjami montażu u JSP. Farby, rozpuszczalniki, kleje i etykiety samoprzylepne wolno nanosić na hełm wyłącznie zgodnie z instrukcjami producenta hełmu.

INSPEKCJA I KONSERWACJA HełmU: Hełm stanowi kompletny system składający się ze skorupy i więźby. Na trwałość hełmu wpływa wiele czynników, w tym zimno, ciepło, substancje chemiczne, światło słoneczne i niewłaściwe użytkowanie. Hełm należy codziennie sprawdzać pod kątem wyraźnych pęknięć, kruchości lub uszkodzeń hełmu lub więźby. Użytkownik powinien mieć świadomość, że upływ czasu i/lub niewłaściwe czyszczenie hełmu mogą prowadzić do utraty właściwości ochronnych. Skuteczność właściwości izolacyjnych hełmu może się zmieniać pod wpływem warunków użytkowania. Data produkcji znajduje się na daszku hełmu. Dopóki hełm jest wolny od wad, nadaje się do użytkowania zgodnie z przeznaczeniem. W razie jakichkolwiek wątpliwości należy zniszczyć hełm. W normalnych warunkach okres użytkowania kasku wynosi 5 lat a jego całkowita żywotność wynosi 10 lat od daty produkcji, w zależności od tego, co nastąpi wcześniej.Długość czasu użytkowania tego hełmu będzie zależna od rodzaju użytych do jego budowy materiałów oraz otoczenia i środowiska w jakim jest użytkowany i przechowywany. Wskazówki należy uzyskać od producenta. W żadnym wypadku nie wolno używać na hełmu elementów niewyprodukowanych przez JSP. Po użyciu hełm można czyścić mydłem i ciepłą wodą i suszyć miękką ściereczką. Hełmu nie należy czyścić substancjami ściernymi lub rozpuszczalnikami ani przechowywać w miejscach bezpośrednio nasłonecznionych lub w bliskim sąsiedztwie rozpuszczalników.

OSTRZEŻENIE: Zwraca się uwagę użytkowników na niebezpieczeństwo modyfikacji lub usuwania jakichkolwiek oryginalnych części składowych sprzętu ochronnego, innych niż zalecane przez JSP Ltd. Sprzęt ochronny nie powinien być dostosowywany w żaden sposób niezalecany przez JSP Ltd. Modyfikacja lub adaptacja może znacząco wpłynąć na oferowaną ochronę, co może spowodować poważne obrażenia ciała lub śmierć.

OZNACZENIA: (Nie wszystkie pokazane poniżej oznaczenia będą widoczne na produkcie)			
JSP	Znak towarowy producenta	bsi	Wskazuje, że producent produktu spełnia BSI normy wydajności i zarządzania jakością
CE	Zgodność z europejskim prawodawstwem 2016/425	UK CA	Rozporządzenie 2016/425 w sprawie środków ochrony indywidualnej, ze zmianami, które mają zastosowanie w GB
EN 14052: - - - -	Numer europejskiej normy dotyczącej przemysłowych hełmów ochronnych i data jej wydania		
A#: - - - -	Zmiana wprowadzona do normy EN14052 i data jej wydania		
53-64 cm	Rozmiary hełmu, obwód głowy		
-20°C / -30°C / -40°C	Hełm zapewnia ograniczoną ochronę w tych temperaturach lub wyższych		
+150°C	Hełm zapewnia ograniczoną ochronę w tych temperaturach lub niższych		
MM	Hełm zapewnia ograniczoną ochronę przed pryskającym stopionym metalem		
440 V a.c.	Hełm zapewnia ochronę w razie chwilowego, przypadkowego kontaktu z przewodnikami pod maksymalnym napięciem 440 V a.c.		
LD	Hełm zapewnia ograniczoną ochronę przed bocznymi obciążeniami ściskającymi		
	Więźbę można zakładać odwrotnie		

2-PUNKTOWE PASKI PODBRÓDKOWE: Aby prawidłowo dopasować 2-punktowy pasek podbródkowy JSP do hełmu JSP, należy zapoznać się z rysunkami A-E.

CS PRŮMYSLOVÉ OCHRANNÉ PŘILBY
EN14052

Tento návod k obsluze musí být zachováno pro budoucí použití. Kopie tohoto manuálu a prohlášení o shodě výrobku lze nalézt na produktové stránce internetových stránek: documents.jspsafety.com.

PŘIPOJENÍ UPEVŇOVACÍCH BODŮ PRO POPRUHY A POUŽITÍ REGULACE 3D ADJUSTMENT™: Kolíky popruhu je třeba zasunout do odpovídajících otvorů v tkalounech nacházejících se v přední a zadní části přilby (viz obrázek 2). U každého bodu lze použít tři otvory, což uživateli umožňuje nastavit 3D Adjustment™. Jejich prostřednictvím se mění výška řemínku a jeho poloha směrem k části hlavy (viz obrázek 3).

NASAZOVÁNÍ A SEŘIZOVÁNÍ PRŮMYSLOVÉ OCHRANNÉ PŘILBY: Tato přilba musí odpovídat velikosti hlavy uživatele nebo být seřízena, aby poskytovala náležitou ochranu: Přilba se musí nosit se štítkem otočeným dopředu. Některé přilby jsou označeny symbolem obráceného nasazení, který znamená, že lze vyjmout náhlavní opěru a vrátit ji zpět do přilby tak, aby ji bylo možné nosit se štítkem otočeným dozadu a se seřizoV a.c.ím páskem za hlavou. Chcete-li upravit nasazení, seřiďte náhlavní opěru v zadní části přilby a zajistěte, aby pohodlně dosedala na temeno hlavy. Když se přilba nepoužívá nebo přepravuje, měla by se skladovat v obalu, aby byla chráněna před přímým slunečním světlem, chemikáliemi a látkami s brusnými účinky a nemohla být poškozena fyzickým kontaktem s tvrdými povrchy nebo předměty. SkladoV a.c.í podmínky představují důležitý faktor pro zachování elektrických a mechanických vlastností izolačních přileb. Doporučuje se udržovat podmínky skladoV a.c.ího prostředí v rozsahu 20 ± 15˚C.

POUŽITÍ: Přilby absorbují energii úderu částečným zničením nebo poškozením přilby. I když takové poškození nemusí být snadno zřejmé, každá přilba vystavená vážnému nárazu by měla být vyměněna. Také je třeba upozornit uživatele na nebezpečí úprav nebo odstraňování jakýchkoliv původních součástí přilby, které nejsou zahrnuty v doporučeních výrobce přilby. Přilby se nesmí přizpůsobovat účelům instalace příslušenství takovými způsoby, které neodpovídají doporučením výrobce přilby. Nepoužívejte izolační přilby v takových situacích, v nichž hrozí riziko zhoršení izolačních vlastností. Společnost JSP nabízí příslušenství a/nebo náhradní náhlavní opěry, podbradní pásky, chrániče sluchu, zorníky a lampy k montáži na přilbu, které se dodávají společně s pokyny pro instalaci. Nepoužívejte nátěry, rozpouštědla, lepidla ani samolepicí štítky vyjma typů uvedených v pokynech od výrobce přilby.

PROHLÍDKA A PÉČE O PŘILBU: Přilba je kompletní systém tvořený skořepinou a náhlavní opěrou. Životnost přilby je ovlivňována mnoha faktory, mezi něž patří chlad, horko, chemikálie, sluneční světlo a nesprávné používání. Přilba se musí denně kontrolovat, zda nejeví známky popraskání, zkřehnutí nebo poškození skořepiny či náhlavní opěry. Uživatel si musí být vědom potenciálního rizika ztráty ochrany v důsledku stárnutí materiálu a/nebo nevhodného čištění. Účinnost izolačních vlastností přilby může být ovlivňována podmínkami používání. Datum výroby je vylisováno na štítku této přilby. Přilba je vhodná k určenému účelu, pokud nemá žádné vady. V případě jakýchkoliv pochybností přilbu zlikvidujte. Za normálních okolností doba použitelnosti přilby je 5 let a životnost 10 let od data výroby podle toho, co nastane dříve. Délka životnosti této přilby bude ovlivněna typy materiálů použitých při její konstrukci a prostředím, ve kterém jsou přilby používány a skladovány. Pokyny by měly být vyžádány od výrobce. Na přilbě se za žádných okolností nesmí používat jiné součásti než od společnosti JSP. Po použití lze přilbu vyčistit mýdlem a teplou vodou a usušit měkkou tkaninou. Přilba se nesmí čistit látkami s brusnými účinky ani rozpouštědly, nesmí se skladovat na přímém slunečním světle a nesmí přijít do styku s rozpouštědly.

VÝSTRAHA: Upozorňujeme uživatele na nebezpečí plynoucí z provádění úprav nebo odstranění kterékoli z originálních součástí ochranného vybavení jiným způsobem, než jak doporučila společnost JSP Ltd. Ochranné prostředky by neměly být upravovány žádným způsobem, který společnost JSP Ltd nedoporučuje. Úprava či přizpůsobení mohou výrazně narušit poskytovanou ochranu, což by mohlo vést k vážnému zranění nebo smrti.

ZNAČENÍ: (Na výrobku nebudou vidět všechna níže uvedená označení)			
JSP	Ochranná známka výrobce	bsi	Označuje, že výroba produktu odpovídá BSI normám výkonu a řízení jakosti
CE	Shoda s evropskou legislativou 2016/425	UK CA	Nařízení 2016/425 o osobních ochranných prostředcích, ve znění pozdějších předpisů pro použití v GB
EN 14052: - - - -	Číslo evropské normy pro průmyslové ochranné přilby a rok jejího vydání		
A#: - - - -	Dodatek k normě EN 14052 a rok jeho vydání		
53-64 cm	Rozsah velikostí přilby, obvod hlavy		
-20°C / -30°C / -40°C	Přilba bude poskytovat jistou míru ochrany při používání v prostředí s těmito nebo vyššími teplotami		
+150°C	Přilba bude poskytovat jistou míru ochrany při používání v prostředí s těmito nebo nižšími teplotami		
MM	Přilba bude poskytovat jistou míru ochrany proti postříkání roztaveným kovem		
440 V a.c.	Přilba bude chránit uživatele před krátkodobým, neúmyslným kontaktem s elektrickými vodiči pod napětím do 440 Vstř		
LD	Přilba bude poskytovat jistou míru ochrany proti příčnému zatížení tlakem		
	Náhlavní opěru lze vložit tak, aby umožňovala obrácené nasazení		

HU IPARI VÉDŐSISAKOK
EN14052

Ezt a kezelési útmutatót meg kell őrizni a jövőben is. A kezelési útmutató és a vonatkozó megfelelőségi nyilatkozat megtalálható a következő web-oldalon: documents.jsp.co.uk

A HEVEDERRÖGZÍTŐ PONTOK CSATLAKOZTATÁSA ÉS A 3D ADJUSTMENT™ HASZNÁLATA: A heveder füleit a szövetheveder arra szolgáló nyílásaiba kell beilleszteni a sisak elülső és hátsó részén (lásd a 2. képet). Minden pontnál három nyílás használható, ezek segítségével használhatja a viselő a 3D Adjustment™ beállítást. Segítségükkel módosítható a pánt magassága és a fej hátsó részéhez viszonyított helyzete (lásd a 3. képet).

AZ IPARI VÉDŐSISAK BELÁLLÍTÁSA: A megfelelő védelem érdekében a sisakot a használó fejméretéhez kell állítani. A sisakot az ellenzőjével előre kell viselni. Egyes modelleken látható a fordított felvétel szimbóluma, ami azt jelzi, hogy a hámot ki lehet venni és fordítva is be lehet helyezni, így a sisak hordható az ellenzőjével hátrafelé és a beállítóval a fej mögött. A beigazítás módosításához állítsa be a hámot a sisak hátulján, és gondoskodjon arról, hogy kényelmesen igazodjon a fej köré. Amikor a sisak használaton kívül van vagy szállítják, olyan tárolóhelyen tartandó, amelyet nem ér közvetlen napfény, vegyi anyagok és maró hatású szerek, valamint ahol nem károsíthatja kemény felületekkel/tárgyakkal való érintkezés. Fontosak a tárolási körülmények, a szigetelő sisakok elektromos védőképességének megőrzése érdekében. Tárolásra a 20˚C ± 15 hőmérséklettartományban ajánlott.

HASZNÁLAT: A sisakok elnyelik az ütés energiáját a sisak részleges megsemmisítésével vagy károsodásával. Annak ellenére, hogy az ilyen károsodás nem nyilvánvaló, a súlyos ütésnek kitett sisakokat ki kell cserélni. Arra is fel kell hívni a használó figyelmét, hogy a gyártó által ajánlottakon kívül bármilyen sisakrész eltávolítása vagy módosítása veszélyes. A sisakhoz nem kapcsolható semmilyen más alkatrész azokon kívül, melyeket a sisak gyártója javasol. Ne használjon szigetelt sisakot olyan helyzetekben, ahol fennáll a veszélye annak, hogy a szigetelőtulajdonság csökkenhet.Kiegészítők és/vagy cserehámok, áll-szíjak, fülvédők, napellenzők és a sisakba épített lámpák szerelési útmutatókkal együtt elérhetőek a JSP-től. Ne használjon a sisakon festéket, oldószert, ragasztót vagy öntapadó címkéket, hacsak azt nem a gyártó utasításai szerint teszi.

A SISAK ÁTVIZSGÁLÁSA ÉS GONDOZÁSA: A sisak egy héjazatból és hámból álló egységes rendszer. A sisak hasznos élettartamát számos tényező határozza meg, beleértve a hideget, meleget, kemikáliákat, napfényt vagy a helytelen használatot. A sisakot naponta ellenőrizni kell a használat előtt, hogy található-e rajta látható nyoma repedésnek, ridegségnek vagy sérülésnek, akár a héjazaton akár a hámokon. A használónak tisztában kell lennie azzal, hogy lehetséges veszélynek van kitéve a védelmi képesség romlásával ha nem megfelelően tisztítja a sisakot, vagy annak elöregedése miatt. A sisak szigetelőtulajdonságát befolyásolhatják a használati feltételek. A gyártás dátuma a sisak ellenzőjébe van öntve. Amíg a sisak sérülésmentes, addig alkalmas rendeltetésszerű használatra. Bármilyen kétség esetén, semmisítse meg a sisakot. Normális körülmények között, a sisak élettartama a gyártás időpontjától számított 10 év, vagy hasznos élettartama 5 év, amelyik hamarabb bekövetkezik. Ennek a sisaknak a használható élettartamát befolyásolják az építés során használt anyagtípusok és a környezet, amelyben a sisakokat használják és tárolják. Iránymutatást kell kérni a gyártótól. Semmilyen körülmények között nem használható JSP kiegészítőn kívül más a sisakhoz. Használat után a sisakot szappanos meleg vízzel tisztíthatja, majd puha ronggyal törölheti szárazra. A sisakot ne tisztítsa súroló-anyaggal,vagy szerrel, és ne tárolja direkt napsütésben, vagy vegyi anyaggal érintkezve.

VIGYÁZAT: Felhívjuk a felhasználók figyelmét arra, hogy a védőfelszerelés eredeti alkatrészeinek a JSP Ltd. utasításaival nem egyező módosítása vagy eltávolítása veszélyes. A védőfelszerelés nem módosítható a JSP Ltd. által nem javasolt módon. A módosítás jelentősen befolyásolhatja a biztosított védelmet, ami súlyos személyi sérülést vagy halált okozhat.

JELÖLÉSEK: (Az alábbi jelölések közül nem mindegyik jelenik meg a terméken)			
JSP	A gyártó védjegye	bsi	‘Azt jelzi, hogy a termék gyártása megfelel a BSI teljesítmény- és minőségirányítási szabványoknak’
CE	Megfelel az európai jogszabályoknak 2016/425	UKCA	Az egyéni védőeszközökről szóló 2016/425 rendelet a GB-ban történő alkalmazására vonatkozó módosításokkal
EN 14052: - - - -	Ipari Védősisakok Európai Szabványának száma és annak kiadási éve		
A#: - - - -	A EN 14052 módosítása és annak kiadási éve		
53-64 cm	A sisak mérettartománya, a fej kerülete		
-20°C / -30°C / -40°C	A sisak valamennyi védelmet nyújt, ha ezeken a hőmérsékleteken vagy efölötti tartományban viselik		
+150°C	A sisak valamennyi védelmet nyújt, ha ezeken a hőmérsékleteken vagy ez alatti tartományban viselik		
MM	A sisak nyújt valamennyi védelmet fröccsenő olvadt fém ellen		
440 V a.c.	A sisak megvédi a használót az elektromos vezetőkkel való rövid ideig tartó véletlen érintkezéstől, legfeljebb 440 V a.c. váltóáramú feszültségig		
LD	A sisak nyújt némi védelmet laterális összenyomó terheléssel szemben		
	A hám fordított felvételhez is beilleszthető		

SK PRIEMYSELNÉ BEZPEČNOSTNÉ PRILBY
EN14052

Tento návod na obsluhu musí byť zachované pre budúce použitie. Kópie tohto manuálu a vyhlásenia o zhode výrobku možno nájsť na produktovej stránke: documents.jspsafety.com

PRIPOJENIE UPEVŇOVACÍCH BODOV PRE POPRUHY A POUŽITIE REGULÁCIE 3D ADJUSTMENT™: Kolíčky popruhu je potrebné zasunúť do príslušných otvorov v pásikoch nachádzajúcich sa v prednej a zadnej časti prilby (pozri obrázok 2). Pri každom bode možno použiť tri otvory, čo používateľovi umožňuje nastaviť 3D Adjustment™. Ich prostredníctvom sa mení výška remienka a jeho poloha smerom k časti hlavy (pozri obrázok 3).

NASADENIE A NASTAVENIE PRIEMYSELNEJ BEZPEČNOSTNEJ PRILBY: Z dôvodu dostatočnej ochrany sa táto prilba musí nastaviť n veľkosť hlavy používateľa. Prilba sa musí nosiť tak, aby jej vrchná časť smerovala dopredu. Niektoré modely zobrazujú symbol obráteného nasadenia, čo naznačuje, že sa dá vybrať upínanie a umiestniť dozadu, aby sa prilba dala nosiť s hornou stranou smerujúcou dozadu a s nastavovačom za hlavou. Aby sa upravilo upevnenie, nastavte upínanie v zadnej časti prilby a uistite sa, že vám pohodlne prilieha okolo hornej časti hlavy. Keď sa táto prilba počas prepravy nepoužíva, mala by sa skladovať v nádobe, aby sa nenachádzala na priamom slnečnom svetle z dosahu chemikálií a drsných látok a aby sa nemohla poškodiť pri fyzickom kontakte s pevnými povrchmi/predmetmi. Podmienky uskladnenia predstavujú dôležitý faktor pri uchovaní elektrického a mechanického výkonu izolačných prilieb. Odporúča sa, aby sa skladovala v teplotnom rozsahu 20 ± 15 ˚C.

POUŽITIE: Prilby absorbujú energiu úderu čiastočným znížením alebo poškodením prilby. Aj keď takéto poškodenie nemusí byť ľahko zrejmé, každá prilba vystavená vážnemu nárazu by sa mala vymeniť. Pozornosť používateľov chceme tiež nasmerovať na nebezpečenstvo úpravy alebo odstránenia ktoréhokoľvek z originálnych komponentov prilby, a to hlavne iných komponentov ako tie, pri ktorých to odporúča výrobca prilby. Prilby by sa nemali prispôsobovať za účelom uchytenia nástavcov akýmkoľvek spôsobom, ktorý neodporúča výrobca prilby. Nepoužívajte izolačné prilby v situáciách, kde existuje riziko, že by sa izolačné vlastnosti mohli obmedziť. Príslušenstvo a/alebo náhradné popruhy, bradové pásiky, chrániče uší, priezory a svetlá namontované na prilbe dodáva spoločnosť JSP spolu s pokynmi pre montáž. Nenanášajte farbu, rozpúšťadlá, lepidlá alebo samolepiace nálepky, a to s výnimkou tých, ktoré sú v súlade s pokynmi od výrobcu prilby.

KONTROLA A STAROSTLIVOSŤ O PRILBU: Prilba predstavuje kompletný systém, ktorý pozostáva zo schránky a popruhov. Životnosť prilby ovplyvňuje mnoho faktorov, medzi ktoré patrí chlad, teplo, chemikálie, slnečné svetlo a zneužívanie na iné účely. Prilbu by ste mali každodenne kontrolovať, či nevykazuje viditeľné známky prasknutia, štiepenia alebo poškodenia prilby alebo popruhov. Používateľ by si mal byť vedomý, že existuje potenciálne riziko straty ochrany z dôvodu zastarania a/alebo nedostatočného čistenia. Efektívnosť izolačných vlastností prilby môžu ovplyvniť podmienky používania. Dátum výroby je zatavený v hornej časti prilby. Pokiaľ prilba nevykazuje chyby, je vhodná na svoj určený účel. Ak máte akékoľvek pochybnosti, prilbu zlikvidujte. Za bežných okolností lehota použiteľnosti prilby je 5 rokov a životnosť 10 rokov od dátumu výroby podľa toho, co nastane skôr. Dĺžka použiteľnej životnosti tejto prilby bude ovplyvnená typmi materiálu použitého pri jej konštrukcii a prostredím, v ktorom sa prilby používajú a skladujú. Od výrobcu je potrebné vyhľadať usmernenie. Za žiadnych okolností nepoužívajte na prilbe iný komponent ako komponent od spoločnosti JSP. Po použití sa prilba môže čistiť pomocou mydla a teplej vody a osušiť jemnou handričkou. Prilba by sa nemala čistiť drsnými látkami alebo rozpúšťadlami a nemôže sa skladovať na priamom slnečnom svetle alebo v kontakte s akýmikoľvek rozpúšťadlami.

VÝSTRAHA: Upozorňujeme používateľa na nebezpečenstvo plynúce z vykonávania úprav alebo odstránenia ktorejkoľvek z originálnych súčastí ochranného vybavenia iným spôsobom, než ako odporúčila spoločnosť JSP Ltd. Ochranné prostriedky by sa nemali upravovať žiadnym spôsobom, ktorý spoločnosť JSP Ltd neodporúča. Úprava či prispôsobenie môžu výrazne narušiť poskytovanú ochranu, čo by mohlo viesť k vážnemu zraneniu alebo smrti.

KENNZEICHNUNGEN: (Na produkte nebudú viditeľné všetky nižšie uvedené označenia)			
JSP	Obchodná známka výrobcu	bsi	Označuje, že výroba produktu zodpovedá BSI normám pre výkonnosť amanažment kvality
CE	Zhoda s európskou legislatívou 2016/425	UKCA	Nariadenie 2016/425 o osobných ochranných pracovných prostriedkoch v znení neskorších predpisov, ktoré platí vo Veľkej Británii
EN 14052: - - - -	Číslo európskej normy pre prilby pre priemyselné použitie a jej rok publikovania		
A#: - - - -	Zmena normy EN14052 a jej rok publikovania		
53-64 cm	Veľkostný rozsah prilby, obvod hlavy		
-20°C / -30°C / -40°C	Prilba zabezpečí nejakú ochranu, keď sa nosí v prostredí s týmito teplotami alebo presahujúcom tieto teploty		
+150°C	Prilba zabezpečí nejakú ochranu, keď sa nosí v prostredí s týmito teplotami alebo nižšími, ako tieto teploty		
MM	Prilba zabezpečí nejakú ochranu pri vyšplechnutí roztopeného kovu		
440 V a.c.	Prilba ochráni používateľa voči krátkodobému a náhodnému kontaktu s elektrickými vodičmi pod prúdom s napätím až 440 V a.c.		
LD	Prilba zabezpečí nejakú ochranu pri laterálnych kompresívnych zaťaženiach		
	Upínanie sa dá vložiť pre obrátené nasadenie		

SL INDUSTRIJSKE ZAŠČITNE ČELADE
EN14052

Ta priročnik je treba ohraniti za prihodnje reference. Kopijo tega priročnika in izjave o skladnosti za izdelek je na voljo na strani spletne strani: documents.jspsafety.com

POVEZOVANJE TOČK PRITRDITVE VARNOSTNEGA PASU IN UPORABA SISTEMA 3D ADJUSTMENT™: Zatiči varnostnega pasu morajo biti vstavljeni v ustrezne luknje na trakovih na sprednji in zadnji strani čelade (glej sliko 2). Na vsaki točki so tri luknje, s katerimi lahko uporabnik nastavi sistem 3D Adjustment™. Z njimi spremenite višino in položaj traku glede na zadnji del glave (glejte sliko 3).

NAMESTITEV IN NASTAVITEV INDUSTRIJSKE ZAŠČITNE ČELADE: Če želite, da čelada zagotovi ustrezno zaščito, jo namestite ali poravnajte ustrezno in po meri glave. Čelado si nadenite tako, da je vrh obrnjen naprej. Na določenih modelih je označen simbol obrnjenega nadevanja, ki označi, da je možno trakove vzeti ven in jih prestaviti nazaj, tako da si čelado namestite z vrhom obrnjenim nazaj in z nastavljalnim delom zadaj za glavo. Če si želite čelado drugače nadeti, prilagodite trakove za čelado in čelado namestite udobno na glavo. Čelado, ki je ne uporabljate ali pred prenašanjem ali prevozom, shranite v posodo, ki ni na neposredni sončni svetlobi, ni v bližini kemikalij in strgalnih snovi ter zagotovi zaščito pred poškodbami zaradi fizičnega stika s površinami/predmeti. Pogoji hrambe so pomemben dejavnik za ohranitev električnih in mehanskih lastnosti izolirnih čelad. Priporočamo, da hranite čelade na temperaturi med 20 ± 15 °C.

UPORABA: Čelade absorbirajo energijo udarca z delnim uničenjem ali poškodbo čelade. Čeprav takšna škoda morda ni vidna, je treba zamenjati katero koli čelado, podvrženo hudim udarcem. Uporabnik je dolžen tudi upoštevati morebitno nevarnost, ki jo ustvari s spreminjanjem ali odstranitvijo katerega koli originalnega dela čelade, če tako ne priporoča izdelovalec čelade. Čelade ni dovoljeno kakor koli spreminjati po meri za namestitev dodatne opreme, če tako ne priporoča izdelovalec čelad. Izolirnih čelad ni dovoljeno uporabljati v okoljih, kjer obstaja nevarnost, da se zmanjšajo izolirne lastnosti. Dodatki in/ali nadomestni trakovi, trakovi za brado, zaščita za ušesa, obraz in oči ter svetilke, nameščene na čelado, so na voljo z navodilo za pravilno namestitev, ki jih pripravi JSP. Na čelade ni dovoljeno nanašati barv, topil, lepil ali samolepilnih nalepk, če ni tako navedeno v navodilih, ki jih pripravi izdelovalec čelad.

PREGLEDOVANJE IN ČIŠČENJE ČELADE: Čelada je popoln sistem lupine in trakov. Uporabna tehnična življenjska doba čelad je odvisna od več dejavnikov, tudi mraza, vročine, kemikalij, sončne svetlobe in nepravilne uporabe. Čelado je treba vsak dan pregledati, če so čelada in trakovi morda vidno razpokani, zdrobljeni ali drugače poškodovani. Uporabnik je dolžen upoštevati morebitno nevarnost zaradi zmanjšane zaščite, ki je posledica dolgotrajne uporabe in/ali nepravilnega čiščenja. Raven učinkovitosti izolirnih lastnosti čelade je lahko odvisna tudi od pogojev uporabe. Datum izdelave je odtisnjen na vrhu čelade. Za uporabo za določen namen je primerna čelada brez napak. Če ste v dvomih o brezhibnosti čelade, čelado uničite. V normalnih pogojih Čelado lahko od prvega dne uporabe neprekinjeno uporabljate 5 let oz. 10 let od datuma proizvodnje, kar pride prej. Na dolžino življenjske dobe te čelade bodo vplivale vrste materialov, ki se uporabljajo pri njeni konstrukciji, in okolje, v katerem se čelade uporabljajo in shranjujejo. Pri proizvajalcu je treba poiskati navodila. V nobenem primeru ni dovoljeno namestiti na čelado sestavnih delov, ki niso izdelki JSP. Po uporabi lahko čelado očistite z milom in toplo vodo ter jo obrišete s suho krpo. Čelade ni dovoljeno čistiti s strgalnimi snovmi ali topili in je ni dovoljeno hraniti na neposredni sončni svetlobi ali v stiku s kakršnimi koli topili.

OPOZORILO: Uporabnike opozarjamo na nevarnost v primeru kakršnega koli spreminjanja ali odstranjevanja originalnih sestavnih delov čelade, ki ni v skladu s priporočili proizvajalca JSP Ltd. Zaščitne opreme se ne sme spreminjati na način, ki ni v skladu s priporočili proizvajalca JSP Ltd. Spremembe ali prilagoditve lahko bistveno vplivajo na zaščito, kar lahko povzroči hude telesne poškodbe ali smrt.

OZNAKE: (Vse označbe v nadaljevanju niso vidne na izdelku)			
JSP	Blagovna znamka izdelovalca	bsi	Navaja, da proizvodnja izpolnjuje BSI standarde delovanja in upravljanja kakovosti
CE	Skladnost z evropsko zakonodajo 2016/425	UKCA	Uredba 2016/425 o osebni zaščitni opremi, kakor je bila spremenjena, da se uporablja v GB
EN 14052: - - - -	Številka evropskega standarda za industrijske zaščitne čelade in leto izdaje		
A#: - - - -	Spremembe EN14052 in leto izdaje		
53-64 cm	Velikosti čelade, glave		
-20°C / -30°C / -40°C	Čelada zagotovi določeno raven zaščite med uporabo v tem območju temperatur		
+150°C	Čelada zagotovi določeno raven zaščite med uporabo v območju teh ali nižjih temperatur		
MM	Čelada zagotovi določeno raven zaščite pred škropljenjem raztopljene kovine		
440 V a.c.	Čelada zaščiti uporabnike pred kratkotrajnim nenamernim stikom z električnimi prevodniki pod napetostjo do 440 V a.c.		
LD	Čelada zagotovi določeno raven zaščite pred občutno obremenitvijo s strani		
	Trakove je možno prestaviti za obrnjeno nadevanje		

HR INDUSTRIJSKE ZAŠTITNE KACIGE
EN14052

Ovaj priručnik se mora zadržati za buduću referencu. Primjerak ovog priručnika i Izjave o sukladnosti proizvoda mogu se pronaći na stranici proizvoda: documents.jspsafety.com

SPAJANJE PRIČVRSNIH TOČAKA REMENJA I UPOTREBA SUSTAVA ZA NAMJEŠTANJE 3D ADJUSTMENT™: Zatike remena potrebno je umetnuti u odgovarajuće otvore na umreženim trakama na prednjem i stražnjem dijelu kacige (pogledajte sliku 2). Postoje po tri otvora koja se mogu upotrijebiti na svakoj točki, a to korisniku omogućava da postavi sustav za namještanje 3D Adjustment™. Time se mijenja visina trake i položaj trake na potiljku (pogledajte sliku 3).

POSTAVLJANJE I PODEŠAVANJE INDUSTRIJSKE ZAŠTITNE KACIGE: Da bi pružila adekvatnu zaštitu, ova kaciga mora odgovarati ili se mora prilagoditi veličini glave korisnika. Kaciga se mora nositi sa štitnikom okrenutim prema naprijed. Na nekim modelima nalazi se oznaka obrnutog postavljanja, što znači da se trake mogu izvaditi i postaviti unatrag tako da kaciga može nositi sa štitom okrenutim unatrag i sa podešivačem iza glave. Za promjenu strane nošenja, podesite trake na stražnjem dijelu kacige i pobrinite se da udobno leži na tjemenu glave. Kada se ne koristi ili tijekom transporta, kaciga se treba čuvati u spremniku, zaštićena od izravne sunčeve svjetlosti, podalje od kemikalija i abrazivnih tvari, tako da se ne može oštetiti fizičkim kontaktom sa tvrdim površinama ili stvarima. Uvjeti skladištenja su važan faktor za očuvanje električnih i mehaničkih izolacijskih svojstva kacige. Preporučuje se održavanje skladišnih uvjeta u rasponu od 20 ± 15˚C.

UPORABA: Kacige apsorbiraju energiju udarca djelomičnim uništenjem ili oštećenjem kacige. Iako takva oštećenja možda nisu lako vidljiva, svaku kacigu izloženu teškom udarcu treba zamijeniti. Korisnicima se također skreće pažnja na opasnost od mijenjanja ili uklanjanja bilo kojeg od originalnih sastavnih dijelova kacige, osim onih koje preporučuje proizvođač kacige. Kaciga se ni na koji način ne treba prilagođavati radi postavljanja dodataka koje nije preporučio proizvođač kacige. Nemojte koristiti izolacijske kacige u situacijama kada postoji opasnost od smanjenja izolacijskih osobina. Dodatna oprema i/ili trake za zamjenu, trake za bradu, štitnici za uši, viziri i lampe za kacige dostupni su sa uputama za postavljanje proizvođača JSP. Ne nanosite boju, otapala, ljepila ili samoljepljive naljepnice, osim u skladu s uputama proizvođača kacige.

KONTROLA I NJEGA KACIGE: Kaciga je kompletni sustav koji se sastoji od školjke i traka. Vijek trajanja kacige ovisi o brojnim faktorima, uključujući hladnoću, vrućinu, kemikalije, sunčevu svjetlost i zlouporabu. Kacigu treba svakodnevno ispitati na očite znakove pucanja, gubitak sjaja ili oštećenja kacige ili traka. Korisnik mora biti svjestan potencijalnog rizika od gubitka zaštite uslijed starenja i/ili neprikladnog čišćenja. Na učinkovitost izolacijskih osobina kacige mogu utjecati uvjeti uporabe. Datum proizvodnje je utisnut na štitniku ove kacige. Dok je kaciga bez oštećenja, prikladna je za predviđenu uporabu. Ako ste u nedoumici, uništite kacigu. Pod normalnim uvjetima, kaciga ima korisni vijek trajanja 5 godina ili opći vijek trajanja 10 godina od datuma proizvodnje, ovisno o tome koji od uvjeta nastupi prvi. Na duljinu korisnog vijeka trajanja ove kacige utjecat će vrste materijala koji se koristi u njegovoj konstrukciji i okruženje u kojem se kacige koriste i pohranjuju. Smjernice treba tražiti od proizvođača. Ova kaciga se ne smije koristiti sa sastavnim dijelovima koji nisu sastavni dijelovi proizvođača JSP. Nakon korištenja, kaciga se može očistiti pomoću sapuna i tople vode, te osušiti mekanom krpom. Kacigu ne treba čistiti abrazivnim tvarima ili otapalima; kaciga se ne smije izlagati izravnoj sunčevoj svjetlosti i ne smije doći u dodir s bilo kakvim otapalima.

UPOZORENJE: Korisnici moraju znati da su sve izmjene ili uklanjanje izvornih sastavnih dijelova zaštitne opreme, mimo preporuka tvrtke JSP Ltd, opasne. Zabranjene su i sve prilagodbe zaštitne opreme osim onih koje preporučuje tvrtka JSP Ltd. Izmjene ili prilagodbe mogle bi znatno utjecati na ponuđenu razinu zaštite što bi moglo dovesti do teških ozljeda ili smrti.

OZNAKE: (Az alábbi jelölések közül nem mindegyik jelenik meg a terméken)			
JSP	Robna oznaka proizvođača	bsi	Označava da je proizvodnja usklađena s BSI normama za učinkovitost i upravljanje kvalitetom
CE	Usklađenost s europskim zakonodavstvom 2016/425	UKCA	Uredba 2016/425 o osobnoj zaštitnoj opremi, s izmjenama i dopunama kako bi se primjenjivala u GB
EN 14052: - - - -	Broj europskog standarda za industrijske kacige i godina njegovog objavljivanja		
A#: - - - -	Izmjena i dopuna standarda EN14052 i godina njegovog objavljivanja		
53-64 cm	Raspon veličina kacige, obujam glave		
-20°C / -30°C / -40°C	Kaciga će osigurati određenu zaštitu kada se nosi u okolini na ili iznad ovih temperatura		
+150°C	Kaciga će osigurati određenu zaštitu kada se nosi u okolini na ili ispod ovih temperatura		
MM	Kaciga će osigurati izvjesnu zaštitu od prskanja taljenog metala		
440 V a.c.	Kaciga će zaštititi korisnika od kratkotrajnog, slučajnog kontakta s električnim vodovima pod naponom do napona od 440 V a.c.		
LD	Kaciga će pružiti izvjesnu zaštitu od lateralnih potisnih opterećenja		
	Trake se mogu umetnuti za obrnuto namještanje		

BS INDUSTRIJSKE ZAŠTITNE KACIGE
EN14052

Kopija ovog priručnika i Deklaraciju o usklađenosti za proizvod može se naći na stranici proizvoda: documents.jspsafety.com

POVEZIVANJE TAČAKA ZA PRIČVRŠĆIVANJE REMENJA I KORIŠTENJE NASTAVKA P 3D ADJUSTMENT™: Igle remenja se moraju umetnuti u odgovarajuće otvore na trake za vezanje s prednje i zadnje strane kacige (vidi sliku 2). Na svakoj tački se mogu koristiti tri otvora, što omogućava podešavanje nastavka 3D Adjustment™. Oni mijenjaju visinu trake i položaj trake sa stražnje strane glave (vidi sliku 3).

PRILAGOĐAVANJE I PODEŠAVANJE INDUSTRIJSKE ZAŠTITNE KACIGE: U cilju odgovarajuće zaštite, ova kaciga mora biti prilagođena odnosno podešena za veličinu glave korisnika. Kaciga se mora nositi tako da je štitnik okrenut prema naprijed. Pojedini modeli imaju oznaku obrnutog nošenja, koja pokazuje da se kolijevka može izvaditi i umetnuti obrnuto tako da se kaciga nosi sa štitnikom okrenutim prema nazad i regulatorom iza glave. Kako biste izmijenili prilagođenost, podesite kolijevku na zadnjoj strani kacige i osigurajte dobru podešenost prema gornjem dijelu glave. Kada nije u upotrebi odnosno tokom transportovanja, ova kaciga treba biti odložena u spremnik koji nije izložen direktnoj sunčevoj svjetlosti, utjecaju kemikalija i agresivnih supstanci odnosno koji se ne može oštetiti fizičkim kontaktom sa tvrdim površinama/predmetima. Uvjeti skladištenja su jedan od važnih faktora za zaštitu električnih i mehaničkih karakteristika izolacijskih kaciga. Preporučuje se održavanje uvjeta skladištenja u rasponu 20 ± 15˚C.

UPOTREBA: Kaciga je izrađena tako da apsorbira energiju udarca djelomičnim uništenjem odnosno oštećenjem školjke ili kolijevke, pa iako ovakvo oštećenje ne mora biti odmah uočljivo, svaku kacigu koja je bila izložena jačem udarcu treba zamijeniti. Korisnicima je potrebno ukazati i na opasnost koja prijeti usljed modificiranja odnosno skidanja bilo kojeg originalnog sastavnog dijela kacige, izuzev onog što je preporučio proizvođač kacige. Kacige se ne smiju preuređivati u svrhu podešavanja dodatnih dijelova na bilo koji način kakav nije preporučio proizvođač kacige. Nemojte koristiti izolacijske kacige u situacijama kada postoji rizik od smanjenja izolacijskih svojstava, Dodaci i/ili zamjenske kolijevke, podbradnici, zaštite za uši, viziri i svjetiljke za montažu na kacigu su dostupni zajedno sa uputstvima za prilagođavanje od kompanije JSP. Nemojte nanositi premaze, rastvarače, ljepila i samoljepljive etikete, izuzev u skladu sa uputstvima proizvođača.

KONTROLA I NJEGA KACIGE: Kaciga je cjelovit sustav koji se sastoji od školjke i kolijevke. Na vijek trajanja kacige utječu brojni faktori, kao što su hladnoća, toplota, kemikalije, sunčeva svjetlost i pogrešna upotreba. Kacigu je potrebno svakodnevno pregledati i utvrditi postojanje uočljivih znakova pucanja, lomljenja ili oštećenja na samoj kacigi ili kolijevci. Korisnik treba imati u vidu postojanje rizika od gubitka zaštite usljed starosti i/ili nepravilnog čišćenja. Na efikasnost izolacijskih svojstava kacige mogu utjecati uvjeti primjene. Datum proizvodnje je utisnut u vrhu ove kacige. Sve dok kaciga nema bilo kakva oštećenja, ona je podesna za namijenjenu upotrebu. Ako postoje bilo kakve sumnje, uništite kacigu. Pod uobičajenim okolnostima, kaciga ima rok korištenja od 5 godina ili trajanja od 10 godina od datuma proizvodnje, zavisi od toga šta se prvo ispuni. Na duljinu korisnog vijeka trajanja ove kacige utjecat će vrste materijala koji se koristi u njegovoj konstrukciji i okruženje u kojem se kacige koriste i pohranjuju. Smjernice treba tražiti od proizvođača. Ni pod kojim uvjetima se na kacigama ne smije koristiti bilo koji drugi dio osim JSP dijelova. Nakon upotrebe, kacigu je potrebno očistiti sapunicom i toplom vodom, te posušiti mekanom krpom. Kacigu ne treba čistiti agresivnim sredstvima ili rastvaračima i ne smije se odlagati na mjestima izloženim direktnoj sunčevoj svjetlosti ili biti u kontaktu sa bilo kakvim rastvaračima.

UPOZORENJE: Upozoravamo korisnike na opasnost od izmjene ili uklanjanja originalnih dijelova zaštitne opreme, osim onoga što preporučuje kompanija JSP Ltd. Zaštitna oprema ne smije se podešavati ni na koji način koji nije preporučila kompanija JSP Ltd. Izmjena ili podešavanje može značajno utjecati na zaštitu, što može rezultirati teškim ili smrtonosnim povredama.

OZNAKE: (Neće svaka od oznaka navedenih ispod biti vidljiva na proizvodu)			
JSP	Zaštitna oznaka proizvođača	bsi	Označava da proizvodnja proizvoda ispunjava BSI standarde upravljanja performansama i kvalitetom
CE	Usaglašenost s evropskim regulativama 2016/425	UKCA	Uredba 2016/425 o ličnoj zaštitnoj opremi, sa izmenama i dopunama da se primenjuje u GB
EN 14052: - - - -	Standardni evropski broj za industrijske zaštitne kacige i godina njegovog objavljivanja		
A#: - - - -	Dopuna EN14052 i godina objavljivanja		
53-64 cm	Opseg veličine kacige, obim glave		
-20°C / -30°C / -40°C	Kaciga obezbjeđuje određenu razinu zaštite pri nošenju u okruženju pri ili iznad ovih temperatura		
+150°C	Kaciga obezbjeđuje određenu razinu zaštite protiv prskanja tekućeg metala		
MM	Kypärä tarjoaa suojaa sulan metallin roiskeilta		
440 V a.c.	Kaciga pruža zaštitu korisniku protiv kratkoročnog, nehotičnog kontakta sa visokonaponskim električnim provodnicima kod napona do 440 V a.c., izmjenični napon		
LD	Kaciga pruža određenu razinu zaštite protiv djelovanja bočnog opterećenja		
	Kolijevka se može postaviti za obrnuto nošenje		

SR ZAŠTITNI ŠLEMOVI U INDUSTRIJI
EN14052

Kopija ovog priručnika i deklaracija o usaglašenosti proizvoda se mogu pronaći na stranici proizvoda: documents.jspsafety.com

POVEZIVANJE TAČAKA ZA PRIČVRŠĆIVANJE SNOPA KAIŠEVA POMOĆU 3D ADJUSTMENT™: Klinove snopa kaiševa treba umetnuti u odgovarajuće otvore na traci sa kopčom na prednjem i zadnjem delu šlema (vidite sliku 2). Postoje tri otvora koja se mogu koristiti u svakoj tački, a to korisniku omogućava da podesi 3D Adjustment™. Ovim se menja visina trake i njen položaj na zadnjem delu glave (vidite sliku 3).

POSTAVLJANJE I PODEŠAVANJE: Da bi pružio adekvatnu zaštitu, veličina šlema mora biti odgovarajuća ili se mora prilagoditi veličini glave korisnika. Šlem se mora nositi sa širitom okrenutim napred. Neki modeli imaju oznaku za nošenje na obrnutoj strani, što znači da se uložak može izvaditi i postaviti unazad, tako da se šlem može nositi sa širitom okrenutim pozadi i sa podešavanjem obima na zadnjoj strani glave. Da biste promenili obim uloška šlema, podesite uložak na zadnjoj strani šlema i pobrinite se da je udobno namešten na temenu glave. Kada se šlem ne koristi ili tokom transporta, šlem treba čuvati u kutiji, zaštićen od direktne sunčeve svetlosti, dalje od hemikalija i abrazivnih supstanci, tako da se ne može oštetiti fizičkim kontaktom sa tvrdim površinama/predmetima. Uslovi skladištenja su važan faktor za očuvanje električnih i mehaničkih izolacionih osobina šlema. Preporučuje se održavanje skladišnih uslova u opsegu od 20 ± 15°C.

UPOTREBA: Šlemovi apsorbuju energiju udarca delimičnim uništavanjem ili oštećenjem kacige. Iako takva šteta možda nije očigledna, svaka kaciga podvrgnuta teškom udaru trebalo bi da bude zamenjena. Korisnicima se takođe skreće pažnja na opasnost od menjanja ili uklanjanja bilo kog od originalnih sastavnih delova šlema, osim onih koje preporučuje proizvođač šlema. Šlem se ni na koji način ne sme prilagođavati radi postavljanja dodataka koje nije preporučio proizvođač šlema. Nemojte koristiti izolacione šlemove u situacijama kada postoji opasnost od smanjenja izolacionih osobina. Dodatna oprema i/ili zamenski ulošci, trake za bradu, štitnici za uši, viziri i lampe za montiranje na šlemove dostupni su sa uputstvima za postavljanje kompanije JSP. Ne nanosite boju, rastvarače, lepkove ili samolepljive nalepnice, osim u skladu s uputstvom proizvođača šlema.

PROVERA I ODRŽAVANJE ŠLEMA: Šlem predstavlja kompletan sistem koji se sastoji od školjke i uloška. Rok upotrebe šlema zavisi od većeg broja faktora, uključujući hladnoću, vrućinu, hemikalije, sunčevu svetlost i pogrešnu upotrebu. Šlem treba svakodnevno pregledati da bi se proverilo da li postoje očigledni znakovi pucanja, lomljivosti ili oštećenja šlema ili uloška. Korisnik mora da bude svestan potencijalnog rizika od gubitka zaštite usled starenja i/ili neodgovarajućeg čišćenja. Uslovi korišćenja mogu uticati na učinak izolacionih karakteristika šlema. Datum proizvodnje je utisnut na širitu ovog šlema. Ako šlem nema oštećenja, prikladan je za predviđenu upotrebu. Ako postoji sumnja u njegovu ispravnost, uništite šlem. Pod normalnim uslovima, šlem ima korisni radni vek od 5 godina ili trajanje od 10 godina od datuma proizvodnje, šta god od ta dva se prvo desi. Na dužinu upotrebljivog života ove kacige utiču vrste materijala koji se koristi u njegovoj konstrukciji i sredini u kojoj se šlemovi koriste i čuvaju. Smernice treba tražiti od proizvođača. Ovaj šlem se ne sme koristiti sa delovima koje nije proizveo JSP ni pod kojim okolnostima. Nakon korišćenja, šlem može da se očisti pomoću sapunice i tople vode i osušiti mekanom krpom. Šlem ne treba čistiti abrazivnim sredstvima ili rastvaračima; šlem ne sme da se izlaže direktnoj sunčevoj svetlosti i ne sme doći u dodir sa bilo kakvim rastvaračima.

UPOZORENJE: Pažnja korisnika se usmerava na opasnost od izmene ili uklanjanja bilo kog dela originalnih komponenti zaštitne opreme, osim po preporuci kompanije JSP Ltd. Zaštitnu opremu ne treba adaptirati ni na jedan način koji ne preporučuje kompanija JSP Ltd. Izmena ili adaptacija može znatno da utiče na nivo zaštite, što može da rezultira ozbiljnom telesnom povredom ili smrću.

OZNAKE: (Na proizvodu se ne vide sve donje oznake)			
JSP	Robna oznaka proizvođača	bsi	Ukazuje na to da proizvodnja zadovoljava BSI standarde učinka i standarde upravljanja kvalitetom
CE	Usaglašenost sa evropskim regulativama 2016/425	UKCA	Uredba 2016/425 o ličnoj zaštitnoj opremi, sa izmenama i dopunama da se primenjuje u GB
EN 14052: - - - -	Broj evropskog standarda za zaštitne šlemove u industriji i godina njegovog objavljivanja		
A#: - - - -	Izmena i dopuna standarda EN 14052 i godina njegovog objavljivanja		
53-64 cm	Opseg veličina šlemova, obim glave		
-20°C / -30°C / -40°C	Šlem će obezbediti određenu zaštitu kada se nosi u okolini na ili iznad ovih temperatura		
+150°C	Šlem će obezbediti određenu zaštitu kada se nosi u okolini na ili ispod ovih temperatura		
MM	Šlem će obezbediti određenu zaštitu od prskanja istopljenog metala		
440 V a.c.	Ovaj šlem će zaštititi korisnika od kratkotrajnog, nenamernog kontakta sa električnim vodovima pod naponom do napona od 440 V a.c. (ac – naizmenična struja)		
LD	Šlem će pružiti određenu zaštitu od opterećenja usled pritiska sa bočne strane		
	Trake se mogu umetnuti za nošenje na suprotnu stranu		

BG ПРОМИШЛЕНИ ЗАЩИТНИ КАСКИ
EN14052

Това ръководство трябва да бъде запазен за бъдещи справки. Копие от това ръководство и на Декларацията за съответствие на продукта може да бъде намерена на страницата на продукта: documents.jspsafety.com

СВЪРЗВАНЕ НА ТОЧКИТЕ ЗА ЗАКРЕПВАНЕ КЪМ КОЛАНА И ИЗПОЛЗВАНЕ НА 3D ADJUSTMENT™: Щифтовете на колана трябва да се вкарат в съответните отвори на ремъците от предната и задната страна на каската (вижте изображение 2). При всяка точка има отвори, които могат да се използват, и това дава възможност на носещото лице да настрои 3D Adjustment™. Те променят височината на ремъка и позицията на ремъка към задната страна на главата (вижте изображение 3).

ПОСТАВЯНЕ И РЕГУЛИРАНЕ НА ПРОМИШЛЕНИ ЗАЩИТНИ КАСКИ: За да осигури адекватна защита, тази каска трябва да бъде по мярка или да бъде регулирана така, че да приляга на размера на главата на потребителя. Каската трябва да бъде носена с козирката напред. На някои модели има символ за обратно поставяне, който показва, че околожката може да бъде извадена и поставена отзад, така че каската да бъде носена с козирката назад и с устройство за регулиране зад главата. За да измените начина на поставяне, регулирайте околожката в задната част на каската и осигурете комфортното прилягане около темето. Когато не се използва или по време на транспортиране, тази каска трябва да бъде съхранявана в контейнер, така че да не е изложена на директна слънчева светлина, далеч от химикали и абразивни субстанции и така, че да не може да бъде повредена при физически контакт с твърди повърхности/предмети. Условията на съхранение са важен фактор за запазването на електрическите и механичните свойства на изолационните каски. Препоръчително е условията на за съхранение да бъдат в диапазона между 20 ± 15˚C.

УПОТРЕБА: Каските абсорбират енергията на удар чрез частично унищожаване на, или повреда на шлема. Въпреки че тези щети може да не са лесно очевидни, всяка каска, подложена на тежко въздействие, следва да бъде заменена. Трябва да се обърне внимание на потребителите, че изменението или отстраняването на каквито и да е оригинални компоненти на каската, различни от тези, препоръчани от производителя й, е опасно. Каските не трябва да бъдат адаптирани за използване на аксесоари, по начин, различен от този, който е препоръчан от производителя. Не използвайте изолационни каски в ситуации, при които има риск от намаляване на изолационните свойства. Аксесоари и/или резервни околожки, подбрадници, антифони, визори и лампи за каски се предлагат с инструкции за поставяне от JSP. Не нанасяйте боя, разтворители, лепила или самозалепващи се етикети, освен в съответствие с инструкциите от производителя на каската.

ИНСПЕКЦИЯ И ГРИЖА ЗА КАСКАТА: Каската е цялостна система, състояща се от корпус и околожка. Експлоатационният живот на каската зависи от много фактори, включително студ, топлина, химикали, слънчева светлина и неправилна употреба. Каската трябва да бъде проверявана ежедневно за видими признаци на пропукване, чупливост или повреда, както на самата каска, така и на околожката. Потребителят трябва да бъде наясно, че съществува потенциален риск от загуба на защита поради стареене и/или неправилно почистване. Ефективността на изолационните свойства на каската може да бъде повлияна от условията на ползване. Датата на производство е отбелязана върху козирката на каската. Докато по каската няма дефекти, тя ще бъде годна да изпълнява предназначението си. Ако имате някакви съмнения, унищожете каската. При нормални обстоятелства Каската има полезен живот от 5 години или живот от 10 години от датата на производство, според това, което се случи първо. Дължината на използваем живот на тази каска ще бъде засегната от видовете материал, използван в конструкцията му и околната среда, в която се използват и съхраняват каските. Трябва да се търсят насоки от производителя. При никакви обстоятелства с каската не трябва да се използват компоненти, които не са произведени от JSP. След употреба, каската може да бъде почистена с помощта на сапун и топла вода и подсушена с мека кърпа. Каската не трябва да бъде почиствана с абразивни субстанции или разтворители и не трябва да бъде съхранявана на пряка слънчева светлина или в контакт с каквито и да било разтворители.

ПРЕДУПРЕЖДЕНИЕ: Вниманието на потребителите следва да бъде насочено към риска от модифициране или премахване на която и да е от оригиналните съставни части на защитното оборудване, различни от препоръчаните от JSP Ltd. Защитното оборудване не трябва да се адаптира по никакъв начин, който не е препоръчан от JSP Ltd. Модификацията или адаптацията може да се отрази сериозно върху качеството на предлаганата защита, което може да доведе до сериозно нараняване или смърт.

МАРКИРОВКИ: (Не всички маркировки по-долу ще бъдат видими на продукта)			
JSP	Търговска марка на производителя	bsi	Указва, че производството на продукта отговаря на BSI стандарти за управление на работата и качеството
CE	Съответства на европейското законодателство 2016/425	UKCA	Регламент 2016/425 относно личните предпазни средства, изменен, за да се прилага в GB
EN 14052: - - - -	Номер на европейски стандарт за промишлени защитни каски и годината на публикацията му		
A#: - - - -	Изменение на EN14052 и годината на публикацията му		
53-64 cm	Обхват на размера на каската, обиколка на главата		
-20°C / -30°C / -40°C	Каската ще осигури защита при носене в среда при горните или по-ниски температури		
+150°C	Каската ще осигури защита при носене в среда при или под тези температури		
MM	Каската ще осигури защита срещу пръски разтопен метал		
440 V a.c.	Каската ще защити потребителя при краткотраен, инцидентен контакт с електрически проводници под напрежение до 440 V a.c.		
LD	Каската ще осигури защита срещу странични притискащи натоварвания		
	Околожката може да бъде поставена за носене на обратно		

RO CĂŞTI INDUSTRIALE DE SIGURANŢĂ
EN14052

O copie a Declaraţiei de Conformitate este disponibilă la următorul link: documents.jspsafety.com

CONECTAREA PUNCTELOR DE FIXARE ALE HAMULUI ŞI UTILIZAREA SISTEMULUI 3D ADJUSTMENT™: Ştifturile hamului trebuie introduse în orificiile corespunzătoare ale chingilor din material textil din partea frontală şi posterioară a căştii (consultaţi imaginea 2). Există trei orificii care pot fi utilizate în fiecare punct, ceea ce îi permite purtătorului să regleze sistemul 3D Adjustment™. Acestea modifică înălţimea chingii şi poziţia chingii în partea din spate a capului (consultaţi imaginea 3).

FIXAREA ŞI REGLAREA CĂŞTILOR INDUSTRIALE DE SIGURANŢĂ: Pentru o protecţie adecvată, această cască trebuie fixată sau ajustată pentru a se potrivi pentru dimensiunea capului purtătorului. Casca trebuie purtată cu vârful orientat înspre faţă. Unele modele prezintă simbolul pentru purtare inversă, care indică faptul că sistemul de ajustare poate fi scos şi reintrodus în poziţie opusă, astfel încât casca să poată fi purtată cu vârful orientat în spate, având dispozitivul de reglare în spatele capului. Pentru a modifica dimensiunea căştii, reglaţi sistemul de ajustare din spatele căştii şi asiguraţi-vă că se potriveşte confortabil în jurul capului. Atunci când nu se utilizează sau în timpul transportării, această cască trebuie depozitată într-un container, astfel încât să nu stea în lumină solară directă, să fie departe de chimicale şi substanţe abrazive şi să nu poate fi avariată de contactul fizic cu suprafeţele/obiectele dure. Condiţiile de depozitare reprezintă un factor important pentru conservarea performanţei electrice şi mecanice ale căştilor izolatoare. Se recomandă condiţii de depozitare care se încadrează între 20 ± 15˚C.

UTILIZARE: Casca este concepută pentru a absorbi energia unui impact prin distrugerea sau avarierea parţială a învelişului exterior sau a sistemului de ajustare şi, chiar dacă astfel de avarieri nu sunt evidente imediat, orice cască supusă impacturilor severe trebuie înlocuite. Se atrage atenţia utilizatorilor şi la pericolul modificării sau îndepărtării oricăreia dintre părţile componente ale căştii, altele decât cele recomandate de producătorul căştii. Căştile nu trebuie adaptate pentru scopul de a fixa ataşamente în niciun mod care nu este recomandat de producătorul căştii. Nu utilizaţi căşti izolatoare în situaţiile în care există un risc ca proprietăţile de izolare să fie reduse. Sistemele de ajustare, centurile pentru barbă, protecţiile pentru urechi, vizoarele şi lanternele montate pe cască, de înlocuire şi/sau ca accesorii, sunt disponibile cu instrucţiuni de montare de la JSP. Nu aplicaţi vopsea, solvenţi, adezivi sau etichete autocolante, cu excepţia cazului în care aceasta este în conformitate cu instrucţiunile producătorului căştii.

INSPECTAREA ŞI ÎNTREŢINEREA CĂŞTII: Casca este un sistem complet ce include un înveliş exterior şi un sistem de ajustare. Durata de viaţă utilă a căştii este afectată de mulţi factori, inclusiv de frig, căldură, chimicale, lumina solară şi utilizarea necorespunzătoare. Casca trebuie examinată în fiecare zi pentru semne evidente de crăpare, fragilitate sau avariere apărute pe înveliş sau pe sistemul de ajustare. Utilizatorul trebuie să fie conştient de faptul că există un risc potenţial de pierdere a protecţiei datorită vechimii şi/sau curăţeniei necorespunzătoare. Eficacitatea proprietăţilor izolatoare ale căştii poate fi afectată de condiţiile de utilizare. Data fabricaţiei este mulată pe vârful căştii. Casca este adecvată pentru domeniul său de utilizare dacă nu conţine defecte. Dacă aveţi dubii, distrugeţi casca. În circumstanţe normale, casca are o durată de viaţă de 5 ani începând de la prima utilizare sau o durată de viaţă de 10 ani de la data fabricaţiei, în funcţie de care condiţie este îndeplinită prima.Durata de viaţă utilă a acestei casca va fi afectată de tipurile de material utilizate în construcţia acesteia şi de mediul în care sunt folosite şi depozitate casca. Ar trebui să se solicite îndrumări de la producător. În niciun caz nu se vor folosi alte componente decât cele de la JSP pe o cască. După utilizare, casca poate fi curăţată cu săpun şi apă caldă, apoi uscată cu un material textil moale. Casca nu trebuie curăţată cu substanţe abrazive sau solvenţi şi nu trebuie depozitată în lumină solară directă sau în contact cu niciun fel de solvenţi.

AVERTISMENT: Atenţia utilizatorilor trebuie îndreptată asupra pericolului prezentat de modificarea sau îndepărtarea componentelor originale ale echipamentului de protecţie, în alte moduri decât cele recomandate de JSP Ltd. Echipamentul de protecţie nu trebuie adaptat în niciun mod nerecomandat de JSP Ltd. Modificarea sau adaptarea pot afecta în mod semnificativ protecţia garantată, ceea ce poate cauza vătămarea corporală gravă sau decesul.

MARCAJE: (Nu toate marcajele de mai jos vor fi vizibile pe produs)			
JSP	Marca comercială a producătorilor	bsi	Indică faptul că procesul de fabricare a produsului este în conformitate cu standardele BSI privind performanţa şi gestionarea calităţii
CE	În conformitate cu legislaţia europeană 2016/425	UKCA	Regulamentul 2016/425 privind echipamentul individual de protecţie, astfel cum a fost modificat pentru a se aplica în GB
EN 14052: - - - -	Numărul standardului european pentru căşti de siguranţă industrială şi anul de publicare al acestuia		
A#: - - - -	Modificare pentru EN14052 şi anul de publicare al acesteia		
53-64 cm	Gama de dimensiuni a căştii, circumferinţa capului		
-20°C / -30°C / -40°C	Casca va asigura protecţie atunci când este purtată într-un mediu în care se înregistrează aceste temperaturi sau temperaturi mai mari		
+150°C	Casca va asigura protecţie atunci când este purtată într-un mediu în care se înregistrează aceste temperaturi sau temperaturi mai mici		
MM	Casca va asigura un anumit grad de protecţie împotriva stropirii cu metal topit		
440 V a.c.	Casca îl va proteja pe purtător împotriva contactului accidental de scurtă durată cu conductorii electrici aflaţi sub tensiune, până la o tensiune de 440 V a.c.		
LD	Casca va asigura un anumit grad de protecţie împotriva sarcinilor de compresiune laterale		
	Sistemul de ajustare poate fi introdus pentru purtare inversă		

MK ИНДУСТРИСКИ ЗАШТИТНИ ШЛЕМОВИ
EN14052

Копија од овој прирачник и Декларацијата за соодветност за производот може да се најде на производот страница: documents.jspsafety.com

ПОВРЗУВАЊЕ НА ТОЧКИТЕ ЗА ПРИЦВРСТУВАЊЕ НА РЕМЕНОТ И КОРИСТЕЊЕ НА 3D ADJUSTMENT™: Игличките на ременот треба да се вметнат во соодветните отвори на ткаените ремени на предната и задната страна на шлемот (види слика 2). Има три дупки што може да се користат за секоја точка, а тоа му овозможува на корисникот да го постави 3D Adjustment™. Тие ја менуваат висината на шлемот и положбата на ременот на задниот дел од главата (види слика 3).

СОСТАВУВАЊЕ И ПРИСПОСОБУВАЊЕ НА ИНДУСТРИСКИ ЗАШТИТНИ ШЛЕМОВИ: Заради соодветна заштита, овој шлем мора да се состави или да се приспособи според големината на главата на корисникот. Шлемот мора да се носи со истакнатиот дел свртен напред. Кај некои модели е прикажан спротивен симбол за нивно ставање на главата, што укажува дека каблите може да се извадат и да се стават назад за да може шлемот да се носи со истакнатиот дел свртен назад и регулаторот зад главата. За да го смените неговиот состав, приспособете ги каблите на задниот дел од шлемот и обезбедете удобен состав околу круната на главата. Кога шлемот не се користи или пак при транспорт,тој треба да се чува во контејнер за да не биде изложен на директна сончева светлина; за да биде заштитен од хемикалии и абразивни супстанции и за да не се оштетува од физичкиот контакт со тврди површини/предмети. Условите на складирање се важен фактор за зачувување на електричниот и механичкиот перформанс на шлемовите со изолација. Се препорачува складирање на шлемот на температура во опсег од 20 ± 15˚C.

УПОТРЕБА: Шлемовите ја апсорбираат енергијата на ударот со делумно уништување или оштетување на шлемот. Иако таквата штета можеби не е лесно очигледна, секој шлем подложен на тежок удар треба да биде заменет. Корисниците исто така треба да бидат свесни за опасноста од модифицирање или отстранување на оригинални составни делови на шлемот, што не е препорачано од производителот на шлемот. Шлемовите не смеат да се приспособуваат со цел да се додаваат други делови, освен она како што е препорачано од производителот на шлемот. Не користете изолациски шлемови во ситуации каде што постои ризик од намалување на изолациските својства. Додатоци и/или замена на каблите, ремените за брадата, заштита за уши, визири и монтирани светилки на шлемот се достапни заедно со упатствата за составување од JSP. Не нанесувајте боја, растворувачи, лепила или самолепливи етикети, освен ако тоа е во согласност со упатствата дадени од производителот на шлемот.

ПРОВЕРКА И ГРИЖА ЗА ШЛЕМОТ: Шлемот е комплетен систем кој се состои од оклоп и кабли. Животниот век на шлемот зависи од голем број фактори, вклучително и студ, топлина, хемикалии, сончева светлина и злоупотреба. Шлемот треба да се проверува секојдневно за да се види дали има очигледни знаци на напукнување, крцливост или оштетување на шлемот или на каблите. Корисникот треба да биде свесен дека постои потенцијален ризик од губење на заштитните својства поради старост и/или неправилно чистење. Делотворноста на изолациските својства на шлемот може да се намали поради условите на употреба. Датумот на производство е втиснат во истакнатиот дел на овој шлем. Доколку шлемот нема дефекти, тогаш тој може да се употребува за тоа што е наменет. Доколку се сомневате дека е оштетен, уништете го шлемот. Во нормални околности, Шлемот има животен век на користење од 5 години, односно 10 години од датумот на производство. The length of usable life of this helmet will be affected by the types of material used in its construction and the environment in which the helmets is used and stored. Guidance should be sought from the manufacturer. Во никој случај не смеат да се користат делови на шлемот освен оние што се на JSP. После употреба, шлемот треба да се исчисти со сапун и топла вода и да се избрише со мека крпа. Шлемот не смее да се чисти со абразивни супстанции или растворувачи и не смее да се чува изложен на директна сончева светлина ниту пак да дојде во контакт со растворувачи.

ПРЕДУПРЕДУВАЊЕ: Корисниците не треба да ги менуваат или отстрануваат составните делови на заштитната опрема на кој било начин што не е препорачан од JSP Ltd. Заштитната опрема не треба да се прилагодува на кој било начин што не е препорачан од JSP Ltd. Менувањето или прилагодувањето може значително да влијае на понудената заштита што може да резултира со сериозна лична повреда или смрт.

ОЗНАКИ: (Сите ознаки наведени подолу не се видливи на производот)			
JSP	Трговска марка на производители	bsi	Наведено е дека производството на производите е во согласност со BSI стандарди за карактеристики и управување со квалитет
CE	Сообразност со Европското законодавство 2016/425	UKCA	Регулатива 2016/425 за лична заштитна опрема, изменета за да се применува во GB
EN 14052: - - - -	Број на европски стандард за индустриски заштитни шлемови и годината на неговото објавување		
A#: - - - -	Амандман на EN14052 и годината на неговото објавување		
53-64 cm	Опсег на големина на шлемот, обем на глава		
-20°C / -30°C / -40°C	Шлемот обезбедува одредена заштита кога се носи во околина на или над горенаведените температури		
+150°C	Шлемот обезбедува одредена заштита кога се носи во околина на или под горенаведените температури		
MM	Шлемот ќе обезбеди одредена заштита од истурање на растопен метал		
440 V a.c.	Шлемот го штити корисникот од краткотраен, случаен контакт со кондуктори на струја до напон од 440 V a.c.		
LD	Шлемот обезбедува одредена заштита од странични притисоци		
	Каблите можат да се вметнат и за спротивно врзување		

ET TÖÖSTUSLIKUD KAITSEKIIVRID
EN14052

Koopia käesoleva kasutusjuhendi ja vastavusdeklaratsioon toote kohta leiate toote lehele: documents.jspsafety.com

RIHMAKINNITUSPUNKTIDE ÜHENDAMINE JA 3D ADJUSTMENT™-I KASUTAMINE: Rihma tihvtid tuleb sisestada lintrihmade vastavatesse aukudesse kiivri esi- ja tagaküljel (vt pilti 2). Igal punktil saab kasutada kolme auku, mis võimaldab kasutajal seadistada 3D Adjustment™-i. Need muudavad lintrihma kõrgust ja asendit pea kuklapoolel (vt pilti 3).

TÖÖSTUSLIKU KAITSEKIIVRI PAIGALDAMINE JA REGULEERIMINE: Piisavaks kaitseks peab see kiiver sobituma kasutaja peaga või tuleb seda vastavalt reguleerida. Kiivrit tuleb kanda nii, et nokatoa oleks eespool. Mõnel mudelil on vastupidise paigaldamise sümbol, mis tähendab, et rihmad saab ära võtta ja need teistpidi panna, et kiivrit saaks kanda nokatoa tagapool, nii et regulaator jääb pea taha. Sobivuse muutmiseks reguleerige kiivri taga olevaid rihmasid ning veenduge, et kiiver sobitub mugavalt pealae piirkonda. Kui kiivrit ei kasutata või kui seda transporditakse, tuleb kiivrit hoida ümbrises nii, et see ei saaks otsest päikesevalgust, oleks eemal kemikaalidest ja abrasiivsetest ainetest. Samuti võib kiivrit kahjustada füüsiline kontakt tugevate pindade/esemetega. Hoidmistingimused on oluline faktor isoleerkiivrite elektrilise ja mehaanilise jõudluse säilitamisel. Soovitatav hoidmistemperatuur on vahemikus 20 ± 15 ˚C.

KASUTAMINE: Kiiver neelab osalisest kiivri või rihmade purustamisest või kahjustustest tekkivat energiat ja kuigi sellised kahjustused ei ole hästi nähtavad, tuleb kiiver selliste tõsiste mõjutuste järel välja vahetada. Samuti peavad kasutajad pöörama tähelepanu sellele, et mis tahes kiivri originaalosade muutmine või eemaldamine (v.a kiivri tootja soovitatud) võib olla ohtlik. Kiivrite külge ei tohi midagi kinnitada viisil, mida kiivri tootja ei ole soovitanud. Ärge kasutage isoleerkiivreid olukordades, kus esineb isoleeromaduste vähenemise risk. Tarvikud ja/või asendusrihmad, lõuarihmad, kõrvakaitsmed, nokad ja kiivritele paigaldatavad lambid saate koos paigaldusjuhistega JSP-lt. Ärge pange kiivrile värvi, lahusteid, liime ega isekleepuvaid märgiseid, v.a kui see on kooskõlas kiivri tootja soovitustega.

KIIVRI ÜLEVAATUS JA HOOLDAMINE: Kiiver on terviklik süsteem, mis koosneb kiivriosast ja rihmadest. Kiivri kasutusiga mõjutavad mitmed faktorid, sh madal või kõrge temperatuur, kemikaalid, päikesevalgus ja väärkasutamine. Kiivrit ja rihmasid tuleb iga päev üle vaadata ilmselgete mõrade, pragude või kahjustuste suhtes. Kasutaja peab teadma, et kiivri vananemise ja/või ebaõige puhastamisega kaasneb risk, et kaitsefunktsioonid vähenevad. Kiivri isoleeromaduste tõhusust võivad mõjutada kasutustingimused. Tootmiskuupäev on kirjas kiivri nokatoa sees. Kui kiivril ei ole kahjustusi, on see oma kasutusotstarbel kasutamiseks sobilik. Kui esineb kahtlusi, visake kiiver minema. Tavatingimustes kiivri kasutusiga on 5 aastat ja säilivusaeg 10 aastat alates tootmiskuupäevast, olenevalt sellest, kumb tähtaeg saabub varem. Selle kiivri kasutatava eluea pikkust mõjutavad selle ehitamisel kasutatava materjali liigid ning keskkond, kus kiivrit kasutatakse ja hoitakse. Tootjalt tuleks küsida juhiseid. Mitte mingil juhul ei tohi kiivriga kasutada osasid, mis ei ole JSP osad. Pärast kasutamist võib kiivrit puhastada seebi ja sooja veega ning kuivatada pehme riidega. Kiivrit ei tohi puhastada abrasiivsete ainete ega lahustega ning kiivrit tuleb hoida kohas, kus see ei puutu kokku otsese päikesevalguse ega lahustega.

HOIATUS: Kasutaja tähelepanu juhitakse kaitsevarustuse mis tahes originaalosa muutmise või eemaldamise ohtlikkusele, kui sellist muutmist või eemaldamist pole otseselt soovitanud JSP Ltd. Kaitsevahendeid ei tohi kohandada ühelgi viisil, mida JSP Ltd. pole soovitanud. Selline muutmine või kohandamine võib oluliselt mõjutada vahendi kaitsetaset, mille tagajärjeks võib olla raske kehavigastus või surm.

MÄRGISED: (Kõik alltoodud märgistused ei pruugi tootel nähtavad olla)			
JSP	Tootja kaubamärk	bsi	Näitab, et toode on valmistatud vastavuses BSI jõudlus- ja kvaliteedistandarditega
CE	Vastavus Euroopa seadustele 2016/425	UKCA	Määrus 2016/425 isikukaitsevahendite kohta, mida on muudetud GB-s kohaldamiseks
EN 14052: - - - -	Euroopa standardi number tööstuslike kaitsekiivrite jaoks ja selle avaldamise aasta		
A#: - - - -	Standardi EN14052 muudatus ja selle avaldamise aasta		
53-64 cm	Kiivri suuruse vahemik, pea ümbermõõt		
-20°C / -30°C / -40°C	Kiiver pakub mõningast kaitset, kui seda kantakse nendel temperatuuridel või nendest temperatuuridest kõrgemal temperatuurilprotezione		
+150°C	Kiiver pakub mõningast kaitset, kui seda kantakse nendel temperatuuridel või nendest temperatuuridest madalamal temperatuurilprotezione		
MM	Kiiver pakub mõningast kaitset sulametalli pritsmete vastu		
440 V a.c.	Kiiver kaitseb kasutajat lühiajalise juhusliku elektrijuhtidega kokkupuute eest, mille pinge on kuni 440 V a.c. (vahelduvvool)		
LD	Kiiver pakub mõningat kaitset külgsurvejõu vastu		
	Kiivri saab paigaldada ka teistpidi		

LV INDUSTRIĀLĀS AIZSARGĶIVERES
EN14052

Kopija šīs rokasgrāmatas un atbilstības deklarācijas produkta var atrast produkta lapā: documents.jspsafety.com

IEKĀRTAS PIEVIENOŠANAS PUNKTU SAVIENOŠANA UN 3D ADJUSTMENT™ IZMANTOŠANA: Siksnas tapām ir jābūt ievietotām atbilstošajos siksnu caurumos ķiveres priekšpusē un aizmugurē (skatiet 2. attēlu). Katrā punktā var izmantot trīs caurumus, un tas ļauj lietotājam iestatīt 3D Adjustment™. Tie maina siksnas augstumu un siksnas pozīciju pakauša virzienā (skatiet 3. attēlu).

INDUSTRIĀLĀS AIZSARGĶIVERES FIKSĒŠANA UN PIELĀGOŠANA: Adekvātai aizsardzībai šī ķivere ir jānofiksē vai jāpielāgo lietotāja galvas izmēram. Ķivere ir jāvalkā ar vizieri uz priekšu. Dažiem modeļiem var būt otrādi velkamais simbols, kas norāda, ka var tikt izņemti stiprinājumi un ievietoti otrādi, tā, ka ķiveri var valkāt ar vizieri uz aizmuguri un ar pielāgotāju aiz galvas. Lai mainītu to kā tā piegul, pielāgojiet stiprinājumu ķiveres aizmugurei un nodrošiniet, ka tā ērti piegul visai galvas virsmai. Kad tā netiek lietota vai transportēšanas laikā, šo ķiveri vajadzētu uzglabāt iepakojumā, kur tā nav tiešā saules gaismā, nav saskarē ar ķīmikālijām un abrazīvām vielām un nevar tikt bojāta fiziska kontaktā ar cietām virsmām/priekšmetiem. Uzglabāšanas nosacījumi ir svarīgs faktors, lai saglabātu izolējošo ķiveru elektrisko un mehānisko veiktspēju. Ir ieteicams, ka uzglabāšanas apstākļi tiek uzturēti 20 ± 15˚C diapazonā.

LIETOŠANA: Ķiveres absorbē trieciena enerģiju, daļēji iznīcinot vai sabojājot ķiveri. Lai gan šādi bojājumi var nebūt viegli pamanāmi, jebkura ķivere, kas pakļauta smagam triecienam, ir jānomaina. Lietotāju uzmanība ir jāpievērš arī briesmām, kas var rasties modificējot vai noņemot jebkādas ķiveres oriģinālās daļas, izņemot tās, kuras ir ieteicis ķiveres ražotājs. Ķiveres nekādā gadījumā nevajadzētu tikt pielāgotām papildinājumu pievienošanai, izņemot tos, kuras ir ieteicis ķiveres ražotājs. Nelietojiet izolējošās ķiveres situācijās, kur pastāv risks, ka izolējošās īpašības var mazināties. Piederumi un/vai maiņas stiprinājumi, zoda siksnas, ausu aizsargi, vizieri un uz ķiveres stiprināmās lampas ir pieejamas ar uzstādīšanas instrukcijām no JSP. Neuzklājiet krāsu, šķīdinātājus, līmes vai pašlīmējošas zīmes, izņemot saskaņā ar ķiveru ražotāja instrukcijām.

ĶIVERES PĀRBAUDE UN APRŪPE: Ķivere ir pilnīga sistēma, kas sastāv no čaulas un stiprinājumiem. Ķiveres lietderīgais mūžs tiek ietekmēts ar vairākiem faktoriem ieskaitot aukstumu, karstumu, ķīmikālijas, saules gaismu un nepareizu lietošanu. Ķiveri vajadzētu pārbaudīt katru dienu, lai noteiktu vai čaulai vai stiprinājumiem naV a.c.īmredzamu plaisu, trausluma vai bojājumu pazīmju. Lietotājam vajadzētu saprast, ka pastāv potenciālais aizsardzības risks novecošanas un/vai nepareizas tīrīšanas dēļ. Ķiveres izolējošo īpašību efektivitāte var tikt ietekmēta no lietošanas apstākļiem. Ražošanas datums ir iespiests uz šīs ķiveres viziera. Kamēr ķiverei nav defektu tā ir piemērota tās paredzētajam mērķim. Ja rodas kādas šaubas iznīcinet ķiveri. Normālos apstākļos ķiveres lietderīgās izmantošanas laiks ir 5 gadi, vai tās kalpošanas laiks ir 10 gadi no ražošanas datuma atkarībā no tā, kas pienāk pirmais. Šīs ķiveres izmantojamā kalpošanas laiku ietekmēs tās konstrukcijā izmantotie materiālu veidi un vide, kurā ķiveres tiek izmantotas un uzglabātas. Norādījumi jālūdz ražotājam. Nekādā gadījumā ar ķiveri nedrīkst lietot daļas, kuras nav izgatavojis JSP. Pēc lietošanas ķiveri var tīrīt ar ziepēm un siltu ūdeni, un nosusināt ar sausu auduma gabaliņu. Ķiveri nedrīkst tīrīt ar abrazīvām vielām vai šķīdinātājiem un to nedrīkst glabāt tiešā saules gaismā vai saskarē ar kādiem šķīdinātājiem.

BRĪDINĀJUMS: Lietotāju uzmanība tiek vērsta uz briesmām, kas saistītas ar jebkādu aizsardzības līdzekļa oriģināla sastāvdaļu pārveidošanu vai noņemšanu, izņemot to, ko ieteicis SIA JSP. Aizsarglīdzekļi nedrīkst tikt pielāgoti nekādā veidā, ko neiesaka SIA JSP. Modifikācija vai pielāgošana var būtiski ietekmēt piedāvāto aizsardzību, kas var izraisīt nopietnus miesas bojājumus vai nāvi.

APZĪMĒJUMI: (Ne visi, zemāk esošie, marķējumi būs redzami uz produkta)			
JSP	Ražotāja preču zīme	bsi	Norādīja, ka produkta ražošana atbilst BSI veiktspējas un kvalitātes vadības prasībām
CE	Atbilstība Eiropas normatīviem 2016/425	UKCA	Reglamentas 2016/425 dėl asmeninių apsaugos priemonių, iš dalies pakeistas, kad būtų taikomas GB
EN 14052: - - - -	Eiropas standarta numurs industriālajām aizsargķiverēm un tā publicēšanas gads		
A#: - - - -	Pielikums EN14052 un tā publicēšanas gads		
53-64 cm	Ķiveres izmēru klāsts, galvas apkārtmērs		
-20°C / -30°C / -40°C	Ķivere nodrošinās daļēju aizsardzību, ja tā tiek valkāta vidē pie vai virs šādām temperatūrām		
+150°C	Ķivere nodrošinās daļēju aizsardzību, ja tā tiek valkāta vidē pie vai zem šādām temperatūrām		
MM	Ķivere sniegs daļēju aizsardzību pret izkausēta metāla šļakstiem		
440 V a.c.	Ķivere aizsargās lietotāju pret īstermiņa nejaušu kontaktu ar elektriskajiem vadītājiem zem sprieguma līdz pat 440 V a.c.		
LD	Ķivere sniegs daļēju aizsardzību pret saspiešanas spēka ietekmi no sāniem		
	Stiprinājumi var tikt ievietoti otrādi valkāšanai		

LT PRAMONINIAI APSAUGINIAI ŠALMAI
EN14052

Šio vadovo ir atitikties produkto deklaracijos kopiją galima rasti ant gaminio puslapį: documents.jspsafety.com

DIRŽELIŲ TVIRTINIMO TAŠKŲ SUJUNGIMAS IR „3D ADJUSTMENT™“ NAUDOJIMAS: Dirželiai turi būti įkišami į atitinkamas dirželių angas šalmo priekyje ir gale (žr. 2 paveikslėlį). Kiekviename taške yra trys angos, kurias galima naudoti, o tai leidžia naudotojui nustatyti „3D Adjustment™“. Tai pakeičia dirželių aukštį ir padėtį galvos užpakalinėje pusėje (žr. 3 paveikslėlį).

PRAMONINIO APSAUGINIO ŠALMO PRITAIKYMAS IR REGULIAVIMAS: Siekiant užtikrinti reikiamą apsaugą, šis šalmas turi būti tinkamas arba nustatytas reikiamas jo dydis pagal naudotojo galvos matmenis. Šalmą būtina nešioti snapeliu į priekį. Kai kuriuose modeliuose pateiktas atvirkštinis nešiojimo simbolis, nurodantis, kad dirželius galima išimti ir įdėti priešinga kryptimi, kad būtų galima naudoti snapeliu, nukreiptu atgal, o reguliatorius būtų už galvos. Norint nustatyti reikiamą dydį, reguliuokite šalmo gale esančius dirželius, kad šalmas patogiai užsidėtų ant galvos. Nenaudojant ar pervežant, šį šalmą laikykite taroje, kuri apsaugotų šalmą nuo tiesioginių saulės spindulių, cheminių ir abrazyvinių medžiagų ir jis nebūtų pažeistas dėl fizinio sąlyčio su kietais paviršiais / kitais daiktais. Norint išsaugoti izoliacinių šalmų eksploatacines savybes, svarbu laikytis saugojimo reikalavimų. Rekomenduojame, kad saugojimo temperatūra siektų 20 ± 15˚C.

NAUDOJIMAS: Šalmai sugeria smūgio energiją dalinai sunaikindami šalmą arba jį sugadindami. Nors tokia žala gali būti lengvai nematoma, bet koks šalmas, kurį patyrė stiprus poveikis, turėtų būti pakeistas. Vartotojai privalo atkreipti dėmesį, kad pavojinga keisti ar šalinti originalius šalmo elementus, jei tai atliekama ne pagal šalmo gamintojo reikalavimus. Šalmų negalima naudoti su kitais priedais, nesilaikant šalmo gamintojo rekomendacijų. Nenaudokite izoliuojančių šalmų tais atvejais, jei kyla rizika, kad gali būti susilpnintos jo izoliuojančios savybės. „JSP“ tiekia priedus ir (arba) keičiamus dirželius, smako ir ausų apsaugas, antveidžius ir ant šalmo montuojamas lempas, kuriuos būtina naudoti pagal pateiktas instrukcijas. Nenaudokite dažų, tirpiklių, klijų ar lipnių etikečių, išskyrus atvejus, jei tai daroma pagal šalmo gamintojo instrukcijas.

ŠALMO APŽIŪRA IR PRIEŽIŪRA: Šį šalmą sudaro galvos apdangalo ir dirželių sistema. Šalmo eksploatacinė trukmė priklauso nuo daugelio veiksnių: šalčio, karščio, cheminių medžiagų, saulės spindulių poveikio ir netinkamo naudojimo. Kasdien reikia patikrinti šalmą, kad nebūtų įtrūkimų, kitų defektų bei nebūtų pažeistas šalmas ar dirželiai. Naudotojas turi žinoti, kad dėl ilgai naudojant ir (arba) netinkamai valant, šalmas gali prarasti apsaugos funkcijas. Šalmo izoliuojančių savybių efektyvumas gali priklausyti nuo naudojimo sąlygų. Gamybos data nurodyta šio šalmo snapelyje. Pastebėjus laikoma, kad šalmas be defektų ir yra tinkamas naudoti pagal paskirtį. Jei kyla abejonių, šalmą sunaikinkite. Įprastinėmis sąlygomis šalmo eksploatavimo laikas apribotas iki 5 metų arba 10 metų nuo pagaminimo datos, atsižvelgiant į tai, kuri data yra ankstesnė. Šio šalmo naudingo tarnavimo laiką turės įtakos jo konstrukcijoje naudojamų medžiagų tipai ir aplinka, kurioje šalmai naudojami ir saugomi. Reikėtų kreiptis į gamintoją. Jokiu būdu ant šalmo nenaudokite kitų medžiagų, išskyrus JSP komponentus. Baigus darbą, šalmą galite nuplauti muilu ir šiltu vandeniu ir nušluostyti minkštu audiniu. Negalima valyti šalmo abrazyvinėmis medžiagomis ar tirpikliais ir saugokite šalmą nuo tiesioginių saulės spindulių ar nuo sąlyčio su bet kokiais tirpikliais.

ĮSPĖJIMAS: Naudotojai turėtų atkreipti dėmesį į kitokio nei rekomenduoja „JSP Ltd.“ originalių apsauginės įrangos dalių modifikavimo ar pašalinimo pavojų. Apsauginė įranga neturi būti adaptuojama jokiu kitu būdu, išskyrus rekomenduojamu „JSP Ltd.“. Modifikacija ar adaptacija gali turėti reikšmingą poveikį teikiamai apsaugai, o tai gali nulemti rimtą asmens susižalojimą ar mirtį.

ŽYMĖJIMAS: (Ant produkto bus matomi ne visi toliau pateiktieji žymėjimai)			
JSP	Gamintojų prekės ženklas	bsi	Nurodyta, kad produkto gamintojas atitinka BSI veiklos ir kokybės valdymo standartus
CE	Atitinka Europos įstatymus 2016/425	UKCA	Reglamentas 2016/425 dėl asmeninių apsaugos priemonių, iš dalies pakeistas, kad būtų taikomas GB
EN 14052: - - - -	Europos Pramoninių apsaugos šalmų standartinis numeris ir leidimo metai		
A#: - - - -	EN14052 pataisa ir leidimo metai		
53-64 cm	Šalmo dydžio intervalas, galvos apimtis		
-20°C / -30°C / -40°C	Šis šalmas teikia tam tikrą apsaugą, jei naudojamas aplinkoje, kai temperatūra siekia ar yra didesnė nei		
+150°C	Šis šalmas teikia tam tikrą apsaugą, jei naudojamas aplinkoje, kai temperatūra siekia ar yra žemesnė nei		
MM	Šis šalmas teikia tam tikrą apsaugą nuo išlydyto metalo purslų		
440 V a.c.	Šalmas apsaugos naudotoją nuo trumpalaikio, atsitiktinio sąlyčio prie elektros srovės laidininkų, kai įtampa siekia iki 440 V a.c.		
LD	Šis šalmas teikia tam tikrą apsaugą nuo šoninių gniuždomųjų apkrovų		
	Dirželiai gali būti įdėti priešingam nešiojimui		

AE خوذات السلامة الصناعية
EN14052

ستجد نسخة من هذا الدليل وبيان مطابقة المنتج في صفحة المنتج: documents.jspsafety.com

توصيل نقاط تثبيت الحزام واستخدام الضبط ثلاثي الأبعاد ™3D ADJUSTMENT: يلزم إدخال مسامير الحزام داخل الفتحات المخصصة لها بأشرطة التثبيت على الجانبين الأمامي والخلفي للخوذة (انظر الصورة ٢). توجد ثلاث فتحات يمكن استخدامها مع كل نقطة، ويتيح ذلك لمرتدي الخوذة إجراء الضبط ثلاثي الأبعاد ™3D Adjustment. تتيح هذه الفتحات تغيير ارتفاع شريط التثبيت وموضع شريط التثبيت على الجزء الخلفي من الرأس (انظر الصورة ٣).

تهيئة وضبط خوذات السلامة الصناعية: لتدبير الحماية الكافية، يجب ضبط أو تهيئة هذه الخوذة بحيث تلائم حجم رأس المستخدم تماما. يجب ارتداء الخوذة بحيث تكون مقدمتها موجهة للأمام. تحمل بعض الموديلات رمز الارتداء العكسي، والذي يشير إلى أنه يمكن نزع حمالة الخوذة الداخلية وإعادة وضعها بالمقلوب بحيث يمكن ارتداء الخوذة ومقدمتها موجهة للخلف وتكون حزام ضبط المقاس خلف الرأس مباشرة. لتعديل المقاس، قم بضبط حزام ضبط المقاس خلف الخوذة وتأكد من كونها تتموضع بأريحية حول محيط الرأس. عندما لا تكون الخوذة قيد الاستخدام أو عند نقلها، يجب تخزينها في حاوية تحميها من أشعة الشمس المباشرة، بعيدًا عن المواد الكيماوية والأكالة، ولا يمكن أن تتلف من جراء ملامسة الأسطح/المواد الصلبة. تعد ظروف التخزين من العوامل الهامة لحفظ خصائص الأداء الكهربي والميكانيكي للخوذات العازلة. يوصى بالحفاظ على ظروف التخزين في نطاق حرارة يبلغ20 ± 15°C مئوية

الاستخدام: تمتص الخوذات طاقة الضربة عن طريق التدمير الجزئي للخوذة أو إتلافها. على الرغم من أن هذا الضرر قد لا يكون واضحًا بسهولة، يجب استبدال أي خوذة تتعرض لصدمة شديدة. ويجب لفت اهتمام المستخدم كذلك على الخطر الذي قد ينجم عن تعديل أو إزالة أي من الأجزاء الرئيسية المكونة للخوذة، هذا بخلاف التوصيات الخاصة بالجهة المصنّعة للخوذة. لا يجوز تعديل الخوذات لغرض تثبيت الملحقات بأية وسيلة لم يتم التوصية بها من خلال الجهة المصنّعة للخوذة. لا تستخدم الخوذات العازلة في المواقف التي يكون فيها هناك خطر من تراجع كفاءة خصائص العزل. تتوافر الإكسسوارات و/أو الحمالات الداخلية، وأحزمة الذقن، وواقيات الأذن، وواقيات الوجه والكشافات التي تثبت على الخوذة، مع التعليمات الخاصة بالتركيب من شركة JSP. لا تضع أية دهانات أو مذيبات أو ملصقات أو تسميات ذاتية اللصق، ما لم يكن ذلك وفقًا للتعليمات الخاصة بالجهة المصنّعة للخوذة.**فحص الخوذة ورعايتها:** الخوذة هي نظام متكامل يتكون من جسم الخوذة الخارجي والحمل الداخلي. تتأثر الخصائص المفيدة للخوذة بعدة عوامل تشمل: البرد والحرارة والكيماويات وضوء الشمس وسوء الاستخدام. يجب فحص الخوذة يوميًا بحثًا عن أي علامات واضحة للتشقق أو الشقوق أو الأضرار ، سواء في جسم الخوذة الخارجي أو في الجدول الداخلي. يجب أن يكون المستخدم على دراية بأن هناك خطر محتملة لفقدان الحماية بسبب الشيخوخة و / أو التنظيف غير الصحيح للخوذة. قد تتأثر كفاءة خصائص العزل للخوذة بالظروف المحيطة بالاستخدام. تاريخ النقش محفور في مقدمة هذه الخوذة. الخوذة مناسبة للغرض المقصود منها عندما تكون خالية من العيوب. إذا كان لديك أي شكوك حول هذا ، تخلص من الخوذة. تتمتع الخوذة بعمر عملي يبلغ ٥ سنوات أو عمر ١٠ سنوات من تاريخ الصنع ، أيهما يأتي أولاً. سيتأثر طول العمر الافتراضي لهذه الخوذة بأنواع المواد المستخدمة في بنائها والبيئة التي يتم فيها استخدام الخوذات وتخزينها. يجب طلب التوجيه من الشركة المصنعة. لا يجوز بأي حال من الأحوال استخدام أي عنصر خوذة بخلاف مكونات JSP. بعد الاستخدام، يمكن تنظيف الخوذة بالصابون والماء الدافئ ثم تجفيفها بقطعة قماش ناعمة. لا يجوز تنظيف الخوذة بواسطة أي منظف أو مذيب ، ولا تخزينها في ضوء الشمس المباشر أو بالقرب من أي مذيب.

تحذير: تلفت انتباه المستخدمين إلى خطورة تعديل أي من الأجزاء الأصلية لمعدات الحماية أو إزالتها، إلا بحسب توصيات شركة JSP Ltd. يجب عدم مواءمة معدات الحماية بأي شكل لا توصي به شركة JSP Ltd. قد يؤثر التعديل أو المواءمة بشكل كبير على مستوى الحماية مما قد يؤدي إلى حدوث إصابات شخصية خطيرة أو الوفاة.

العلامات:			
JSP	العلامة التجارية للجهات المُصنّعة	bsi	إشارة إلى أن عملية تصنيع المنتج(BSI) تفي بالمعايير لية للأداء وإدارة الجودة
CE	تشير إلى أن المنتج يتوافق مع 2016/425 التوجيهات واللوائح الخاصة بالاتحاد الأوروبي المتعلقة بالصحة والسلامة أو حماية البيئة	UKCA	اللائحة 2016/425 بشأن معدات الحماية الشخصية ، بصيغتها المعدلة للتطبيق في بريطانيا العظمى
EN 14052: - - - -	رقم المعيار الأوروبي لخوذات السلامة الصناعية وعام صدوره		
A#: - - - -	وعام صدوره EN 14052 تعديل المعيار		
53-64 سم	نطاق حجم الخوذة، محيط الرأس		
20-م /-30/-40	توفر الخوذة بعض الحماية عند ارتدائها في بيئة تكون درجة حرارتها عند هذا النطاق أو أعلى منه		
+150°م	توفر الخوذة بعض الحماية عند ارتدائها في بيئة تكون درجة حرارتها عند هذا النطاق أو أقل منه		
MM	توفر الخوذة بعض الحماية من رشاش المعادن المنصهرة		
440 فولت تيار متردد	ستعمل الخوذة على حماية المستخدم من التلامس العارض ولفترة قصيرة مع الموصلات الكهربية المباشرة ذات فولطية تصل إلى 440 فولت تيار متردد		
LD	توفر الخوذة بعض الحماية من حمولات الانضغاط الجانبية		
	يمكن إعادة تهيئة الحمالة الداخلية بحيث تتيح الارتداء العكسي		

UA ПРОМИСЛОВІ ЗАХИСНІ КАСКИ
EN14052

Копію цієї інструкції, а також декларацію про відповідність чинним нормам можна знайти на веб-сторінці виробу: documents.jspsafety.com

ПРИЄДНАННЯ ВНУТРІШНЬОЇ ОСНАСТКИ ДО ТОЧОК КРІПЛЕННЯ ТА ВИКОРИСТАННЯ 3D ADJUSTMENT™: Штифти внутрішньої оснастки слід уставити у відповідні отвори ременів з передньої та задньої сторони каски (як показано на рисунку 2). Передбачено три отвори, якими можна скористатися у кожній точці, що дозволяє користувачу регулювати виріб у трьох площинах завдяки опції 3D Adjustment™. Таким чином можна змінювати висоту ременя та його положення на потилиці (як показано на рисунку 3).

НАДЯГАННЯ ТА РЕГУЛЮВАННЯ ПРОМИСЛОВОЇ ЗАХИСНОЇ КАСКИ: Для забезпечення належного захисту каска має щільно прилягати до голови користувача, тому слід обрати відповідну каску та відрегулювати її належним чином. Під час використання каски її козирок має бути спрямований уперед. На деяких виробах наведено символ, який позначає, що каску можна надягати в обох напрямках: її можна зняти та надягнути таким чином, щоб козирок був спрямований назад, а регулювальний пристрій був розташований за головою. Якщо каска прилягає недостатньо щільно, відрегулюйте внутрішню оснастку на тильній стороні каски, а потім переконайтеся, що каска зручно охоплює верхню частину голови. Під час транспортування та зберігання каска має знаходитися у відповідному контейнері, який захищає її від впливу прямих сонячних променів, хімічних речовин та абразивних матеріалів, а також від контакту з твердими поверхнями та предметами. Умови зберігання є важливим чинником підтримки електричних і механічних властивостей касок, які мають ізоляційний захист. Рекомендується підтримувати температуру зберігання в діапазоні 20 ± 15 °C.

ВИКОРИСТАННЯ: Шоломи поглинають енергію удару шляхом часткового руйнування або пошкодження шолома. Незважаючи на те, що такі пошкодження не можуть бути легко очевидними, будь-який шолом, який піддається сильному впливу, повинен бути замінений. Увагу користувачів слід також звернути на те, що зміна або видалення будь-якого елемента конструкції каски може становити небезпеку (за винятком випадків, коли це рекомендує зробити виробник каски). Каску не слід модифікувати з метою закріплення на ній будь-якого приладдя, якщо це суперечить рекомендаціям виробника каски. Не використовуйте каску, яка має ізоляційний захист, у ситуаціях, де існує можливість зниження її ізоляційних характеристик. Компанія JSP пропонує приладдя та/або запасні деталі для каски, а саме: внутрішню оснастку, ремінці для підборіддя, засоби захисту органів слуху, візори та лампи, які встановлюються на каску. Не слід наносити на каску фарбу, розчинники, клейкі речовини, а також прикріплювати до неї самоклеючі етикетки – за винятком випадків, коли це допускається інструкціями виробника каски.

ОГЛЯД КАСКИ ТА ДОГЛЯД ЗА НЕЮ: Каска є повнокомплектною системою, яка складається з корпусу і внутрішньої оснастки. На тривалість терміну експлуатації каски впливають багато чинників, у тому числі холод, тепло, хімічні речовини, сонячне світло та порушення правил використання. Каску слід щодня оглядати на наявність тріщин, крихких ділянок або пошкоджень на корпусі та на внутрішній оснастці. Користувач повинен пам'ятати, що існує потенційний ризик втрати каскою своїх захисних властивостей внаслідок старіння та/або неналежного чищення. На ефективність ізоляційного захисту, який надає каска, можуть впливати умови її використання. Дата виготовлення проштампована на козирку каски. Якщо каска не містить дефектів, вона придатна для використання за призначенням. У разі будь-яких сумнівів розбийте каску. За звичайних умов корисний термін служби каски становить 5 років, а термін придатності – 10 років з дати виготовлення (залежно від того, що настане раніше). На тривалість корисного терміну служби цього шолома впливатимуть види матеріалу, що використовується в його будівництві, і середовище, в якому шоломи використовуються і зберігаються. Керівництво слід звернутися до виробника. За жодних обставин не дозволяється встановлювати на каску компоненти, відмінні від компонентів, вироблених компанією JSP. Після використання каску можна очистити милом та теплою водою, а потім просушити м'якою тканиною. Не слід чистити каску абразивними речовинами або розчинниками. Забороняється зберігати каску в місці, де вона піддаватиметься впливу прямих сонячних променів або розчинників.

ОБЕРЕЖНО! Модифікація або видалення будь-якого елемента конструкції захисного обладнання може становити небезпеку для користувача (за винятком випадків, коли це рекомендує зробити компанія JSP Ltd.). Засоби індивідуального захисту заборонено адаптувати, якщо це суперечить рекомендаціям компанії JSP Ltd. Модифікація або адаптація захисних виробів може суттєво погіршити їхні захисні властивості та призвести до серйозних травм або смерті.

МАРКУВАННЯ: (не всі наведені нижче елементи маркування нанесені на виріб)					
JSP	Торговельна марка виробника		Відповідність Технічному регламенту	bsi	Вказує на те, що процес створення продукції відповідає експлуатаційним стандартам та нормам контролю якості BSI
CE	Відповідність Регламенту ЄС 2016/425	EAC	Відповідність Технічному регламенту	UKCA	Регламент 2016/425 щодо засобів індивідуального захисту зі змінами для застосування у Великобританії
TP TC 019/2011	Технічний регламент Євразійський союз безпеки засобів захисту				
EN 14052: - - - -	Номер Європейського стандарту щодо промислових захисних касок та рік його публікації				
A#: - - - -	Поправка до стандарту EN14052 та рік її публікації				
53–64 см	Діапазон розмірів каски, обхват голови				
-20 °C / -30 °C / -40 °C	Каска забезпечує певний захист під час використання в умовах, коли температура навколишнього середовища відповідає вказаному значенню або перевищує його				
+150 °C	Каска забезпечує певний захист під час використання в умовах, коли температура навколишнього середовища відповідає вказаному значенню або є нижчою за нього				
MM	Каска забезпечує деякий захист від бризок розплавленого металу				
440 V a.c.	Каска зможе захистити користувача в разі короткочасного випадкового контакту з електричними кабелями, які знаходяться під напругою до 440 В змінного струму				
	Внутрішня оснастка може встановлюватися в обох напрямках		LD	Каска забезпечує деякий захист від поперечних стискальних навантажень	

RU ПРОМЫШЛЕННЫЕ ЗАЩИТНЫЕ КАСКИ - ЧАСТЬ 1
EN14052 ТР ТС 019/2011

Копия декларации соответствия на данное изделие доступна на: documents.jspsafety.com - *Декларация соответствия EN.*

НАЗНАЧЕНИЕ: Каска защитная является средством индивидуальной защиты головы (согласно Приложению №1 ТР ТС 019/2011 «О безопасности средств индивидуальной защиты» относится к средствам индивидуальной защиты от механических воздействий (средства индивидуальной защиты головы - каски защитные и защитные каскетки), изготавливается в соответствии с EN 14052. Каски защитные предназначены для защиты головы пользователя от механических воздействий, от брызг расплавленного металла, для поглощения энергии удара путем частичного разрушения или повреждения корпуса или внутренней оснастки, Маркировка с указанием защитных свойств (температурного диапазона, устойчивость к боковой деформации, брызгам расплавленного металла и тд) наносится на этикетку, размещенную на внутренней части корпуса каски. **ИСПОЛЬЗОВАНИЕ:** К выполнению работ допускается работник, прошедший инструктаж по охране труда, обучение безопасным методам и приёмам выполнения работ и имеющий квалификацию, соответствующую характеру выполняемых работ, при условии отсутствия возрастных ограничений, также определяемых характером выполняемых работ. Каски могут эксплуатироваться при условии возможности оптимальной подгонки по размеру головы. Каска защитная состоит из корпуса и внутренней оснастки. Для повышения комфорта при эксплуатации каски снабжены налобными потовпитывающими лентами, которые можно менять по мере их загрязнения. Каска должна эксплуатироваться с подбородочным ремнем производства JSP. Конструкция всех элементов защитной каски позволяет производить регулировку, а также установку и демонтаж комплектующих и дополнительных аксессуаров без использования дополнительных инструментов. Для обеспечения надежной защиты каска должна быть отрегулирована по размеру головы пользователя при помощи систем регулировки: 1. по глубине (при наличии) - путем установки 4-х элементов крепления амортизатора на один уровней (см. Часть 2 Инструкции - система 3D ADJUSTMENTtm) 2. по окружности – при помощи ленточного регулятора или храпового механизма. Каска не должна падать с головы при наклонах. Каску следует надевать на голову козырьком вперед, если на каске нет специального значка, позволяющего переставлять амортизатор и использовать каску козырьком назад. Каски снабжены слотами для фиксации наушников, лицевых щитков и других аксессуаров. При эксплуатации касок необходимо применять только оригинальные аксессуары и комплектующие от компании JSP. **УХОД:** Каждый раз перед использованием защитной каски нужно произвести её тщательный осмотр на предмет любых дефектов или повреждений. Любая каска, подвергшаяся сильному удару, подлежит замене, даже если на ней отсутствуют явные признаки повреждения. Защитную каску можно очищать при помощи мягкого моющего средства и теплой воды. После чистки каску необходимо вытереть мягкой тканью и просушить вдали от нагревательных приборов. Нерегулярный уход за каской может существенно сократить срок ее службы. Запрещается применять красящие вещества, растворители, клеи или самоклеящиеся этикетки, не рекомендованные изготовителем. **ХРАНЕНИЕ:** Срок хранения с учетом срока эксплуатации каски защитной при условии соблюдения соответствующих условий хранения – 10 лет с даты производства, указанной на изделии. При этом срок эксплуатации составляет 5 лет при соблюдении должного ухода и необходимого технического осмотра. Производитель не предполагает использования изделия в течении 10 лет. На продолжительность срока службы каски будут влиять типы материалов, использованных в его конструкции, и среда, в которой Каска используется и хранится. Рекомендации следует запрашивать у производителя. Образование царапин, потертостей, прожогов, а также порча касок от воздействия химических веществ, появившихся в процессе эксплуатации и связанных с неправильным уходом или нецелевым использованием не может рассматриваться в качестве гарантийного случая. Каски должны храниться в крытых складских помещениях и быть защищенными от прямого попадания солнечных лучей и атмосферных воздействий. Расстояние от пола до нижней части полки стеллажа должно быть не менее 0,2 м, от внутренних стен до касок – не менее 0,2 м, от отопительных приборов до касок – не менее 1 м, между стеллажами – не менее 0,7. Рекомендуемая температура хранения 15±8 °C. Каски защитные должны быть упакованы в в гофрокоробе в количестве, согласованном с потребителем. Защитные каски в транспортной упаковке следует перевозить в закрытых транспортных средствах в соответствии с правилами, действующими на транспорте данного вида. **ГАРАНТИЯ:** Гарантийный срок эксплуатации соответствует сроку, установленному Типовыми Нормами бесплатной выдачи спецодежды. Гарантия распространяется на изделие при условии соблюдения настоящих указаний, т.е. при соблюдении условий транспортировки, хранения и ухода за изделием, а также использования изделия по назначению. Каждая каска снабжена этикеткой с уникальным штрих-кодом JSPCheck™ на внутренней и внешней сторонах корпуса. Система JSPCheck™ позволяет удостовериться в оригинальности изделия и исключить возможность использования подделки. Дополнительная информация размещена на сайте www.jspcheck.com. **УТИЛИЗАЦИЯ:** Пришедшие в негодность каски могут быть утилизированы путем вторичной переработки в соответствии с местным законодательством. Утилизация каски защитной вместе с бытовыми отходами не наносит вреда состоянию окружающей среды. **ПРОИЗВОДИТЕЛЬ:** JSP Ltd, Уоршам Милл, Минстер Ловелл, Оксфордшир, Великобритания. Страна производства защитных касок для рынка ТС ЕАЭС - Великобритания, Германия (см. маркировку изделия).

ОЗНАЧЕНИЯ: (Не все указанные ниже знаки будут видны на изделии)					
JSP	Торговая марка производителя	EAC	Соответствие Техническому регламенту	bsi	Указывает на то, что процесс создания продукции соответствует BSI
CE	Соответствие нормам европейского законодательства 2016/425		Соответствие Техническому регламенту	UKCA	Регламент 2016/425 о средствах индивидуальной защиты с поправками для применения в Великобритании
TP TC 019/2011	Технический регламент Таможенного союза «О безопасности средств индивидуальной защиты»				
EN 14052: - - - -	Номер Европейского стандарта для промышленных защитных касок и год его публикации				
A#: - - - -	Дополнение к директиве EN14052 и год его публикации				
53-64 cm	Размерный диапазон каски, окружн ость головы				
-20°C / -30°C / -40°C	Каска обеспечивает некоторую защиту при использовании в условиях с такими температурами или выше				
+150°C	Каска обеспечивает некоторую защиту при использовании в условиях с такими температурами или ниже				
MM	Каска обеспечивает некоторую защиту от брызг расплавленного металла				
440 V a.c.	Каска обеспечивает защиту от краткосрочного случайного контакта с электрическими проводниками под напряжением до 440 В перем. тока				
	Система оголовья устанавливается в обоих направлениях		LD	Каска обеспечивает некоторую защиту от поперечных сжимающих нагрузок	

RU ПРОМЫШЛЕННЫЕ ЗАЩИТНЫЕ КАСКИ - ЧАСТЬ 2
EN14052 ТР ТС 019/2011

СОЕДИНЕНИЕ ТОЧЕК КРЕПЛЕНИЯ ОСНАСТКИ И ИСПОЛЬЗОВАНИЕ СИСТЕМЫ РЕГУЛИРОВКИ ГЛУБИНЫ ПОСАДКИ 3D ADJUSTMENT™: Штифты оснастки необходимо вставить в соответствующие отверстия на ремнях спереди и сзади каски (см. рис. 2). Для каждой точки предусмотрено три отверстия, что позволяет подходящим образом настроить 3D Adjustment™. Таким образом можно изменить высоту ремня и положение ремня на затылке (см. рис. 3).

РЕМЕНЬ ПОДБОРОДОЧНЫЙ К ЗАЩИТНЫМ КАСКАМ JSP

Используется только совместно с защитными касками торговой марки JSP серий EVO® и MK™. Предназначен для предотвращения падения или сдвига каски с головы пользователя. **РАЗМЕР:** Универсальный. **ВНИМАНИЕ:** При усилии свыше 150 Н (15 кгс) крепление ремешка разрушается. Разрушение не является признаком брака, а мерой предосторожности во избежание травмы пользователя согласно требованиям EN397. **ОГРАНИЧЕНИЯ:** Не рекомендуется прилагать излишние нагрузки на ремень (сильно/ резко тянуть, носить каску за ремешок, см. рис F, и тд), тк это может привести к разрыву креплений. Отстегнутый вручную ремень повторному использованию не подлежит. **УХОД:** Регулярная чистка мыльным раствором. **ХРАНЕНИЕ:** Ремни в транспортной упаковке следует перевозить в закрытых транспортных средствах в соответствии с правилами, действующими на транспорте данного вида. До выдачи пользователю ремни должны храниться в сухой полиэтиленовой упаковке при температуре +5°-+40°C и относительной влажности 40-75%, в малоосвещенном крытом складском помещении без воздействия прямых солнечных лучей. **ГАРАНТИЯ:** Срок хранения, включая срок эксплуатации, 5 лет с даты производства на упаковке. Фактический срок эксплуатации – до износа. Гарантия распространяется при условии соблюдения настоящих указаний, т.е. при соблюдении условий транспортировки, хранения и ухода, а также использования изделия по назначению. **УТИЛИЗАЦИЯ:** Утилизация вместе с бытовыми отходами не наносит вреда состоянию окружающей среды. **ПРОИЗВОДИТЕЛЬ:** JSP Ltd, Уоршам Милл, Минстер Ловелл, Оксфордшир, Великобритания. Страна производства ремней подбородочных - Китай.
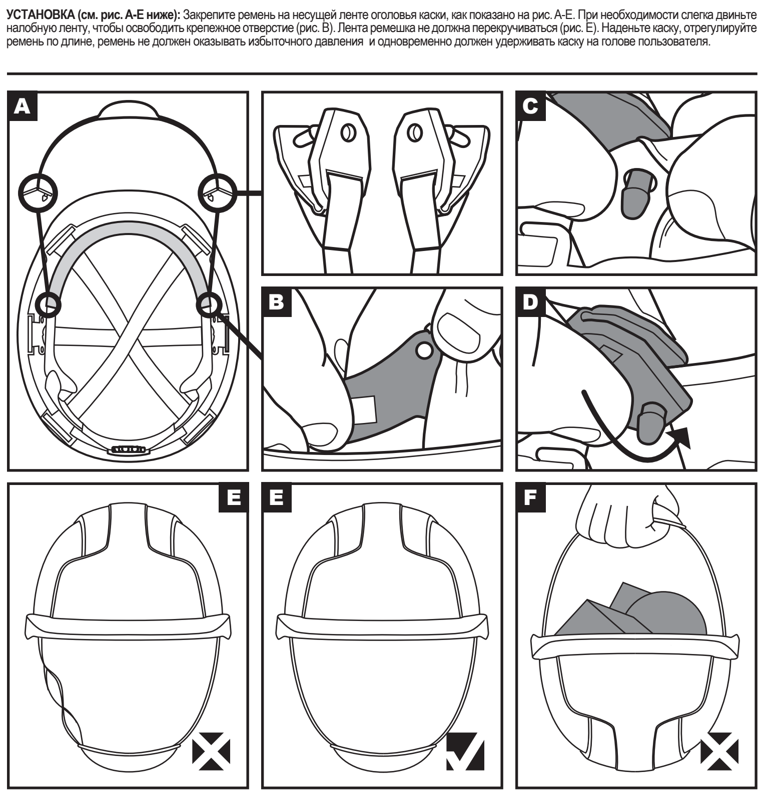
УСТАНОВКА (см. рис. А-Е ниже): Закрепите ремень на несущей ленте оголовья каски, как показано на рис. А-Е. При необходимости слегка двиньте налобную ленту, чтобы освободить крепежное отверстие (рис. В). Лента ремешка не должна перекручиваться (рис. Е). Наденьте каску, отрегулируйте ремень по длине, ремень не должен оказывать избыточного давления и одновременно должен удерживать каску на голове пользователя.