Battens Standard & Microwave Motion Sensor
Réglettes versions standards & avec détecteur de présence hyperfréquence
Battens Standard- & Mikrowellenbewegungssensor

Installation instructions I Consignes d'installation I Montageanleitung

4 ft single & twin I 1.22m simple & double I 1.22m einzel & doppel

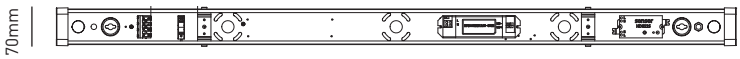

5 ft single & twin I 1.52m simple & double I 1.52m einzel & doppel

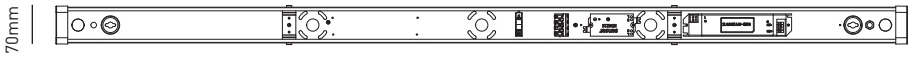

6 ft single & twin I 1.83m simple & double I 1.83m einzel & doppel

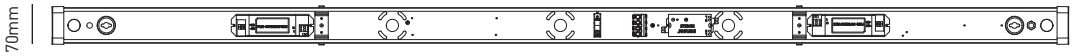

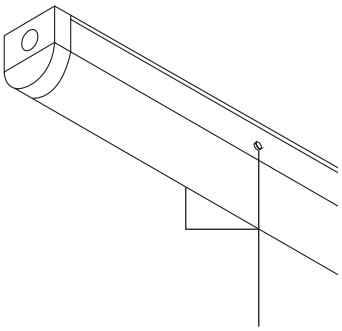

Diffuser release buttons
Boutons de vérouillage
Entriegelung Diffuser

EN

Installation

1. Establish a mains supply to each light position.
2. Isolate the mains supply prior to wiring.
3. Press the diffuser release buttons located on both sides of the batten and pull the diffuser.
4. Fix the base in the desired position, use fixing points or BESA box fixing points.
5. Feed the cable trough the suitable cable entry point.
6. Connect the mains supply to the terminal block located in the base of the product.
   N = neutral, ⏚ = earth, 1 = live,
   2 = not used in this version.
7. If necessary change microwave sensor settings, see microwave sensor settings section.
   Note: Microwave sensor is optional.
8. Refit the diffuser and turn on mains power.

Installation data

- This luminaire is suitable for indoor use only.
- Isolate the mains supply, prior to wiring.
- This unit must be wired by a qualified electrician or suitable competent person.
- The light source contained in this luminaire shall only be replaced by the manufacturer or his service agent or a similar qualified person.
- This product must be earthed.

FR

Installation

1. Prévoir une connexion au secteur pour chaque luminaire.
2. Avant toute intervention, coupez le courant au tableau general.
3. Appuyez sur les boutons de vérouillage de chaque côté du difuseur de la réglette et tirez pour le retirer.
4. Installez la base dans la position souhaitée en utilisant des supports de montage.
5. Faites passer le câble d'alimentation secteur dans le trou d'entrée de câble.
6. Connectez l'alimentation secteur au bornier de connexion situé à la base du produit.
   N = neutre, ⏚ = terre, 1 = phase.
   2 = n'est pas utilisé pour cette version.
7. Si nécessaire, modifiez les paramètres du détecteur hyperfréquence, voir section des réglages du détecteur.
   Remarque: le détecteur hyperfréquence est une option.
8. Remettez le diffuseur en place et allumez l'alimentation secteur.

Données d'installation

- Ce luminaire est conçu pour une utilisation en intérieur uniquement.
- Avant toute intervention, coupez le courant au tableau general.
- Ce produit doit etre raccorde par un electricien qualifie ou une personne competente appropriee.
- La source de lumiere de ce produit doit etre remplacee par le fabricant, son agent de service ou une personne qualifiee.
- Ce produit doit être raccordé à la terre.

DE

Einbau

1. Stellen Sie eine Netzversorgung für jede Leuchtenposition her.
2. Trennen Sie die die Netzversorgung, bevor Sie mit dem Verkabeln beginnen.
3. Drücken Sie die an beiden Seiten befindliche Entriegelung für den Diffusor und ziehen Sie am Diffusor.
4. Befestigen Sie den Unterbau in der gewünschten Position, verwenden Sie Befestigungspunkte oder Abzweigdosen-Befestigungspunkte.
5. Führen Sie das Kabel durch die geeignete Kabeleinführung.
6. Verbinden Sie den Klemmblock an der Unterseite der Einheit mit dem Stromnetz.
   N = nullleiter, ⏚ = erdung, 1 = stromführend, 2 = in dieser Ausführung nicht verwendet.
7. Ändern Sie ggf. die Einstellungen des Mikrowellensensors, siehe Abschnitt zu Sensoreinstellungen. Hinweis:Der Mikrowellensensor ist optional.
8. Setzen Sie den Diffusor wiede rein und schalten Sie den Netzstrom an.

Installation data

- Diese Leuchte eignet sich nur für den Innenbereich.
- Trennen Sie die die Netzversorgung, bevor Sie mit dem Verkabeln beginnen.
- Diese Einheit muss von einer qualifizierten Fachperson oder geeigneten Experten installiert werden.
- Die in dieser Leuchte enthaltene Lichtquelle darf nur durch den Hersteller, seinen Kundendienst oder eine ähnlich qualifizierte Person ersetzt werden.
- Dieses Produkt muss geerdet werden.

Product / Produit / Produkt	BT4SS40/ BT4SM40	BT4TS40/ BT4TM40	BT5SS40/ BT5SM40	BT5TS40/ BT5TM40	BT6SS40/ BT6SM40	BT6TS40/ BT6TM40
Input voltage / Tension / Nennspannung	220 - 240V AC 50/60Hz					
Input current / Courant d'entrée / Eingangsstrom	0.146A	0.29A	0.234A	0.393A	0.31A	0.51A
Input power / Puissance / Eingangsleistung	20W	40W	32W	54W	42W	70W
Power factor / Facteur de puissance / Leistungsfaktor	>0.95					
Inrush current / Courant d'appel / Einschaltstrom	15A 0.2ms	20A 0.2ms	20A 0.2ms	20A 0.2ms	20A 0.2ms	40A 0.2ms

Replaceable light source by a professional
Source remplaçable par un professionnel
Lichtquelle durch Fachpersonal austauschbar

Replaceable control gear by a professional
Alimentation remplaçable par un professionnel
Steuerelement durch Fachpersonal austauschbar

5 year warranty
5 ans de garantie
5 Jahres-Garantie

This product contains a light source of energy efficiency class D (BT4XX40, BT5SX40, BT6SX40) & class E (BT5TX40, BT6TX40)
Ce produit contient une source lumineuse de classe d'efficacité énergétique D (BT4XX40, BT5SX40, BT6SX40) et classe E (BT5TX40, BT6TX40)
Dieses Produkt enthält eine Lichtquelle mit der Energieeffizienzklasse D (BT4XX40, BT5SX40, BT6SX40) und klasse E (BT5TX40, BT6TX40)

EN **t** +44 (0) 1604 495 151 **f** +44 (0) 1604 495 095 **e** sales@collingwoodgroup.com **w** collingwoodlighting.com
Collingwood Lighting, Brooklands House, Sywell Aerodrome, Sywell, Northampton NN6 0BT, United Kingdom

FR **t** +33 (0) 4 816 816 10 **f** +33 (0) 4 816 816 11 **e** ventes@collingwoodgroup.com **w** collingwoodlighting.com
Collingwood Lighting Limited, 43-47 Avenue de la Grande Armée, 75 116, Paris, France

CWI 8240 V3

COLLINGWOOD
LIGHTING

Battens Standard & Microwave Motion Sensor
Réglettes versions standards & avec détecteur de présence hyperfréquence
Battens Standard- & Mikrowellenbewegungssensor

Installation instructions I Consignes d'installation I Montageanleitung

Microwave Sensor Settings (optional)
Paramètres du détecteur hyperfréquence (en option)
Mikrowellensensoreinstellungen (optional)

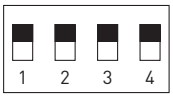

Switch UP / Commutateur HAUT / Schalter oben

Switch DOWN / Commutateur BAS / Schalter unten

■	100%
□	50%

Detection area / Zone de détection / Erfassungsbereich

■	■	5s
■	□	1min
□	■	3min
□	□	10min

Hold-time / Temps d'éclairage maintenu / Haltedauer

■	Disable / Désactivé / Deaktivieren
□	30lux

Daylight sensor / Détecteur de luminosité / Tageslichtsensor

EN

Detection Area: Set the sensor sensitivity.

Hold-time: Determines the period that the luminaire is switched on after movement is detected.

Daylight sensor: Set the sensor to turn on the luminaire only when the ambient illuminance is lower than the pre-set level shown in the table.

Disposal of this product should be separate from household waste. Please separate these items from other types of waste and recycle them responsibly to promote the sustainable reuse of material resource. Household users should contact their local government office for details of where and how they can take these items for environmentally safe recycling.

FR

Zone de détection: Pour régler la sensibilité du détecteur.

Temps d'éclairage maintenu: Pour déterminer la période pendant laquelle le luminaire est allumé après la détection d'un mouvement.

Détecteur de luminosité: Pour régler le détecteur afin d'allumer le luminaire uniquement lorsque le flux lumineux est inférieur au niveau préréglé indiqué dans le tableau.

Ce produit ne doit pas être éliminé avec les ordures ménagères. Merci de le séparer des autres déchets et de le recycler de manière responsable afin de promouvoir la réutilisation des ressources matérielles. Les consommateurs doivent contacter leurs autorités locales pour plus d'information quant aux lieux et méthodes de recyclage en accord avec la protection de l'environnement.

DE

Erfassungsbereich: Einstellung der Sensorempfindlichkeit.

Haltedauer: Bestimmt die Zeitspanne, in der die Leuchte nach Erkennung einer Bewegung eingeschaltet wird.

Tageslichtsensor: Leuchte wird nur dann eingeschaltet, wenn die Umgebungsbeleuchtungsstärke niedriger ist als der in der Tabelle angegebene voreingestellte Wert.

Dieses Produkt darf nicht im Haushaltsmüll entsorgt werden. Bitte trennen Sie diese Gegenstände von anderen Abfallarten und recyceln Sie sie verantwortungsbewusst, um die nachhaltige Wiederverwendung von Materialressourcen zu fördern. Privathaushalte kontaktieren bitte ihre regionalen Ämter für Informationen darüber.

Replaceable light source by a professional
Source remplaçable par un professionnel
Lichtquelle durch Fachpersonal austauschbar

Replaceable control gear by a professional
Alimentation remplaçable par un professionnel
Steuerelement durch Fachpersonal austauschbar

5 year warranty
5 ans de garantie
5 Jahres-Garantie

This product contains a light source of energy efficiency class D (BT4XX40, BT5SX40, BT6SX40) & class E (BT5TX40, BT6TX40)
Ce produit contient une source lumineuse de classe d'efficacité énergétique D (BT4XX40, BT5SX40, BT6SX40) et classe E (BT5TX40, BT6TX40)
Dieses Produkt enthält eine Lichtquelle mit der Energieeffizienzklasse D (BT4XX40, BT5SX40, BT6SX40) und klasse E (BT5TX40, BT6TX40)

EN **t** +44 (0) 1604 495 151 **f** +44 (0) 1604 495 095 **e** sales@collingwoodgroup.com **w** collingwoodlighting.com
Collingwood Lighting, Brooklands House, Sywell Aerodrome, Sywell, Northampton NN6 0BT, United Kingdom

FR **t** +33 (0) 4 816 816 10 **f** +33 (0) 4 816 816 11 **e** ventes@collingwoodgroup.com **w** collingwoodlighting.com
Collingwood Lighting Limited, 43-47 Avenue de la Grande Armée, 75 116, Paris, France

CWI 8240 V3

COLLINGWOOD LIGHTING