Area Bay / Zone d’entrepôt

Emergency | Éclairage de sécurité

Installation instructions | Consignes d’installation

collingwood

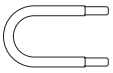

Jumper Cable (supplied with sensors), must be inserted into ‘Sensor jumper’ terminals when sensors are used. / Câble volant (fourni avec les capteurs), doit être inséré dans les bornes “câble volant de capteur” lorsque des capteurs sont utilisés.

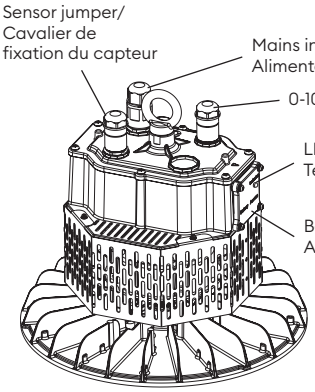

Fig 1.

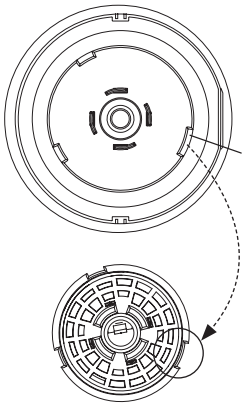

Fig 2.

en

Installation

1. Important: This unit must be wired by a qualified electrician or suitable competent person. Isolate the mains supply prior to wiring.
2. Establish a mains supply to the light fitting.
   Note: If using one of the optional sensors (sold separately), remove the central front cover by rotating anti-clockwise and pulling away. Install the sensor, taking care to align the larger locking tooth with the corresponding slot on the product (Fig. 2).
   Take the small jumper cable supplied in the sensor’s box and insert into the red and black terminals on the Sensor jumper connector.
3. Open battery access cover, slide battery out of the compartment and write the commissioning date on its label. Reinsert the battery and connect it to the available terminal.
4. Hang the high bay using a suitable chain and attaching to the supplied M10 hanging loop. Tighten the securing screw at the side of the loop section.
   Note: The weight of the product must be considered when choosing the chain.
   Product can also be mounted using the optional emergency variant bracket accessory (sold separately).
5. Connect the high bay to the mains supply using Mains In connector (see connector colour coding). Brown = Permanent Live, Blue = Neutral, Yellow = Earth, Black = Switched live.
   Note: When using a sensor, the switched live connection is not required.
6. If using 0-10V control, connect 0-10V dimming cable (Fig.1) to the 0-10V input cable or slave product (see master and slave operation). Violet = DIM+, Pink = DIM-.
   Note: The DALI to PWM converter (sold separately) can also be used to convert DALI signals to PWM via the 0-10V dimming cable into the product.

Installation

Master and Slave Operation
Area Bay and Rack Bay products support master and slave operation. This means the first product installed with sensor (the “master” product), can be connected to subsequent products that don’t have a sensor (the “slave” products) via the 0-10V cable. The master product will then pass on any control commands to the slave products to control them.

Disposal of this product should be separate from household waste. Please separate these items from other types of waste and recycle them responsibly to promote the sustainable reuse of material resource. Household users should contact their local government office for details of where and how they can take these items for environmentally safe recycling.

fr

Installation

1. Important : cet appareil doit être câblé par un électricien qualifié ou une personne compétente. Isolez l’alimentation secteur avant de procéder au câblage.
2. Branchez le luminaire sur l’alimentation secteur.
   Remarque : si vous utilisez l’un des capteurs en option (vendus séparément), enlevez le couvercle central avant en tournant dans le sens inverse des aiguilles d’une montre et tirez. Installez le capteur en alignant la plus grande dent de verrouillage sur l’encoche correspondante (fig. 2). Prenez les cables de raccordement dans le boitier du capteur, et inserrez-les dans les bornes rouge et noire du capteur connecteur de raccordement
3. Ouvrez le couvercle d’accès à la batterie, retirez la batterie du compartiment et inscrivez la date de mise en service sur l’étiquette. Réinsérez la batterie et connectez-la à la borne.
4. Soulevez la suspension industrielle à l’aide d’une chaîne appropriée et attachez-la à la boucle de suspension M10 fournie. Serrez la vis de fixation sur le côté de la boucle.
   Remarque: le poids du produit doit être pris en compte lors du choix de la chaîne.
   Le produit peut également être monté à l’aide de l’accessoire de support de la version de sécurité (vendus séparément).
5. Raccordez la suspension industrielle à l’alimentation secteur à l’aide du connecteur d’alimentation (voir code couleur des connecteurs). Marron = Tension permanente, Bleu = Neutre, Jaune = Terre, Noir = Sous tension commutée.
   Remarque : Lorsque vous utilisez un capteur, la connexion sous tension commutée n’est pas requis.
6. Si vous utilisez une commande 0-10V, connectez le câble de variation 0-10V (fig.1) au câble d’entrée 0-10V ou au produit esclave (voir fonctionnement maître/esclave). Violet = DIM+, Rose = DIM-.
   Remarque : le convertisseur DALI - MLI (vendu séparément) peut également être utilisé pour convertir les signaux DALI en MLI via le câble de gradation 0-10V dans le produit.

Installation

Fonctionnement maître/esclave
Les produits pour rayonnages et zones d’entrepôt prennent en charge le fonctionnement en mode maître/esclave. Cela signifie que le premier produit installé avec un capteur (le produit « maître ») peut être connecté aux produits suivants qui n’ont pas de capteur (les produits « esclaves ») via le câble 0-10V. Le produit maître transmettra ensuite les commandes aux produits esclaves pour les contrôler.

Ce produit ne doit pas être éliminé avec les ordures ménagères. Merci de le séparer des autres déchets et de le recycler de manière responsable afin de promouvoir la réutilisation des ressources matérielles. Les consommateurs doivent contacter leurs autorités locales pour plus d’information quant aux lieux et méthodes de recyclage en accord avec la protection de l’environnement.

5 year warranty
5 ans de garantie

Non-replaceable light source
Source non remplaçable

Replaceable control gear by a professional
Alimentation remplaçable par un professionnel

This product contains a light source of energy efficiency class E
Ce produit contient une source lumineuse de classe d’efficacité énergétique E

en **t** +44 (0) 1604 495 151 | **f** +44 (0) 1604 495 095 | **e** sales@collingwoodgroup.com | **w** collingwoodlighting.com
Collingwood Lighting, Brooklands House, Sywell Aerodrome, Sywell, Northampton NN6 0BT, United Kingdom

fr **t** +32 (0)4 351 91 40 | **e** info@indigo-lighting.com | **w** www.indigo-lighting.com
Indigo S.A. / N.V. Rue de la légende 32 G, 4141 Srimont – Belgique

Area Bay / Zone d’entrepôt

Emergency | Éclairage de sécurité

Installation instructions | Consignes d’installation

collingwood

en

Note: Only one product in the master/slave group should have a sensor installed. Maximum distance from master product to last slave product in the group, must not exceed 200m.
Maximum number of products in a master/slave group: 40.

7. Turn on mains power. The green LED indicator should be lit indicating that the unit is connected correctly and the battery is charging. Battery will be charged after 24 hours.
Note: Unit is manual test. To test emergency function, mains power must be cut from the product using the master switch for the circuit. See **Emergency pack commissioning**.

Note: Avoid installing with HID lamps on the same circuit.

Emergency pack commissioning

1. Provide an uninterrupted mains power supply (permanent live) for 24 hours.
2. Check that the green indicator LED light is lit. This confirms that the battery is charging.
3. Remove the mains supply, the unit will operate under battery power for 3 hours minimum.
4. Restore mains power to the unit, check light functions correctly.

Testing

- Periodic testing of the unit must be performed in line with the appropriate regulations.

fr

Remarque : un seul produit du groupe maître/esclave peut avoir un capteur installé. La distance maximale entre le produit maître et le dernier produit esclave du groupe ne doit pas dépasser 200 m.
Nombre maximum de produits dans un groupe maître/esclave : 40.

7. Mettez l’appareil sous tension. Le témoin LED vert doit s’allumer, indiquant que l’appareil est correctement connecté et que la batterie est en charge. La batterie sera chargée au bout de 24 heures.
Remarque : le test de l’appareil est manuel. Pour tester le fonctionnement, l’alimentation secteur doit être coupée à l’aide de l’interrupteur principal du circuit. Voir **mise en service d’éclairage de sécurité.**

Remarque : N’installez pas ce luminaire avec des lampes HID sur le même circuit.

Mise en service d’éclairage de sécurité

1. Fournissez une alimentation secteur ininterrompue (phase permanente) pendant 24 heures.
2. Vérifiez que le voyant LED vert est allumé. Cela confirme que la batterie sont en charge.
3. Coupez l’alimentation secteur - le produit fonctionnera alimenté par sa batterie pendant 3 heures minimum.
4. Rétablissez l’alimentation secteur, vérifiez les fonctions d’éclairage correctement.

Test

- Des vérifications périodiques du produit doivent être effectuées conformément aux réglementations appropriées en cours.

Installation data

- The light source of this luminaire is not replaceable. When the light source reaches its end of life the whole luminaire shall be replaced.
- The driver contained in this luminaire shall only be replaced by the manufacturer or service agent or a similar qualified person.
- Battery must be replaced when the unit no longer meet it’s rated emergency duration, or if a battery fault occurs.

Données d’installation

- La source lumineuse de ce luminaire n’est pas remplaçable. Le luminaire doit être remplacé lorsque la source lumineuse atteint sa fin de vie.
- Seul le fabricant, technician ou une personne qualifiée peuvent remplacer le driver contenu dans ce luminaire.
- La batterie doit être remplacée lorsque la durée de vie nominale est dépassée, ou en cas de défaillance.

	100W	150W	200W	240W
Input voltage / Tension	220 - 240V AC 50/60Hz	220 - 240V AC 50/60Hz	220 - 240V AC 50/60Hz	220 - 240V AC 50/60Hz
Input current / Courant d’entrée	430mA	622mA	833mA	980mA
Input power / Puissance	100W	150W	200W	240W
Power factor / Facteur de puissance	>0.9	>0.9	>0.9	>0.9
Inrush current / Courant d’appel	100A 0.52ms	130A 0.63ms	130A 0.63ms	130A 0.52ms
Product weight / Poids	3.2kg	3.2kg	3.4kg	3.7kg

Disposal of this product should be separate from household waste. Please separate these items from other types of waste and recycle them responsibly to promote the sustainable reuse of material resource. Household users should contact their local government office for details of where and how they can take these items for environmentally safe recycling.

Ce produit ne doit pas être éliminé avec les ordures ménagères. Merci de le séparer des autres déchets et de le recycler de manière responsable afin de promouvoir la réutilisation des ressources matérielles. Les consommateurs doivent contacter leurs autorités locales pour plus d’information quant aux lieux et méthodes de recyclage en accord avec la protection de l’environnement.

5 year warranty
5 ans de garantie

Non-replaceable light source
Source non remplaçable

Replaceable control gear by a professional
Alimentation remplaçable par un professionnel

This product contains a light source of energy efficiency class E
Ce produit contient une source lumineuse de classe d’efficacité énergétique E

en **t** +44 (0) 1604 495 151 | **f** +44 (0) 1604 495 095 | **e** sales@collingwoodgroup.com | **w** collingwoodlighting.com
Collingwood Lighting, Brooklands House, Sywell Aerodrome, Sywell, Northampton NN6 0BT, United Kingdom

fr **t** +32 (0)4 351 91 40 | **e** info@indigo-lighting.com | **w** www.indigo-lighting.com
Indigo S.A. / N.V. Rue de la légende 32 G, 4141 Srimont – Belgique

Area Bay / Zone d'entrepôt

Emergency | Éclairage de sécurité

Installation instructions | Consignes d'installation

collingwood

en

Emergency installation and maintenance record

fr

Dossier d'installation et service de l'éclairage de sécurité

Product | Produit : _____

Installer | Installateur : _____

Date installed | Date d'installation : _____

Commissioning by | Mise en service par : _____

Date commisioned | Date de mise en service : _____

	Year 1 Année 1		Year 2 Année 2		Year 3 Année 3		Year 4 Année 4		Year 5 Année 5	
Month Mois	Signed Signature	Date Date	Signed Signature	Date Date	Signed Signature	Date Date	Signed Signature	Date Date	Signed Signature	Date Date
1										
2										
3										
4										
5										
6										
7										
8										
9										
10										
11										
12										

5 year warranty
5 ans de garantie

Non-replaceable light source
Source non remplaçable

Replaceable control gear by a professional
Alimentation remplaçable par un professionnel

This product contains a light source of energy efficiency class E
Ce produit contient une source lumineuse de classe d'efficacité énergétique E

en **t** +44 (0) 1604 495 151 | **f** +44 (0) 1604 495 095 | **e** sales@collingwoodgroup.com | **w** collingwoodlighting.com
Collingwood Lighting, Brooklands House, Sywell Aerodrome, Sywell, Northampton NN6 0BT, United Kingdom

fr **t** +32 (0)4 351 91 40 | **e** info@indigo-lighting.com | **w** www.indigo-lighting.com
Indigo S.A. / N.V. Rue de la légende 32 G, 4141 Srimont – Belgique