FRANÇAIS

INSTRUCTIONS DESTINÉES À L'UTILISATEUR

AVANT-PROPOS
Avant l'installation et/ou la mise en service, il convient de lire attentivement la présente notice qui comporte des informations importantes relatives au mode d'installation, à l'utilisation, à l'entretien et à la mise au rebut du produit de manière correcte.

L'Aqualux est un appareil d'éclairage de secours robuste, aux propriétés caractéristiques telles que : degrés de protection IP67, classe d'isolation II et codification de résistance aux chocs de IK-10.

Les règles suivantes doivent être respectées:

GÉNÉRALITÉS
1. Installation de l'Aqualux ne doit être effectuée que par un personnel qualifié.
2. L'installation doit être effectué conformément aux prescriptions prévues par la norme NEN 1010 / IEC 60364.
3. Ce produit ne peut être modifié en aucure marniére ni être utilisé dans un objectif ou dars ur environnement pour lesquels il n'a pas été congu. En cas contraire, la garantie et le marquage CE s'annulert.
4. La tension d'alimentation doit toujours être désactivée avant l'insallatior et le montage.
5. L'Aqualux possède une armature a classe d'isolation II. Le raccordement de la prise de terre n'est pas nécessaire, à moins que cette dernière soit utilisée pour le transit.
6. Le degré de protection IP67 est uniquement valable si le raccordement est fait par intermédiare des presses étoupes.

INSTALLATION
Pour assurer l'installation corrects de l'Aqualux, il convient de suivre les instructions telles qu'elles sont décrites dans les Instructions d'installation de cette notice.

BRANCHEMENT
L'Aqualux doit être raccordé à une tension de réseau telle que visée sur l'autocollant de type figurant sur le côté de l'armature. L'armature est pourvue d'une barrette de connexion à cette fin. Lire les Instructions d'installation pour connaître les différentes possibilités de raccordement.

TEST
Il est recommandé de teser l'armature tous les six mois. Pour ce faire, les piles doivent être chargées au moins 24 heures sans interruption.

AUTOTEST (/AT)
L'Aqualux est équipé d'un test de fonctionnement automatique, nommé l'autotest. Cette fonction contrôle le fonctionnement de la pile, de la lampe et de l'électronique. L'armature génère un message d'erreur par le biais d'une des diodes électroluminescentes ambre lorsque l'un des éléments re fonctiorne plus correctement. 36 heures aprés l'activation de la tension de réseau, l'autonomie, 1 ou 3 heures, est entièrement testée. Tous les 7 jours aprés l'activation de la tension de réseau, un bref test fonctionnel d'une minute est effectué. Toutes les 26 semaines, un test intégral a lieu durant lequel l'autonomie est de nouveau controlée. Quand il s'agit des blocs autonomes d'éclairage de sécurité agréés selon les exigences du cahier des charges 400 (Belgique) le cycle de test est le suivant: Test hebdomadaire de 2 minutes et test d'une heure toutes les 13 semaines. Il est également possible d'activer manuellement un test de fonctionnement en maintenant pressé le bouton de tes durant 1 secondes. En cas de panne éventuelle, une des diodes électrolumirescentes ambre s'allumera. Le programme de test peut être différé à l'aide du réglage ODD/EVEN. Pour activer cette option, presser pendant 3 secondes sur le bouton de test. Le report de 24 heures est paramétré lorsque les LED de signalisation (ODD) clignotent alternativement. Pendant le mode ODD/EVEN (5 secondes), le réglage peut être modifié en appuyant brièvement sur le bouton de test.

APPAREILS D'ECLAIRAGE CIS et DALI
Les appareils d'éclairage autonomes, équipés d'un module de communication CIS ou DALI, sont fournis sous un code différent et un autotest configurable (pas le même que test automatique).

APPAREILS D'ECLAIRAGE FLX
Les appareils d'éclairage esclaves, équipés d'un module de communication FLX, sont fournis sous un code différent.

PILES
Une erreur se produira lorsque les résultats du test de durée ne répondent plus aux exigences indiquées pour l'appareil d'éclairage. Dans ce cas, les piles doivent être remplacées. Voyez l'étiquette sur les piles pour le type requis. Etant donné la durée de vie technique des piles, il est recommandé de les remplacer après 4 ans. Lorsque la pile a été remplacée et que l'alimentation est rétablie, la LED ambre indiquant une défaillance de pile s'éteindra après un test de durée réussi. Les piles usagées doivent être remplacées ou éliminées comme des petits déchets chimiques.

LENTILLE DE FRESNEL
Le capot de lAqualux est pourvu d'une lentille de Fiesnel amovible. Cette lentille optimise les propriétés lumineuses. Lorsque l'armature est utilisée avec un pictogramme, la lentille de Fenel doit être retirée.

REMARQUE IMPORTANTE!
Une tension constante est requise et les piles doivent être chargées suffisamment pour que l'éclairage de secours fonctionne correctement. Le non-respect de ces exigences peut endommager les piles, la source d'éclairage, ou dans le pire des cas, l'électronique de l'appareil d'éclairage.

INSPECTION ET MAINTENANCE
VanLien recommande vivement une inspection annuelle de votre installation d'éclairage de secours.

INSTRUCTION D'INSTALLATION

1. OUVERTURE DE L'AQUALUX
1.1 Dévisser les deux petite boulons é six pars cfeux du capot (voir la figure 1).
1.2 Lever le capot en le tirant entiérement vers le haut et le faire basculer vers l'avant (voir la figure 2).
1.3 Presser avec précaution les deux pattes de charniére du capot vers l'intérieur et les enlever de l'armature (voir la figure 3).
1.4 Retirer tout le mécanisme intérieur du bac inférieur. Placer éventuellement ur tournevis droit du côté long de l'armature, entre le mécanisme et le bac inférieur, et faire sortir le mécanisme en le basculant (voir la figure 4).

L'Aqualux peut se monter de deux manières : soit directement sur la surface, soit sur une boîte de derivation ou une boite centrale.

2. MONTAGE SUR LA SURFACE
2.1 Ouvrir les quatre trous de montage du bac inférieur en les pendant (voir la figure 5A).
2.2 Marquer ces quatre trous sur la surface de montage puis percer la surface.
2.3 Pour le montage du bac inférieur utilised des vis de 4 mm avec tête a dessous plat afin (voir la figure 5C) de garantir le degré de protection IP. Utiliser des chevilles si nécessaire. Le sachet d'accessoires contient quatre rondelles en métal (voir la figure 5D) et quatre rondelles en caoutchouc (voir le figure 5E), à cet effet.

3. MONTAGE SUR BOÎTE DE DÉRIVATION OU BOÎTE CENTRALLE
3.1 Un calibre se trouve au centre du bac inférieur intégrant la profondeur de montage pour une boîte de dérivation ou une boîte centrale. L'Aqualux peut se morter par angle de 45° par rapport a la boke de dérivation ou boite centrale. Percer les trous adéquats (voir la figure 5B).
3.2 Briser un des passages de câble (voir la figure 6F) et introduire le câble de connexion dans ce passage, avant le montage définitif de l'armature. Ce câble de connexion ne doit pas être trop enfoncé dans l'armature, afin d'éviter des problèmes de montage du mécanisme intérieur.

ATTENTION !
Assurer une étanchéité correcte, de maniére é ce que la boite de dérivation ou boite centrale se place correctement sur la surface de l'armature. Utiliser éventuellement des matériaux d'étanchéité externes. Le degré de protection IP67 n'est plus valable avec cette manière de montage.

3.3 Utiliser les petis boulons M4 existans de la boîte de dérivation ou boîte centrale et éventuellement les bagues d'étanchéité fournies. Monter l'aramture.

4. BRANCHEMENT DE L'ARMATURE
4.1 Il existe 5 possibilités d'insertion du cablage : une du côté long, une de chaque côté court et deux au dessous du bac inférieur (voir la figure 6F). Ces deux dernières ne conviennent que tongue l'armature est montée sur une boke de
4.2 L'Aqualux est équipé de trois émerillons intégrés. Le sachet d'ao:essoires comporte deux bagues, deux anneaux de pression et deux bagues en « rondelle d'oigror » permettant d'assurer une étarchéité correcte (voir la Figure 7).
4.3 Retirer le couvercle antipoussière du tunnel à émerillon.
4.4 Briser la petite paroi de plastique du tunnel à émerillon.

ATTENTION !
Utiliser un câble d'un diamétre minimum de 7 mm, afin d'obtenir une étanchéité correcte. Si le câble utilisé est plus épais, il est possible de retirer des petites parties de l'intérieur de la bague « oignon » pour obtenir un enveloppement correct du câble. L'épaisseur de câble maximale est de 13,4 mm. La base est munie d'un bonnier permettant le raccordement des conducteurs d'une section de 2,5 mm².

4.5 Introduire d'abord le câble dans la bague, puis dans l'anneau de pression et enfin dans la bague « oignon ». Introduire ensuite le câble gaine dans le bac Inférieur. Le câble de raccordement doit être suffisament dénudé de sa gaine d'isolation extérieure.
4.6 Visser la bague d'emerillon dans le tunnel d'emerillon et la serrer.
4.7 Raccorder le âmes de câble souhaitées dans le barrette de connexion. Les différentes possibilités de montage sont indiquées en figure 8.

ATTENTION !
Dans le bac inférieur, une texture indique où les âmes de câble de raccordement peuvent passer sans risquer d'occasionner des problèmes de montage de la plaque de montage. Il est fortement conseillé de rester dans cette texture (voir la figure 6G).

Pour pouvoir faire le câbles de raccordement, il faut utiliser les connexions de deux côtes de la barrette de connexion.

5. FERMETURE DE L'ARMATURE
5.1 Monter le mécanisme intérieur dans le bac inférieur. Prendre garde à la partie mâle de la barrette de connexion dans le mécanisme. Celle-ci doit être enfoncée autant que possible dans son profil pour assured une bonne liaison avec la partie femelle (voir la figure 9). Presser correctement le mécanisme.
5.2 Retirer le film de la plaque de réflecteur.
5.3 Prendre le capot, plier avec précautions les deux pattes de charniére vers l'intérieur et placer les deux bagues de charniére dans les encoches du mécanisme (voir la figure 10).
5.4 Faire glisser le capot sur le bac inférieur et serrer les deux boulons à six pans creux (voir la figure 11).

Données Techniques	
Tension de raccordment	**Décentralisé:** 230V 50Hz
	Centralisé: 24V / 230V CA/CC
Autonomie (durée d'eclairage)	1 heure et 3 heures
Puissance de lampe	2W-LED, 8W-FL et 11W-CL
Durée de charge	24 heures
Température ambiante ta	0°C... +25°C
Piles	NiCd 4,8V – 1,5 Ah NiCd 3,6V – 4,0 Ah NiCd 4,8V – 4,0 Ah
Classe d'isolation	II
Classe de protection	IP67
Résistance aux chocs	IK-10
Poids approximatif	2,0 kg (**Décentralisé**) et 1,3 kg (**Centralisé**)
Épaisseur de câble	Min, ø7mm - Max, ø13,4mm
Norme	EN 60598-1, EN 60598-2.22, VDE 0711, IEC 62034, EN 62386-202

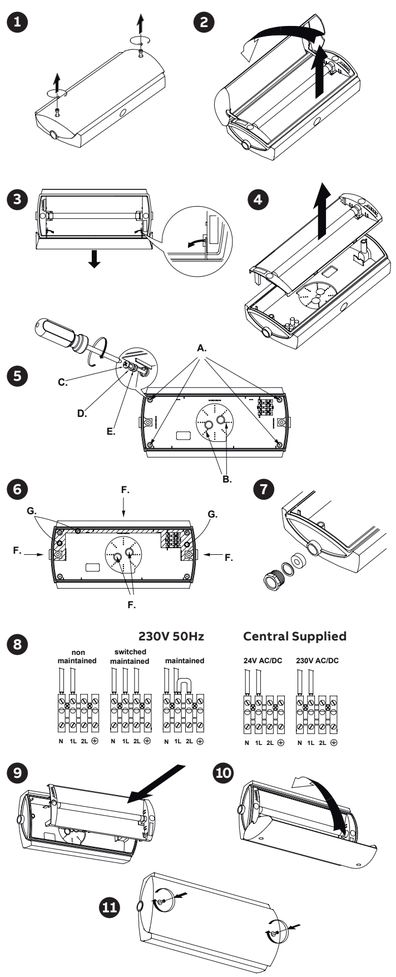

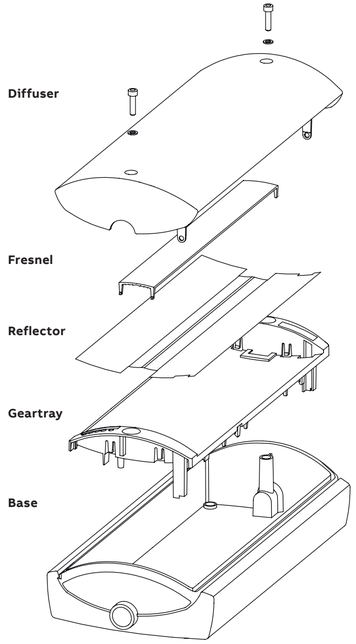

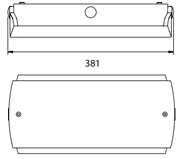

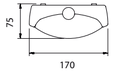

	P	Lumen
2W/HF	6,8VA / 3,1W	89 lm
2W/24V	4,3VA / 3W	89 lm
3W/HF	8,3VA / 4,8W	153 lm
8W/HF	16VA / 8W	260 lm
8W/24V	15,4VA / 9,6W	230 lm
11W/HF	16VA / 8W	490 lm
11W/24V	18VA / 10W	390 lm

	P	1h Lumen	3h Lumen
2W/A	9,9VA / 5,1W	89 lm	59 lm
3W/A	9,9VA / 5,1W	119 lm	79 lm
8W/A	18,2VA / 11W	180 lm	130 lm
8W/B	2,3VA / 1,7W	180 lm	130 lm
11W/A	27VA / 16,5W	580 lm	180 lm
11W/B	3,7VA / 3,1W	580 lm	180 lm

Contacts

ABB b.v.
Electrification Products
VanLien Noodverlichting

Oosteinde 3, 2991 LG Barendrecht
P.O. box 32, NL-2990 AA Barendrecht
The Netherlands
Tel. +31 (0)88 2600 900

Customer Support:
nl-order-EP@abb.com

Technical Support:
nl-tech-EP@abb.com

www.vanlien.nl

ABB NV
Electrification Products
VanLien Noodverlichting

Bleu Tower 1,
Sluisweg 1, bus 14
BE-9000 Gent, Belgium
Tel. +32 (0)56 78 35 35

Customer Support:
be-order-EP@abb.com

Technical Support:
be-tech-EP@abb.com

www.vanlien.be

We reserve the right to make technical changes or modify the contents of this document without prior notice. With regard to purchase orders, the agreed particulars shall prevail. ABB AG does not accept any responsibility whatsoever for potential errors or possible lack of information in this document.

We reserve all rights in this document and in the subject matter and illustrations contained therein. Any reproduction, disclosure to third parties or utilization of its contents – in whole or in parts – is forbidden without prior written consent of ABB AG.

Copyright© 2017 ABB
All rights reserved

Art. nr. 69414 Rev D 01.12.2017

Van Lien

OPBOUW - SURFACE MOUNT - AUFBAU - APPARENT

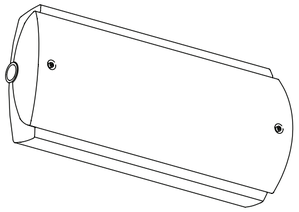

Aqualux

NL BIJSLUITER
EN INSTRUCTION LEAFLET
DE VERPACKUNGSBEILAGE
FR MODE D'EMPLOI

NEDERLANDS

GEBRUIKERSINSTRUCTIE

AWOORD VOORAF
Voordat met installatie en/of ingebruikstelling wordt begonnen dient deze bijsluiter grondig te worden doorgelezen. Hij geeft belangrijke informatie over de juiste wijze van installatie, gebruik, onderhoud en verwijdering van het product.

De Aqualux is een robuust noodverlichtingstoestel met karakteristieke eigenschappen als beschermingsgraad IP|P6657, isolatieklasse II en een slagvastheidscodering van SIK x- 1IK0-09.

De volgende richtlijnen dienen in acht te worden genomen:

ALGEMEEN
1. Installatie van de Aqualux mag uitsluitend worden verricht door gekwalificeerd personeel.
2. Installatie dient te worden uitgevoerd conform de HD 60364 (Europese installatievoorschriften).
3. Dit product mag op geen enkele wijze worden gemodificeerd of worden gebruikt voor een doel of in een omgeving waar het niet voor is ontworpen. Gebeurt dit wel dan vervallen garantie en CE-markering.
4. Voor installatie en montage dient altijd de voedingsspanning af te zijn geschakeld.
5. De Aqualux heeft isolatieklasse II. Het aansluiten van een aardgeleider is daarom niet noodzakelijk, tenzij deze via de Aqualux dient te worden doorgevoerd.
6. Voor de Aqualux geldt de beschermingsgraad IP65 alleen bij aansluiting via de kabelwartels.

INSTALLATIE
Voor een correcte installatie van de Aqualux moeten de instructies worden opgevolgd zoals deze omschreven staan in de Installatie-instructie in deze bijsluiter.

AANSLUITEN
De Aqualux dient te worden aangesloten op een netspanning zoals vermeld op de typesticker aan de zijkant van de armatuur. Hiervoor is de armatuur voorzien van een kroonsteen. Zie Installatie-instructie voor de verschillende aansluitmogelijkheden.

TESTEN
Het wordt aanbevolen om de armatuur ieder half jaar te testen/inspecteren. Hiervoor dienen de batterijen minimaal 24 uur ononderbroken geladen te zijn.

ZELFTEST (/ZT)
De Aqualux is uitgerust met zelftest, een automatische functietest. Deze functie bewaakt de werking van de batterij, de lamp en elektronica. De armatuur geeft een foutmelding op één van de amber LEDs wanneer het corresponderende onderdeel niet correct functioneert. 36 uur na het inschakelen van de netspanning wordt de autonomie, 1 of 3 uur, volledig getest. Iedere 7 dagen na het inschakelen van netspanning wordt er een korte functionele test van 1 minuut uitgevoerd. Iedere 26 weken vindt er een volledige test plaats waarbij wederom de autonomie wordt gecontroleerd. Wanneer de test gaat om armaturen goedkeurings de eisen van het lastenboek 400 (Regie der Gebouwen, België) is het testprogramma als volgt : Weektest van 2 minuten en een test van 1 uur om de 13 weken. Het is ook mogelijk om een functietest handmatig te activeren door de testdrukknop 1 seconde ingedrukt te houden. Bij een eventuele storing zal één van de amber LEDs gaan branden. Het testschema kan in tijd verschoven worden m.b.v. de EVEN/ONEVEN instelling. Deze wordt geactiveerd na 3 seconden indrukken van de testknop. Bij het om en om knipperen van de signaleringsleds (ONEVEN) is er een verschuiving van 24 uur ingesteld. Tijdens de EVEN/ONEVEN mode (5 seconden) kan door kort indrukken van de testknop van instelling gewisseld worden. Het testschema kan worden 'gereset' door de testdrukknop 10 seconden ingedrukt te houden.

FRESNEL-LENS
De Aqualux kap is voorzien van een uitneembare fresnel-lens. De fresnel-lens verbetert de lichttechnische eigenschappen. Wanneer de armatuur wordt toegepast met een piktogram dient de fresnel-lens te worden verwijderd.

CENTRALE ARMATUREN
Centrale noodverlichtingsarmaturen worden gevoed door een centraal opgestelde voedingskast. Deze armaturen zijn uitgerust met een eigen testfacilitteit en worden via het centrale systeem getest waarop zij zijn aangesloten.

CIS of DALI ARMATUREN
Decentrale armaturen voorzien van een CIS of DALI communicatie module zijn beschikbaar onder een apart artikelnummer een hebben een configureerbare autotest (niet gelijk aan zelftest).

FLX ARMATUREN
Centrale armaturen voorzien van een FLX communicatie module zijn beschikbaar onder een apart artikelnummer.

BATTERIJ
Er verschijnt een foutmelding wanneer de duurtestresultaten niet langer voldoen aan de opgegeven vereisten voor de armatuur. De batterijen moeten dan vervangen worden. Zie het label op de batterijen voor het vereiste type. Gezien de technische levensduur van de batterijen wordt aanbevolen om deze na 4 jaar te vervangen. Wanneer de batterij vervangen wordt en de voeding opnieuw aangesloten is, zal de amber LED die een batterijfout meldde doven na een geslaagde duurtest. Gebruikte batterijen moeten worden verwerkt als kleinschalig chemisch afval.

BELANGRIJKE OPMERKING!
Een constante netspanning is vereist en de batterijen moeten voldoende opgeladen zijn voor een correcte werking van de armatuur. Indien deze vereisten niet nageleefd worden, kunnen de batterijen, de lichtbron of in het slechtste geval de elektronica van de armatuur schade oplopen.

INSPECTIE EN ONDERHOUD
VanLien adviseert ten zeerste om jaarlijks onderhoud aan uw noodverlichtingsinstallatie te plegen.

INSTALLATIE INSTRUCTIE

1. OPENEN VAN DE AQUALUX
1.1 Draai de twee inbusboutjes in de kap los (zie fig.1).
1.2. Trek de kap volledig omhoog en kantel deze naar voren (zie fig.2).
1.3. Druk voorzichtig de twee scharnierbenen van de kap naar binnen en verwijder deze van de armatuur (zie fig.3).
1.4. Trek de het binnenwerk in zijn geheel uit de onderbak. Steek eventueel een rechte schroevendraaier aan de lange kant van de armatuur tussen het binnenwerk en de onderbak en wip het binnenwerk eruit (zie fig.4).

De Aqualux kan op twee manieren worden gemonteerd; direct op het oppervlak of op een las-of centraaldoos.

2. MONTAGE SUR LA SURFACE
2.1 Boor de vier montagegaten in de onderbak open (zie fig.5A).
2.2. Teken de vier montagegaten over op de montageoppervlak en boor hierin gaten.
2.3. Gebruik voor montage van de onderbak 4mm schroeven (zie fig.5C) met een kop met vlakke onderkant om de IP-graad te waarborgen. Gebruik pluggen waar noodzakelijk. In het zakje met accessoires zitten hiervoor vier metalen (zie fig.5D) en vier rubberen sluitringen (zie fig.5E).

3. MONTAGE OP LAS- OF CENTRAALDOOS
3.1 In het midden van de onderbak zit een boormal waarin de montagesteek voor een las- of centraaldoos is opgenomen. De Aqualux kan per hoek van 45° ten opzichte van de las-of centraaldoos worden gemonteerd. Boor de juiste gaten door (zie fig.5B).
3.2 Breek één van de kabeldoorvoeren open (zie fig.6F) en steek voordat de armatuur definitief gemonteerd wordt, eerst het aansluitsnoer door deze kabeldoorvoer. Dit aansluitsnoer mag niet te ver de armatuur in gestoken worden om montageproblemen van het binnenwerk te voorkomen.

LET OP!
Zorg voor een goede afdichting zodat de las- of centraaldoos goed aansluit op het oppervlak van de armatuur. Gebruik eventueel externe afdichtingsmiddelen. Bij deze montagewijze vervalt de IP65 waarborg.

3.3 Gebruik bestaande M4-boutjes uit de las- of centraaldoos en eventueel de meegeleverde afdichtingsringen. Monteer de armatuur.

4. AANSLUITEN VAN DE ARMATUUR
4.1 Er bestaan 5 mogelijkheden voor het invoeren van bekabeling: één aan de lange zijde, één aan beiden korte zijden en twee in de onderkant van de onderbak (zie fig.6F). Deze laatste twee zijn alleen geschikt wanneer de armatuur op las- of centraaldoos wordt gemonteerd (zie punt 3).
4.2 De Aqualux is uitgevoerd met drie geïntegreerde wartels. In het zakje met accessoires zijn twee drukstukken, twee drukringen en twee uienringen meegeleverd om voor correcte afdichting te zorgen (zie fig.7).
4.3 Verwijder de stofdop van de wartel tunnel.
4.4 Breek het kunststofwandje uit de wartel tunnel.

LET OP!
Gebruik een kabel met een diameter van minimaal 7 mm voor correcte afdichting. Wanneer kabel gebruikt wordt die dikker is, kunnen gedeeltes van de binnenkant van de uienring worden verwijderd om een goede afdichting rondom de kabel te verkrijgen. De maximale kabeldikte is 13,4 mm. De kroonsteen aan de binnenzijde is afgestemd op een flexibele of massieve aderdikte van 2,5 mm².

4.5 Steek de kabel eerst door het drukstuk, vervolgens door de drukring en tenslotte door de uienring heen. Daarna dient de kabel in de onderbak te worden gestoken. Zorg dat de aansluitkabel voldoende lang is gestript van de buitenste isolatiemantel.
4.6 Draal het wartel drukstuk in de wartel tunnel en draai deze vast.
4.7 Sluit de gewenste aders aan op de kroonsteen. In fig.8 staan de verschillende aansluitmogelijkheden.

LET OP!
In de onderbak is met een textuur aangegeven waar aansluiteders kunnen lopen zonder dat dit montageproblemen oplevert van de montageplaat. Het wordt streng aangeraden om binnen deze textuur te blijven (zie fig.6G).

Om aansluitkabels door te kunnen voeren moeten de aansluitingen aan beiden zijden van de kroonsteen gebruikt worden.

5. SLUITEN VAN DE ARMATUUR
5.1 Monteer het binnenwerk in de onderbak. Let hierbij op het male-deel van de kroonsteen in het binnenwerk. Deze dient zover mogelijk in zijn profiel gedrukt te zijn voor een goede verbinding met het female-deel (zie fig.9). Druk het binnenwerk goed aan.
5.2 Trek de folie van de reflectorplaat af.
5.3 Neem de kap, buig voorzichtig de twee scharnierbenen naar plaats de twee scharnierbussen in de gleuven van het binnenwerk (zie fig.10).
5.4 Schuif de kap op de onderbak en draai de twee inbusbouten vast (zie fig.11).

Technische Specificaties

Aansluitspanning	**Decentraal:** 230V 50Hz
	Centraal: 24V / 230V CA/CC
Autonomie (brandduur)	1 uur en 3 uur
Lampvermogen	2W-LED, 8W-FL en 11W-CL
Laadtijd	24 uur
Omgevingstemp ta	0°C... +25°C
Batterijen	NiCd 4,8V – 1,5 Ah NiCd 3,6V – 4,0 Ah NiCd 4,8V – 4,0 Ah
Isolatieklasse	II
Beschermklasse	IP67
Slagvastheid	IK-10
Gewicht ca.	2,0 kg (**Decentraal**) et 1,3 kg (**Centraal**)
Kabeldikte	Min, ø7mm - Max, ø13,4mm
Standaard	EN 60598-1, EN 60598-2.22, VDE 0711, IEC 62034, EN 62386-202

ENGLISH

INSTRUCTION MANUAL

PLEASE NOTE
Carefully read the 'Instruction Manual' before installing or using the Aqualux. This manual provides important information about the proper installation, use, maintenance and removal of this product.

The Aqualux is a heavy duty emergency lighting luminiare, characterised by such features as IP65 protection, insulation class II and an impact resistance of 5 x IK-09.

Please observe the following guidelines:

GENERAL
1. Aqualux should only be installed by qualified personnel.
2. Installation should be performed in accordance with the HD 60364 standard.
3. This product may not be modified in any way whatsoever or used for a purpose or in an environment other than for which it was designed. Failing to observe this guideline will invalidate the warranty and the CE compliance of this product.
4. Before installing or assembling the Aqualux the supply must be isolated.
5. The Aqualux is rated with Class II insulation and it is therefore not necessary to connect an earth unless using pass-through wiring.
6. The protective degree IP65 for the Aqualux can only be reached by use of cable glands.

INSTALLING
To properly install the Aqualux, please follow the instructions presented in the 'Installation Instructions'.

CONNECTING
The Aqualux should be connected to a mains voltage equivalent to that indicated on the type label attached to the side of the fitting. The fitting has a connector for this purpose. See the 'Installation Instructions' for the connection possibilities.

TESTING
It is recommended to test/inspect the fitting once every six months. For this purpose, the batteries must be charged for 24 hours prior to any test.

SELF-TESTING (/ZT)
The Aqualux has an automatic self-testing system. This system monitors battery operation, the lamp and the electronics. One of the amber LEDs will indicate when one of the components is not working properly. 36 hours after turning on the mains voltage, duration of the lamp – one or three hours – will be fully tested. Once connected to the mains voltage, the Aqualux will perform a brief one-minute function test once every seven days, and a complete test, including duration, once every 26 weeks. Luminaires according lastenboek 400 (Belgium) must be met the test procedure is as follows: weekly 2 minutes, every 13 weeks 1 hour. It is also possible to perform manual tests by pressing and holding the test button for 1 second. One of the amber LEDs will light up in the event of a defect. The test schedule can be postponed using the ODD/EVEN setting. This will be activated after pressing the test button for 3 seconds. When the signaling LEDs (ODD) are flashing alternately, a 24-hour postponement has been set. During the ODD/EVEN mode (5 seconds), it is possible to switch between settings by briefly pressing the test button. Reset luminaire: Push test button > 10 sec. to reset test schedule.

FRESNEL LENS
The Aqualux cover has a removable fresnel lens. This lens optimises the properties of light. When the fitting is used in combination with a pictogram, the fresnel lens should be removed.

LUMINAIRES POWERED FROM CENTRAL BATTERY SYSTEMS
These luminaires are not equipped with their own integrated testing function. They are tested by means of the central battery system to which the luminaire is connected.

CIS or DALI LUMINAIRES
Self-Contained luminaires fitted with a CIS or DALI communication module are supplied under a separate article number and have a configurable autotest (not equal to self test).

FLX-LUMINAIRES
Slave luminaires fitted with a FLX communication module are supplied under a separate article number.

BATTERY
A fault will occur when test results for duration no longer meets the requirements indicated for the luminaire. The batteries must then be replaced. Please see the label on the batteries for the type required. Given the technical life of the battery, it is recommended to replace them after 4 years. When the battery is replaced and the mains supply restored, the amber LED indicating a battery failure will disappear after a successful duration test. Used batteries must be replaced or disposed of as household chemical waste.

PLEASE NOTE!
Constant voltage is required and the batteries must be sufficiently charged for emergency lighting to function properly. Failure to observe this requirement can damage the batteries, the light source or in worst-case scenario, the luminaires electronics.

INSPECTION AND MAINTENANCE
VanLien strongly advises annual inspection of your emergency lighting installation.

INSTALLATION INSTRUCTIONS

1. OPENING THE AQUALUX
1.1 Loosen the two socket screws in the cover (see fig. 1).
1.2 Lift the cover and tilt it forward (see fig. 2).
1.3 Carefully press the two cover hinge pins inwards and remove the cover from the fitting (see fig. 3).
1.4 Remove the internal mechanism in its entirety from the base. If necessary, use a flathead screwdriver as a lever between the internal mechanism and the base (along the long side of the fitting) to remove the internal mechanism (see fig. 4).

The Aqualux can either be surface mounted or mounted on a junction box/central junction box.

2. SURFACE MOUNTING
2.1 Drill the four mounting holes in the base (see fig. 5A).
2.2 Using the base as a template, mark the position of the four mounting holes where the Aqualux is to be mounted. Drill the holes.
2.3 To mount the base, use 4 mm screws (see fig. 5C) with a round head to guarantee the IP protection rating. If necessary, use plugs. Four metal (see fig. 5D) and four rubber (see fig. 5E) washers are included with the accessories for this purpose.

3. MOUNTING ON A JUNCTION BOX/CENTRAL JUNCTION BOX
3.1 In the centre of the base is a drilling template indicating where to mount the Aqualux on a junction box/central junction box. The Aqualux can be positioned at a 45° angle to the junction box/central junction box. Drill the appropriate holes (see fig. 5B).
3.2 Break one of the cable conduits open (see fig. 6F) and guide the connecting lead through the conduit before assembling the fitting. Avoid feeding excessive connecting lead into the fitting, otherwise you may encounter problems installing the internal mechanism.

PLEASE NOTE:
Make certain that there is a tight seal between the surface of the fitting and the junction box/central junction box. If necessary, use another external seal. By mounting on a junction box the IP65 is not guaranteed.

3.3 Use the existing M4 bolts of the junction box/central junction box and, if necessary, the washers supplied. Install the fitting.

4. CONNECTING THE FITTING
4.1 There are five ways to feed the wires through: one along the long side, one along both shorter sides and two from the bottom of the base (see fig. 6F). This last option is only possible when mounting the fitting on a junction box/central junction box (see 3).
4.2 The Aqualux has three integrated swivels. Two glands, two pressure washers and two 'onion ring' gaskets are included with the accessories to ensure a tight seal (see fig. 7).
4.3 Remove the dust cap from the swivel conduit.
4.4 Remove the plastic seal from the swivel conduit.

PLEASE NOTE:
Use a wire with a diameter of at least 7 mm to ensure a proper seal. Parts of the interior of the 'onion ring' gaskets can be removed for wires with a larger diameter to ensure a tight seal. Wires can have a maximum diameter of 13.4 mm. The inner connector is made for use of either flexible or massive wire of 2.5 mm².

4.5 Feed the wire first through the gland, then through the pressure washer and finally through the 'onion ring' gasket. The wire should then be led into the base. Ensure that a sufficient length of the connecting lead's outermost insulation has been removed.
4.6. Lead the swivel gland through the swivel conduit and screw into place.
4.7. Connect the required cores to the connector. Figure 7 presents the various connection possibilities.

PLEASE NOTE:
A raised profile in the base indicates where the connection cores should be positioned to avoid installation problems with the mounting plate. It is essential that wires follow the path indicated by this profile (see fig. 6G).

Both sides of the connector must be used to feed the connecting wires through.

5. CLOSING THE FITTING
5.1 Install the internal mechanism in the base. Make certain that the 'male' part of the connector is led through the internal mechanism in such a way that it dovetails well with the 'female' part (see fig. 9). Press the internal mechanism firmly into place.
5.2. Remove the foil from the reflector plate.
5.3. Replace the diffuser, carefully positioning the hinge pins, and position the two knuckles in the slots of the internal mechanism (see fig. 10).
5.4. Slide the diffuser onto the base and replace the two socket screws (see fig. 11).

Technical Specifications

Power supply	**Self-Contained:** 230V 50Hz
	Central System: 24V / 230V AC/DC
Autonomy	1 hour and 3 hours
Performance	2W-LED, 8W-FL and 11W-CL
Charging time	24 hours
Ambient temperature (ta)	0°C... +25°C
Batteries	NiCd 4,8V – 1,5 Ah NiCd 3,6V – 4,0 Ah NiCd 4,8V – 4,0 Ah
Insulation category	II
Protection category	IP67
Impact resistance	IK-10
Weight (approx.)	2,0 kg (**Self-Contained**) and 1,3 kg (**Central System**)
Cable diameter	Min, ø7mm - Max, ø13,4mm
Standard	EN 60598-1, EN 60598-2.22, VDE 0711, IEC 62034, EN 62386-202

DEUTSCH

GEBRAUCHSANWEISUNG

WICHTIG – BITTE ZUERST LESEN!
Vor einer Installation bzw. Inbetriebnahme ist diese Anleitung gründlich durchzulesen. Hier finden Sie wichtige Informationen zur richtigen Installation, Nutzung, Wartung sowie Entfernung des Produkts.

Bei der Aqualux handelt es sich um eine robuste Notleuchte mit charakteristischen Eigenschaften wie Schutzart IP 65, Isolationsklasse II sowie einer Schlagfestigkeit von IK-09.

Folgenden Vorschriften sind zu beachten:

ALLGEMEINES
1. Die Installation der Aqualux darf ausschließlich durch qualifiziertes Personal durchgeführt werden.
2. Die Installation muss gemäß VDE 0100 / IEC 60364 / HD 60364 vorgenommen werden.
3. Dieses Produkt darf in keiner Weise verändert bzw. zu einem Verwendungszweck oder in einer Umgebung eingesetzt werden, für die es nicht konstruiert wurde. Sollte dies dennoch ohne unsere vorherige schriftliche Zustimmung passieren, entfallen Gewährleistung und CE-Kennzeichnung.
4. Vor Installation und Montage ist in jedem Fall die Netzspannung auszuschalten.
5. Bei der Aqualux handelt es sich um ein Gerät mit Schutzklasse II. Der Anschluss des Erdungsleiters ist aus diesem Grund nicht erforderlich, es sei denn, er wird für die Weiterleitung benötigt.
6. Fur Aqualux gilt IP65 nur wenn die Kabelverschraubungen verwendet werden.

INSTALLATION
Zur ordnungsgemäßen Installation der Aqualux sind die Anweisungen zu befolgen, die in der Installationsanleitung in dieser Gebrauchsanweisung beschrieben sind.

ANSCHLUSS
Die Aqualux ist entsprechend den Angaben auf dem Typenschild an die Netzspannung anzuschließen. Das Typenschild befindet sich an der Seite der Leuchte. Für den Anschluss verfügt die Leuchte über eine Lüsterklemme. Im Zusammenhang mit den verschiedenen Anschlussmöglichkeiten sehen Sie bitte in die Installationsanleitung.

TESTS
Die Leuchte muss einmal jährlich einem Betriebdauertest und einmal wöchentlich einem Funktionstest unterzogen werden. Zu diesem Zweck müssen die Batterien mindestens 24 Stunden ununterbrochen aufgeladen worden sein.

SELBSTÜBERWACHUNG (/SÜ)
Die Aqualux ist mit dem Normal SÜ verfügt über einen automatischen Funktionstest. Mit dieser Funktion lässt sich die einwandfreie Funktionsfähigkeit der Batterie, der Lampe und der Elektronik Automatisch überwachen. An der Leuchte erscheint auf einer der amber LEDs eine Fehlermeldung, sobald eine der Komponenten nicht einwandfrei funktioniert. 36 Stunden nach Zuschaltung der Netzspannung wird der erste Betriebsdauertest durchgeführt. Einmal wöchentlich wird ein kurzer Funktionstest von einer Minute durchgeführt. Alle 26 Wochen findet ein vollständiger Test statt. Leuchten gemäß Lastenheft 400 (Belgien) Testprotokol ist folgendes: Wöchtlich 2 Minuten und jeden 13 Wöchen 1 Stunde. Es gibt auch die Möglichkeit, einen Funktionstest manuell auszulösen. Dazu wird der Testschalter 1 Sekunde gedrückt. Bei einer eventuellen Störung leuchtet eine der amber LEDs auf. Mithilfe der ODD/EVEN-Einstellung lässt sich der Testplan zeitlich verschieben. Diese Einstellung wird aktiviert, wenn man den Testknopf 3 Sekunden lang gedrückt hält. Wenn die Signal-LEDs (ODD) abwechselnd blinken, wurde eine Verschiebung um 24 Stunden eingestellt. Im ODD/EVEN-Modus lässt sich die Einstellung durch kurzes Drücken des Testknopfs (5 Sekunden) ändern. Leuchte zurücksetzen: Mindestens 10 Sekunden die Test-Taste gedrückt halten, um das Testprogramm zurückzusetzen.

FRESNEL-LINSE
Die Aqualux-Haube verfügt über eine herausnehmbare Fresnel-Linse. Durch diese Linse werden die lichttechnischen Eigenschaften optimiert. Wenn die Leuchte mit einem Piktogramm eingesetzt wird, ist die Fresnel-Linse zu entfernen.

ZENTRALBATTERIELEUCHTEN
Leuchten zum Anschluss an eine Zentralbatterieanlage verfügen über keine eigene Testmöglichkeit. Sie können über ein Zentralbatteriesystem überwacht werden, an das die Leuchte angeschlossen wird.

CIS und DALI LEUCHTEN
Einzelbatterieleuchten, ausgestattet mit einem CIS oder DALI Modul, werden unter einer separaten Artikelnummer geliefert und ein konfigurierbares Autotest (nicht die gleiche wie Selbstüberwachung).

FLX LEUCHTEN
Zentralbatterieleuchten, ausgestattet mit einem FLX Modul, werden unter einer separaten Artikelnummer geliefert.

BATTERIEN
Wenn die geprüfte Überbrückungszeit der vorgegebenen Nennbetriebsdauer nicht mehr eintspricht, wird eine Fehlermeldung angezeigt. Die Batterien sind dann auszutauschen. Angesichts der technischen Lebensdauer der Batterie, wird empfohlen, sie nach 4 Jahren zu ersetzen. Wenn die Batterie ersetzt und die Stromversorgung wieder hergestellt wurde, verlischt die gelbe (amber) LED nach einem erfolgreichen Dauertest. Hinweise zur Batterie befinden sich auf dem Aufkleber an den Batterien.

ACHTUNG!
Damit Notbeleuchtungsanlagen ordnungsgemäß funktionieren können, muss eine konstante (Bau-) Spannung vorhanden sein. Darüber hinaus müssen die Batterien ausreichend geladen sein. Ist dies nicht der Fall, können die Batterien, das Leuchtmittel oder schlimmstenfalls die Elektronik in der Leuchte beschädigt werden.

WARTUNG UND INSPEKTION
VanLien ist dringend, mindestens einmal pro Jahr eine Wartung und Inspektion Ihrer Sicherheitsbeleuchtung durchzuführen.

INSTALLATIONSANLEITUNG

1. ÖFFNEN DER AQUALUX
1.1 Beide Innensechskantschrauben in der Haube lösen (siehe Abb. 1).
1.2 Haube nach oben ziehen und nach vorne kippen (siehe Abb. 2).
1.3 Beide Gelenkteile der Haube vorsichtig nach innen drücken und von der Leuchte entfernen (siehe Abb. 3).
1.4 Komponententräger geschlossen aus dem unteren Gehäuseteil herausziehen. Eventuell einen Schlitzschraubenzieher auf der langen Seite der Leuchte zwischen den Komponententräger und den unteren Gehäuseteil stecken und Träger herausbeheln (siehe Abb. 4).

2. MONTAGE AUF OBERFLÄCHE
2.1 Die vier Montagelöcher im unteren Gehäuseteil aufbohren (siehe Abb. 5A).
2.2 Die vier Montagelöcher auf der Montagefläche markieren und an diesen Stellen Löcher bohren.
2.3 Für die Montage des unteren Gehäuseteils 4 mm-Schrauben (siehe Abb. 5C) verwenden. Um den Schutzgrad zu gewährleisten verwenden Sie bitte Schrauben, die an der Kopfunterseite flach sind. Wenn es erforderlich ist, sind Dübel zu verwenden. Im Beutel mit Zubehörteilen befinden sich zu diesem Zweck vier Verschlussringe aus Metall (siehe Abb. 5D) und vier Abdichtringe aus Gummi (siehe Abb. 5E).

3. MONTAGE AUF EINEM ABZWEIG-ODER VERTEILERKASTEN
3.1 In der Mitte des unteren Gehäuseteils befindet sich eine Bohrschablone mit Montagelöchern für einen Abzweigoder Verteilerkasten. Die Aqualux lässt sich in Stufen von je 45° zum Abzweig- oder Verteilerkasten montieren. Die entsprechenden Löcher durchbohren (siehe Abb. 5B).
3.2 Eine der beiden Leitungsdurchführungen ausbrechen (siehe Abb. 6F) und das Anschlusskabel hindurchstecken, bevor die Leuchte endgültig angebracht wird. Dieses Anschlusskabel darf nicht zu weit in die Leuchte hineingeschoben werden, damit es bei der Montage der Komponenten im Innern nicht zu Montageproblemen kommt.

ACHTUNG!
Es ist für eine einwandfreie Abdichtung zu sorgen, damit der Abzweig- oder Verteilerkasten richtig an die Fläche der Leuchte anschließt. Eventuell sollten zusätzliche Dichtungsmittel verwendet werden. Bei der genannten Installationsart wird IP65 nicht erreicht.

3.3 Es sollten vorhandene M4-Schrauben aus dem Abzweig- oder Verteilerkasten sowie eventuell die mitgelieferten Dichtungsringe verwendet werden. Leuchte montieren.

4. ANSCHLUSS DER LEUCHTE
4.1 Es gibt fünf Möglichkeiten für das Einführen der Leitung: Eine Einführung auf der langen Seite, je eine auf den beiden kurzen Seiten und zwei an der Unterseite des unteren Gehäuseteils (siehe Abb. 6F). Die beiden letzteren sind nur dann geeignet, wenn die Leuchte auf einem Abzweig- oder Verteilerkasten montiert wird (siehe Punkt 3).
4.2. Die Aqualux besitzt drei integrierte Kabeleinführungen. Ein Beutel mit Zubehörteilen wird mitgeliefert, um für eine einwandfreie Dichtung zu sorgen (siehe Abb. 7).
4.3. Die Staubkappe von der Kabeleinführungen entfernen.
4.4. Die Zwischenwand aus Kunststoff aus Kabeleinführungen ausbrechen.

ACHTUNG!
Um eine einwandfreie Dichtung zu erreichen, ist ein Kabel mit einem Durchmesser von mindestens 7 mm zu verwenden. Bei der Verwendung dickerer Kabel lassen sich Teile der Innenseite des Gummizwiebelrings entfernen, damit das Kabel einwandfrei umschlossen wird. Der maximale Kabeldurchmesser beträgt 13,4 mm. Die innere Lüsterklemme ermöglicht die Montage von 2,5 mm².

4.5 Ein ausreichendes Stück der äußeren Isolierung des Anschlusskleitung entfernen. Das Kabel zuerst durch den Druckkolben stecken, danach durch den Druckring und schließlich durch den Gummizwiebelring. Daraufhin muss das Kabel in das untere Gehäuseteil gesteckt werden.
4.6 Den Druckkolben in den Kabeleinführung hineindrehen und festdrehen.
4.7 Die entsprechenden Adern an die Lüsterklemme anschließen. In Abb. 8 finden Sie die verschiedenen Anschlussmöglichkeiten.

ACHTUNG!
Im unteren Gehäuseteil gibt es eine Kennzeichnung für den vorgegebenen Verlauf der Anschlussadern, um Probleme bei der Montage der Montageplatte zu vermeiden. Wir empfehlen, die Adern entsprechend der Kennzeichnung zu verlegen (siehe Abb. 6G).

Um Anschlussleitungen durchführen zu können, müssen die Anschlüsse auf beiden Seiten der Lüsterklemme verwendet werden.

5. SCHLIEßEN DER LEUCHTE
5.1 Den Komponententräger in das untere Gehäuseteil einsetzen. Dabei auf den Stecker der Lüsterklemme achten. Dieser ist möglichst weit in sein Profil hineinzuschieben, damit eine einwandfreie Verbindung zur Buchse hergestellt wird (siehe Abb. 9). Den Komponententräger fest andrücken.
5.2 Die Folie der Reflektorschale abziehen.
5.3 Die Haube nehmen, die beiden Gelenkteile vorsichtig nach innen biegen und die beiden Gelenkverbindungen in die Schlitze der Innenkomponenten einsetzen (siehe Abb. 10).
5.4 Die Haube auf das untere Gehäuseteil schieben und die beiden Innensechskantschrauben festziehen (siehe Abb.11).

Technische Spezifikationen

Anschlussspannung	**Dezentral:** 230V 50Hz
	Zentral: 224V/230V wechselstrom / Gleichstrom
Nennbetriebsdauer	1 und 3 Stunden
Leistungsaufnahme der Lampe	2W-LED, 8W-FL und 11W-CL
Ladezeit	24 Stunden
Umgebungstemp ta	0°C... +25°C
Batterie	NiCd 4,8V – 1,5 Ah NiCd 3,6V – 4,0 Ah NiCd 4,8V – 4,0 Ah
Schutzklasse	II
Schutzart	IP67
Schlagfestigkeit	IK-10
Gewicht etwa	2,0 kg (**Dezentral**) et 1,3 kg (**Zentral**)
Kabeldurchmesser	Min, ø7mm - Max, ø13,4mm
Norm	EN 60598-1, EN 60598-2.22, VDE 0711, IEC 62034, EN 62386-202