CorePro LEDspot LV

CorePro LED spot ND 3-20W MR16 827 36D

Philips CorePro LED spots zijn perfect geschikt voor spotverlichting en leveren een warm, op halogeen lijkend licht. Philips CorePro LED spots zijn geschikt voor de meeste bestaande armaturen met GU5.3-lamphouders en zijn ontworpen als een renovatievervanger voor halogeenspots. LED-lampen bieden enorme energiebesparingen en minimaliseren de onderhoudskosten.

Product gegevens

Algemene informatie	
Lampvoet	GU5.3 [GU5.3]
Conform EU RoHS-richtlijn	Ja
Nominale levensduur (nom.)	15000 h
Schakelcyclus	50.000X
Technisch type	3-20W

Eisen aan armatuurontwerp	
Kleurcode	827 [CCT van 2700 K]
Bundelhoek (nom.)	36 °
Lichtstroom (nom.)	230 lm
Lichtsterkte (nom.)	600 cd
Kleuraanduiding	Warmwit (WW)
Gecorreleerde kleurtemperatuur (nom.)	2700 K
Lichtrendement (gespec.) (nom.)	76,00 lm/W
Kleurconsistentie	<6
Kleurweergave-index (nom.)	80
LLMF at End of Nominal Lifetime (Nom)	70 %
Lichtstroom in conus van 90° (nom.)	230 lm

Bedrijfs- en Elektrische gegevens	
Ingangsfrequentie	- Hz
Power (Rated) (Nom)	3 W
Lamp Current (Nom)	385 mA
Overeenkomstig vermogen	20 W
Opstarttijd (nom.)	0,5 s
Opwarmtijd tot 60% lichtopbrengst (nom.)	0.5 s
Arbeidsfactor (nom.)	0.6
Spanning (nom.)	12 V

Temperatuur	
T-behuizing maximaal (nom.)	68 °C

Regelsystemen en Dimmers	
Dimbaar	Nee

Goedkeuring en Toepassing	
Energie-efficiëntielabel (EEL)	A++
Geschikt voor accentverlichting	Yes
Energieverbruik kWh/1.000 uur	3 kWh

Productgegevens	
Volledige productcode	871869671061600
Productnaam voor bestelling	CorePro LED spot ND 3-20W MR16 827 36D

Wijziging van gegevens voorbehouden

CorePro LEDspot LV

EAN/UPC - Product	8718696710616
Bestelcode	71061600
Local order code	CSMR20W82736D1
SAP Numerator - Quantity Per Pack	1
SAP Numerator - Packs per Outer	10

SAP Material	929001344002
SAP Net Weight (Piece)	0,045 kg

Maatschets

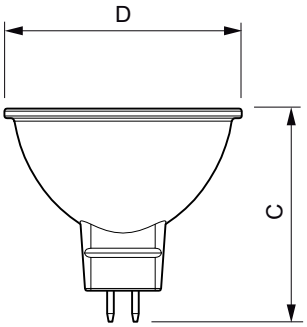

Product	D	C
CorePro LED spot ND 3-20W MR16 827 36D	51 mm	46 mm

MR16 12V ACV 3-20W 230lm 36D 2700K ND

Fotometrische gegevens

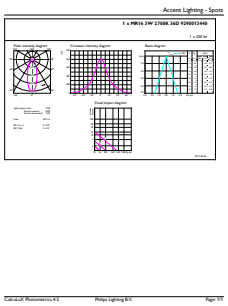

CorePro LEDspotLV 20W GU5-3 827 36D

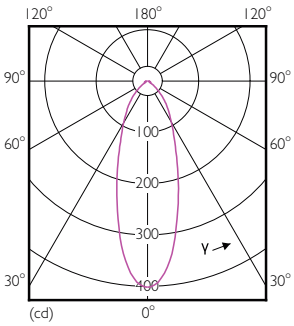

CorePro LEDspotLV 20W GU5-3 827 36D

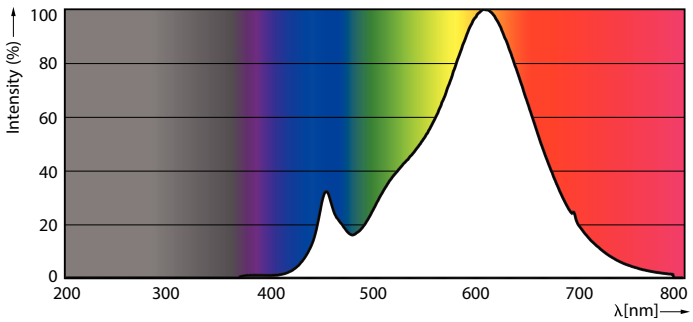

MASTER LEDspot PAR 50W E27 827 25D

CorePro LEDspot LV

Levensduur

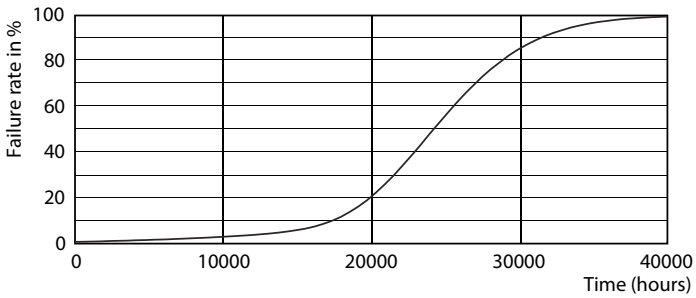

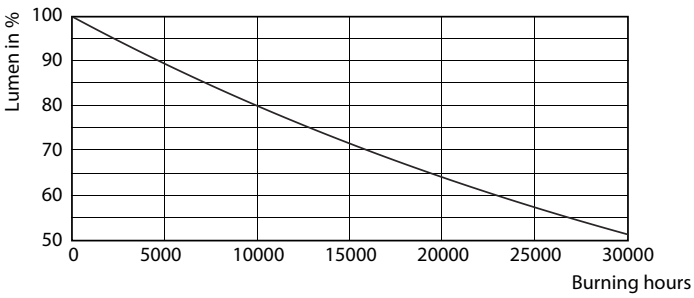

CorePro LEDspotLV 20W GU5-3 827 36D

CorePro LEDspotLV 20W GU5-3 827 36D

© 2020 Signify Holding Alle rechten voorbehouden. Signify doet geen uitspraken over en geeft geen garanties voor de nauwkeurigheid of volledigheid van de informatie in dit document en kan op geen enkele wijze aansprakelijk worden gesteld voor handelingen die op deze informatie worden gebaseerd. De informatie in dit document is niet bedoeld als offerte en maakt geen deel uit van enige aanbieding of overeenkomst, tenzij anderszins overeengekomen met Signify. Philips en het Philips schildembleem zijn gedeponeerde handelsmerken van Koninklijke Philips N.V.