PEHA by Honeywell

DE

Installations- und Bedienungsanleitung

D 430 POT

Elektronisches Potentiometer

1. Sicherheit

WARNUNG!
Gefahr durch Nichtbeachtung der Anleitung.

Diese Anleitung enthält wichtige Informationen für den sicheren Umgang mit dem Gerät. Auf mögliche Gefahren wird besonders hingewiesen. Die Nichtbeachtung kann zu Tod oder schweren Verletzungen führen.

- Die Anleitung sorgfältig durchlesen.
- Die Sicherheitshinweise in dieser Anleitung befolgen.
- Die Anleitung zugänglich aufbewahren.

1.1 Bestimmungsgemäße Verwendung

Das Gerät ist ausschließlich für folgende Verwendung bestimmt:
– Einbau in Einbaudosen ø 58 mm.
– Für die Verwendung von elektronischen Vorschaltgeräten (EVGs).

Verwendung des Geräts nur in technisch einwandfreiem Zustand und nach korrekter Montage. Zur bestimmungsgemäßen Verwendung gehört auch das Lesen und Beachten dieser Anleitung.

1.2 Autorisierte Zielgruppen

Montage, Installation und Störungsdiagnose nur durch qualifizierte Elektrofachkräfte. Anforderungen:
– Kenntnis der Grundlagen der Elektrotechnik.
– Kenntnis der landesspezifischen Bestimmungen und Normen.
– Kenntnis der geltenden Sicherheits- und Unfallverhütungsvorschriften.
– Kenntnis dieser Anleitung.

Betrieb und Entsorgung durch Benutzer. Anforderungen:
– Kenntnis dieser Anleitung.

1.3 Allgemeine Sicherheitshinweise

In folgenden Fällen ist die Benutzung des Geräts untersagt:
– Für die Verwendung von EVGs unterschiedlicher Hersteller, Typen und Leistungsstufen.
– Bei Beschädigung des Geräts oder einzelner Bauteile.
– Bei eigenmächtigen Umbauten oder Veränderungen des Geräts.
– Für Kinder oder Personen, die Gefahren im Umgang mit dem Gerät nicht einschätzen können.

In folgenden Fällen übernimmt der Hersteller keine Haftung für Schäden:
– Bei Nichtbeachtung dieser Anleitung.
– Bei bestimmungswidriger Verwendung.
– Bei Verwendung durch nicht autorisierte Zielgruppen.
– Bei Verwendung von Ersatzteilen, die nicht vom Hersteller hergestellt oder freigegeben wurden.
– Bei Umgehung der Sicherheitseinrichtungen am Gerät.

Weitere Sicherheitshinweise stehen in den jeweils relevanten Abschnitten in dieser Anleitung.

2. Produkt

Abbildung: D 430 POT

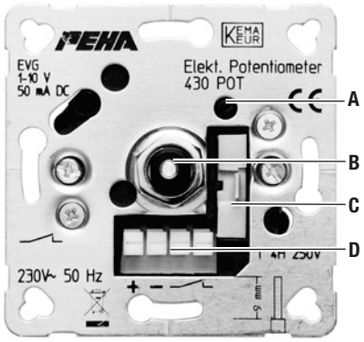

A Einstellschraube (Trimmer) Grundhelligkeit
B Druckschalter und Potentiometer
C Sicherungshalter mit Ersatzsicherung
D Anschlussklemmen

Technische Daten	D 430 POT
Betriebsspannung	220-240 V~ / 50 Hz
Steuerspannung	1-10 V DC
Feinsicherung	T 4 H 250 V
Steuerstrom	max. 50 mA
Bemessungsstrom	4 A
Netzschalter	10 A
Umgebungstemperatur	0 bis 35 °C
Lagertemperatur	-20 °C bis 60 °C
Steckklemmen	1x 1,5 mm² oder 1x 2,5 mm²
Schutzart	IP 20

Ausstattung:
– Feinsicherung.

Das Gerät erfüllt:
– DIN EN 60669-1, DIN EN 60669-2-1
– Richtlinie 2011/65/EU (RoHS)
– Richtlinie 2014/30/EU (EMV-Richtlinie)
– Richtlinie 2014/35/EU (Niederspannungsrichtlinie)
– Verordnung (EG) Nr. 1907/2006 (REACH)
– Zertifizierung KEMA/KEUR

3. Montage und Installation

3.1 Sicherheitshinweise zur Montage

– Alle Arbeiten am Versorgungsnetz und am Gerät nur durch qualifizierte Elektrofachkräfte.
– Die geltenden Gesetze und Vorschriften des Landes, in dem das Gerät betrieben wird, sind einzuhalten.

WARNUNG!
Stromschlaggefahr.

Die Nichtbeachtung der Umgebungsbedingungen kann zu gefährlichen Situationen im Umgang mit Strom führen.
Im Inneren des Geräts befinden sich spannungsführende Teile. Die Berührung von spannungsführenden Teilen kann zu elektrischem Schock, Verbrennungen oder Tod führen.

- Vor der Installation die elektrische Anlage spannungsfrei schalten.
- Elektrische Anlage gegen Wiedereinschalten sichern.
- Gerät auf Spannungsfreiheit überprüfen.
- Vor dem Einschalten Gehäuse fest verschließen.

ACHTUNG!
Gefahr von Beschädigungen durch unsachgemäße Montage.

Ein falscher Anschluss kann das Gerät zerstören.

- Gerät nur in einwandfreiem Zustand montieren.
- Gerät vor Feuchtigkeit schützen.
- Sicherstellen, dass Kabel nicht beschädigt, geknickt oder gequetscht sind.
- Netzspannung beachten (Typenschild).
- Sicherstellen, dass das Versorgungsnetz geeignet ist.
- Versorgungsleitung mit Sicherungsautomaten (F = max. 16 A) absichern.
- Geeignetes Befestigungsmaterial verwenden.

3.2 Installation

- Sicherstellen, dass die elektrische Anlage spannungsfrei ist.
- Sicherstellen, dass die Anschlussleistung der Einbausituation entspricht.
- Sicherstellen, dass sich die Einbaudose an einer geeigneten Stelle befindet.
- Mutter am Druckschalter lösen.
- Gerät gemäß Anschlussbild (A) anschließen.
- Gerät in Einbaudose einsetzen.
- Gerät mit Schrauben oder Krallen fixieren.
- Rahmen und Abdeckung des Schalterprogramms aufsetzen.
- Mutter am Druckschalter fixieren.
- Dimmerknopf aufstecken.
- Elektrische Anlage einschalten.

(A) Schaltung mit elektronischem Vorschaltgerät (EVG)

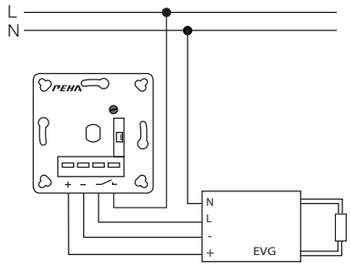

4. Betrieb

Bedienung

- Ein-/Ausschalten: Druckschalter drücken.
- Dimmen: Druckschalter drehen. Bei Drehung im Uhrzeigersinn nimmt die Helligkeit zu.

5. Störungsdiagnose

Störungen im Betrieb

- Sicherungsautomat und Versorgungsspannung überprüfen.
- Verbraucher und Anschlussleitungen überprüfen.
- Grundhelligkeit korrigieren.
- Feinsicherung überprüfen und bei Bedarf gleichwertig ersetzen.

Wenn sich eine Störung nicht beheben lässt:
- Bitte den Fachhandel kontaktieren.

6. Entsorgung

Das Gerät enthält elektrische Bauteile und unterliegt der europäischen Richtlinie 2012/19/EU für Elektro- und Elektronik-Altgeräte. Das Gehäuse besteht aus recyclebarem Kunststoff.

- Das Gerät am Ende der Nutzungszeit nicht in den normalen Hausmüll geben.
- Bei der Stadt- oder Gemeindeverwaltung nach Möglichkeiten einer umwelt- und sachgerechten Wiederverwertung (Recycling) oder Entsorgung des Geräts erkundigen.
- Das Gerät nach den gesetzlichen Bestimmungen über einen Entsorgungsfachbetrieb oder die kommunale Entsorgungseinrichtung entsorgen.

7. Kontakt

PEHA Elektro GmbH & Co. KG
a Honeywell Company
Daimlerstraße 4
58553 Halver

Telefon: +49 (0)2353 9118-001
Telefax: +49 (0)2353 9118-311
Internet: www.peha.de
E-Mail: peha@peha.de

Änderungen vorbehalten. © 2016 Honeywell GmbH.
126075_Rev03_D430POT_DE

PEHA by Honeywell

EN

Installation and operating instructions

D 430 POT

Electronic potentiometer

1. Safety

WARNING!
Danger due to a failure to observe the instructions.

These instructions contain important information for the safe handling of the device. Potential dangers are specifically highlighted. Failure to observe this information can lead to death or serious injury.

- Read the instructions through carefully.
- Observe the safety information in these instructions.
- Store the instructions in an accessible location.

1.1 Intended use

The device is intended for the following use only:
– Installation in ø 58 mm accessory box.
– For the use of electronic ballasts (EVGs).

Only use the device in a technically faultless condition and after correct mounting. Intended use also includes reading and observing these instructions.

1.2 Authorised target groups

Mounting, installation and fault diagnostics by qualified electricians exclusively. Requirements:
– Knowledge of the basics of electrical engineering.
– Knowledge of the national regulations and standards.
– Knowledge of the applicable health & safety and accident prevention provisions.
– Knowledge of these instructions.

Operation and disposal by the user. Requirements:
– Knowledge of these instructions.

1.3 General safety information

In the following cases, use of the device is prohibited:
– For the use of EVGs from different manufacturers, of various types and power stages.
– In case of damage to the device or individual components.
– In case of unauthorised modifications or changes to the device.
– For children and persons who are unable to assess the dangers of handling the device.

In the following cases, the manufacturer accepts no liability for damage:
– With a failure to observe these instructions.
– With non-intended use.
– With use by unauthorised target groups.
– With the use of spare parts, that have not been manufactured or approved by the manufacturer.
– If the safety equipment on the device has been bypassed.

Further safety information is provided in the respective relevant sections of these instructions.

2. Product

Figure: D 430 POT

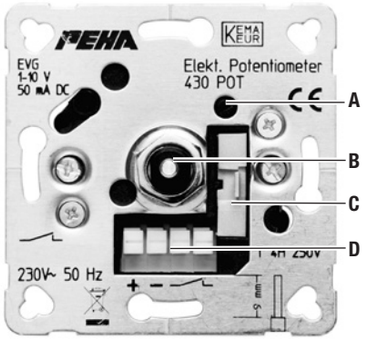

A Adjusting screw (trimmer) basic brightness
B Pressure switch and potentiometer
C Fuse holder with spare fuse
D Connection terminals

Technical information	D 430 POT
Operating voltage	220-240 V~ / 50 Hz
Control voltage	1-10 V DC
Micro-fuse	T 4 H 250 V
Control current	max. 50 mA
Rated current	4 A
Mains switch	10 A
Ambient temperature	0 to 35 °C
Storage temperature	-20 °C to 60 °C
Plug-in terminals	1x 1,5 mm² or 1x 2,5 mm²
Protection class	IP 20

Equipment:
– Micro-fuse.

The device fulfils:
– DIN EN 60669-1, DIN EN 60669-2-1
– Directive 2011/65/EU (RoHS)
– Directive 2014/30/EU (EMC directive)
– Directive 2014/35/EU (low voltage directive)
– Ordinance (EC) no. 1907/2006 (REACH)
– KEMA/KEUR certification

3. Mounting and installation

3.1 Safety information for mounting

– All work on the supply network and device must be performed by qualified electricians.
– Observe the applicable laws and regulations of the country in which the device is operated.

WARNING!
Risk of electric shock.

A failure to observe the ambient conditions can lead to dangerous situations when working with current.
The device contains current-carrying parts. Contact with live parts can lead to electric shock, burns or death.

- Power off the electrical system before installation.
- Secure the electrical system against being powered on again.
- Check that the device is powered off.
- Close the housing tight before switching on.

CAUTION!
Danger of damage due to incorrect mounting.

An incorrect connection can destroy the device.

- Only mount the device in a faultless condition.
- Protect the device against moisture.
- Make sure that cables are not damaged, kinked or crushed.
- Observe the mains voltage (type plate).
- Make sure that the mains supply is suitable.
- Protect supply line with circuit breakers (F = max. 16 A).
- Use suitable fastening material.

3.2 Installation

- Make sure the electrical system is powered off.
- Make sure the connected load corresponds with the installation situation.
- Make sure the accessory box is in a suitable location.
- Loosen the nuts on the pressure switch.
- Connect the device in accordance with the circuit diagram (A).
- Insert the device in the accessory box.
- Secure the device with screws or clamps.
- Fit the frame and cover of the switch program.
- Fasten the nuts on the pressure switch.
- Fit the dimmer knob.
- Switch on the electrical system.

(A) Circuit with electronic ballast (EVG)

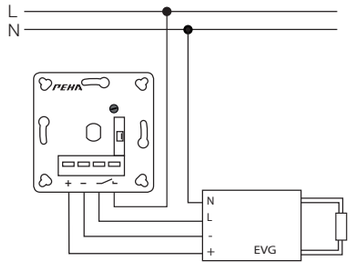

4. Operation

Control

- Switching on / off: Press the pressure switch.
- Dimming: Turn the pressure switch. Turning the switch clockwise increases the brightness.

5. Troubleshooting

Faults during operation

- Check circuit breaker and supply voltage.
- Check connected electrical loads and connection cables.
- Correct the basic brightness.
- Check micro-fuse and replace with an identical fuse if necessary.

If a fault cannot be remedied:
- Please contact your specialist dealer.

6. Disposal

The device contains electrical components and is subject to the European directive 2012/19/EU for used electrical and electronic equipment. The enclosure is made from recyclable plastic.

- When the device reaches the end of its life, do not dispose of it with normal household waste.
- Contact your town or district council to find out about possibilities for the environmentally friendly reuse (recycling) or appropriate disposal of the device.
- Dispose of the device in accordance with the legal regulations, via a disposal company or at a municipal waste disposal centre.

7. Contact

PEHA Elektro GmbH & Co. KG
a Honeywell Company
Daimlerstraße 4
58553 Halver

Telephone: +49 (0)2353 9118-001
Fax: +49 (0)2353 9118-311
Internet: www.peha.de
Email: peha@peha.de

Subject to change. © 2016 Honeywell GmbH.
126075_Rev03_D430POT_EN

PEHA by Honeywell

FR

Manuel d‘installation et d‘utilisation

D 430 POT

Potentiomètre électronique

1. Sécurité

AVERTISSEMENT !
Danger en cas d‘inobservation de la notice.

Cette notice contient des informations importantes pour la manipulation sûre de l‘appareil. Elle signale en particulier les éventuels dangers. Toute inobservation peut causer la mort ou de graves blessures.

- Lire avec soin la notice.
- Suivre les consignes de sécurité de cette notice.
- Conserver la notice à un endroit accessible.

1.1 Utilisation conforme

L‘appareil est exclusivement conçu pour l‘utilisation suivante :
– Montage dans boîte à encastrer ø 58 mm.
– Pour l‘utilisation de ballasts électroniques (EVG).

Utilisation de l‘appareil uniquement dans un état technique impeccable et après un montage correct. La lecture et l‘observation de cette notice font partie d‘une utilisation conforme.

1.2 Groupes-cibles autorisés

Montage, installation et recherche des pannes uniquement par des électriciens qualifiés. Exigences :
– Connaissance des fondamentaux de génie électrique.
– Connaissance des dispositions et normes spécifiques au pays.
– Connaissance des prescriptions de sécurité et de prévention des accidents en vigueur.
– Connaissance de cette notice.

Fonctionnement et élimination par l‘utilisateur. Exigences :
– Connaissance de cette notice.

1.3 Consignes de sécurité générales

L‘utilisation de l‘appareil est interdite dans les cas suivants :
– Pour l‘utilisation de ballasts électroniques de différents fabricants, types et niveaux de puissance.
– Endommagement de l‘appareil ou des composants.
– Transformations ou modifications arbitraires de l‘appareil.
– Pour les enfants ou personnes qui ne sont pas capables d‘évaluer les dangers en manipulant l‘appareil.

Dans les cas suivants, le fabricant n‘endosse aucune responsabilité pour les dommages :
– Inobservation de cette notice.
– Utilisation non conforme.
– Utilisation par des groupes-cibles non autorisés.
– Utilisation de pièces de rechange non fabriquées ou non agréées par le fabricant.
– Lors de la manipulation des dispositifs de sécurité sur l‘appareil.

Les autres consignes de sécurité se trouvent dans les sections correspondantes de cette notice.

2. Produit

Figure : D 430 POT

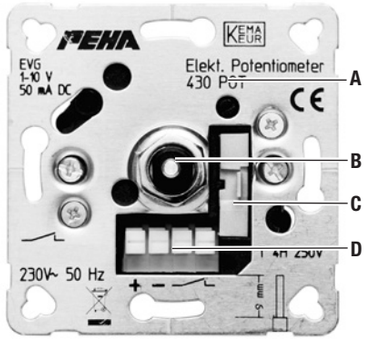

A Vis de réglage (trimmer) de la luminosité de base
B Manostat et potentiomètre
C Porte-fusible avec fusible de rechange
D Bornes

Caractéristiques techniques	D 430 POT
Tension de service	220-240 V~ / 50 Hz
Tension de commande	1-10 V DC
Fusible fin	T 4 H 250 V
Courant de commande	max. 50 mA
Courant de mesure	4 A
Interrupteur réseau	10 A
Température ambiante	0 à 35 °C
Température de stockage	-20 °C à 60 °C
Borne à fiches	1x 1,5 mm² ou 1x 2,5 mm²
Type de protection	IP 20

Équipement :
– Fusible fin.

L‘appareil satisfait à :
– La DIN EN 60669-1, DIN EN 60669-2-1
– La directive 2011/65/CE (RoHS)
– La directive 2014/30/CE (directive CEM)
– La directive 2014/35/CE (directive basse-tension)
– L‘ordonnance (CE) nº 1907/2006 (REACH)
– Certification KEMA/KEUR

CE

3. Montage et installation

3.1 Consignes de sécurité relatives au montage

– Confier uniquement à des électriciens spécialisés les travaux sur le réseau d‘alimentation et sur l‘appareil.
– Respecter la législation et aux prescriptions en vigueur dans le pays où l‘appareil est utilisé.

AVERTISSEMENT !
Risque d‘électrocution.

L‘inobservation des conditions ambiantes peut causer des situations dangereuses dues au courant.
L‘appareil contient des composants internes sous tension.
Un contact avec des pièces conductrices peut causer un choc électrique, des brûlures ou la mort.

- Mettre l‘installation électrique hors tension avant l‘installation.
- Sécuriser l‘installation électrique contre une remise sous tension.
- Vérifier l‘absence de tension dans l‘appareil.
- Refermer correctement le boîtier avant l‘activation.

ATTENTION !
Danger de dommages résultant d‘un montage incorrect.

Un raccordement incorrect peut détruire l‘appareil.

- Ne monter l‘appareil que s‘il est dans un état impeccable.
- Protéger l‘appareil de l‘humidité.
- S‘assurer que le câble n‘est pas endommagé, plié ou écrasé.
- Respecter la tension d‘alimentation (plaque signalétique).
- S‘assurer que la tension d‘alimentation est convenable.
- Protéger par fusible la ligne d‘alimentation avec un coupe-circuit automatique (F = max. 16 A).
- Utiliser un matériel de fixation approprié.

3.2 Installation

- S‘assurer que l‘installation électrique est hors tension.
- S‘assurer que la puissance de raccordement correspond au scénario de montage.
- S‘assurer que la boîte à encastrer se trouve à un emplacement approprié.
- Desserrer l‘écrou sur l‘interrupteur à poussoir.
- Raccorder l‘appareil selon le schéma des connexion (A).
- Introduire l‘appareil dans la boîte d‘encastrement.
- Fixer l‘appareil avec des vis ou ergots.
- Placer le cadre et le couvercle du programme d‘interrupteurs.
- Fixer l‘écrou sur l‘interrupteur à poussoir.
- Placer le bouton du variateur.
- Mettre l‘installation électrique sous tension.

(A) Commutation avec ballast électronique (EVG)

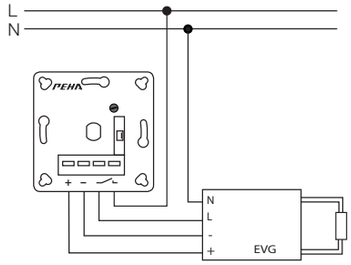

4. Fonctionnement

Commande

- Marche/arrêt : appuyer sur l‘interrupteur à poussoir.
- Varier : tourner l‘interrupteur à poussoir. Une rotation dans le sens des aiguilles d‘une montre augmente la luminosité.

5. Recherche de pannes

Pannes pendant le fonctionnement

- Vérifier le coupe-circuit automatique et l‘alimentation électrique.
- Vérifier le consommable connecté et les câbles de connexion.
- Corriger la luminosité de base.
- Vérifier le fusible fin et au besoin le remplacer par un exemplaire identique.

Si une panne ne s‘élimine pas :
- Veuillez contacter le revendeur spécialisé.

6. Élimination

L‘appareil contient des composants électriques et est soumis à la directive européenne 2012/19/UE pour les appareils électriques et électroniques usagés. Le boîtier est en matière plastique recyclable.

- Ne pas jeter l‘appareil avec les déchets domestiques lorsqu‘il est inutilisable.
- Renseignez-vous après de l‘administration municipale ou locale au sujet des possibilités de recyclage réglementaire et respectueux de l‘environnement (recycling) ou de l‘élimination de l‘appareil.
- Éliminer l‘appareil selon les dispositions légales par une entreprise spécialisée de recyclage ou via le dispositif de collecte de la commune.

7. Contact

PEHA Elektro GmbH & Co. KG
a Honeywell Company
Daimlerstraße 4
58553 Halver

Téléphone : +49 (0)2353 9118-001
Fax : +49 (0)2353 9118-311
Internet : www.peha.de
E-mail : peha@peha.de

Sous réserve de modifications. © 2016 Honeywell GmbH.
126075_Rev03_D430POT_FR

PEHA by Honeywell

NL

Installatie- en gebruikshandleiding

D 430 POT

Elektronische potentiometer

1. Veiligheid

WAARSCHUWING!
Gevaren bij het niet in acht nemen van de handleiding.

Deze handleiding bevat belangrijke informatie voor de veilige omgang met het apparaat. Er wordt met name op mogelijke gevaren gewezen. Het niet in acht nemen kan leiden tot dodelijk of ernstig letsel.

- Lees de handleiding zorgvuldig door.
- De veiligheidsinstructies in deze handleiding in acht nemen.
- De handleiding binnen handbereik bewaren.

1.1 Doelmatig gebruik

Het apparaat is uitsluitend geschikt voor het volgende gebruik:
– Inbouw in inbouwdozen met een ø 58 mm.
– Voor het gebruik van elektronische voorschakelapparaten (EVSA‘s).

Gebruik van het apparaat mag uitsluitend in technisch perfecte staat en volgens juiste montage. Tot het gebruik conform de voorschriften behoort ook het lezen en in acht nemen van deze handleiding.

1.2 Geautoriseerde doelgroepen

Montage, installatie en storingsdiagnose mag uitsluitend door gekwalificeerde elektriciens worden uitgevoerd. Vereisten:
– Kennis van de basisbeginselen in de elektrotechniek.
– Kennis van de landspecifieke bepalingen en normen.
– Kennis van de geldende veiligheids- en ongevallenpreventie-voorschriften.
– Kennis van deze handleiding.

Gebruik en afvoer door gebruiker. Vereisten:
– Kennis van deze handleiding.

1.3 Algemene veiligheidsinstructies

In de volgende gevallen is het gebruik van het apparaat verboden:
– Voor het gebruik van EVSA‘s van verschillende fabrikanten, typen en vermogens.
– Bij schade aan het apparaat of aan de afzonderlijke onderdelen.
– Eigenhandig aangebrachte wijzigingen of veranderingen aan het apparaat.
– Voor kinderen of personen die gevaar bij omgang met het apparaat niet kunnen inschatten.

In de volgende situaties kan de fabrikant niet aansprakelijk worden gesteld voor schade:
– Bij het niet in acht nemen van deze handleiding.
– Bij niet beoogd gebruik.
– Bij gebruik door niet geautoriseerde doelgroepen.
– Bij gebruik van reserveonderdelen die niet door de fabrikant zijn vervaardigd of goedgekeurd.
– Bij het omzeilen van de veiligheidsinrichtingen op het apparaat.

Overige veiligheidsinstructies kunt u vinden in de desbetreffende relevante gedeeltes van deze handleiding.

2. Product

Afbeelding: D 430 POT

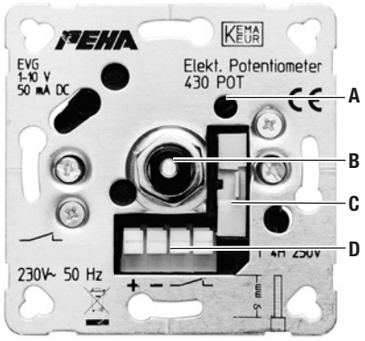

A Instelschroef (trimmer) basislichtsterkte
B Drukschakelaar en potentiometer
C Zekeringhouder met reservezekering
D Aansluitklemmen

Technische gegevens	D 430 POT
Bedrijfsspanning	220-240 V~ / 50 Hz
Stuurspanning	1-10 V DC
Fijnzekering	T 4 H 250 V
Stuurstroom	max. 50 mA
Nominale stroom	4 A
Netschakelaar	10 A
Omgevingstemperatuur	0 tot 35 °C
Opslagtemperatuur	-20 °C tot 60 °C
Steekklemmen	1x 1,5 mm² of 1x 2,5 mm²
Beschermingsklasse	IP 20

Uitrusting:
– Fijnzekering.

Het apparaat voldoet aan:
– DIN EN 60669-1, DIN EN 60669-2-1
– Richtlijn 2011/65/EU (RoHS)
– Richtlijn 2014/30/EG (EMC-richtlijn)
– Richtlijn 2014/35/EU (Laagspanningsrichtlijn)
– Verordening (EG) nr. 1907/2006 (REACH)
– Certificering KEMA/KEUR

3. Montage en installatie

3.1 Veiligheidsinstructies voor de montage

– Alle werkzaamheden op de stroomvoorziening en op het apparaat mogen uitsluitend door gekwalificeerde elektriciens worden uitgevoerd.
– De geldende wetten en voorschriften van het land waarin het apparaat wordt gebruikt, dienen in acht te worden genomen.

WAARSCHUWING!
Gevaar op een elektrische schok.

Het niet in acht nemen van de omgevingsvoorwaarden kan leiden tot gevaarlijke situaties in de omgang met stroom.
Aan de binnenzijde van het apparaat bevinden zich spannings-geleidende onderdelen. Het aanraken van spanningsgeleidende onderdelen kan leiden tot elektrische schok, brandwonden of dodelijk letsel.

- De elektrische installatie moet vóór installatie spanningsloos worden geschakeld.
- De elektrische installatie moet worden beveiligd tegen herinschakelen.
- Het apparaat controleren op spanningsloosheid.
- Voor het inschakelen behuizing goed sluiten.

LET OP!
Gevaar op schade door ondeskundige montage.

Een onjuiste aansluiting kan het apparaat verstoren.

- Het apparaat mag uitsluitend in technisch perfecte staat worden gemonteerd.
- Het apparaat moet worden beveiligd tegen vochtigheid.
- Controleer of de kabels niet worden beschadigd, geknikt of bekneld.
- De netspanning in acht nemen (typeplaatje).
- Controleer of de stroomvoorziening geschikt is.
- Voedingskabel met zekeringsautomaat (F = max. 16 A) afzekeren.
- Geschikt bevestigingsmateriaal gebruiken.

3.2 Installatie

- Controleer of de elektrische installatie spanningsloos is.
- Controleer of het aansluitvermogen van de inbouwsituatie juist is.
- Controleer of de inbouwdoos zich op een juiste locatie bevindt.
- Moer op de drukschakelaar losmaken.
- Het apparaat conform het aansluitschema (A) aansluiten.
- Het apparaat in de inbouwdoos plaatsen.
- Het apparaat met schroeven of klauwmoeren fixeren.
- Frame en afdekking van het schakelprogramma plaatsen.
- Moer op de drukschakelaar fixeren.
- Dimmerknop plaatsen.
- Elektrische installatie inschakelen.

(A) Schakeling met elektronisch voorschakelapparaat (EVSA)

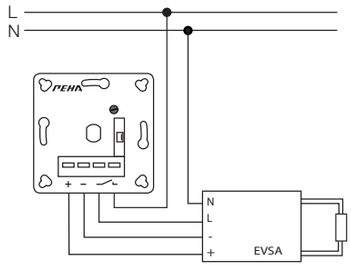

4. Bedrijf

Bediening

- In-/uitschakelen: Drukschakelaar indrukken.
- Dimmen: Drukschakelaar draaien. Door met de wijzers van de klok mee te draaien (rechtsom) wordt de lichtsterkte groter.

5. Storingsdiagnose

Storingen tijdens bedrijf

- Controleer de installatieautomaat en voedingsspanning.
- Aangesloten verbruikers en aansluitleidingen controleren.
- Basislichtsterkte controleren.
- Fijnzekering controleren en zonodig door een gelijkwaardige zekering vervangen.

Als een storing niet kan worden verholpen:

- Neem contact op met de dealer.

6. Afvoeren

Het apparaat bevat elektrische onderdelen en is onderworpen aan de richtlijn 2012/19/EU voor verbruikte elektrische en elektronische apparatuur (WEEE). De behuizing is van recyclebaar kunststof gemaakt.

- Het apparaat mag aan het einde van de gebruiksperiode niet bij het huishoudelijk afval worden gegooid.
- Bij de stedelijke- of gemeentelijke instellingen kunt u navraag doen inzake de mogelijkheid op een milieuvriendelijke en deskundige recycling (recycling) of naar het afvoeren van het apparaat.
- Het apparaat volgens de wettelijke bepalingen via een deskundig afvoerbedrijf of de gemeentelijke afvalwerkingsstations afvoeren.

7. Contact

PEHA Elektro B.V.
een Honeywell Company
Pieter Calandweg 58
6827 BK Arnhem

Telefoon: +31 (0)26 36 875 00
Fax: +31 (0)26 36 875 09
Internet: www.peha.de
E-mail: pehainfo.nl@honeywell.com

Wijzigingen voorbehouden. © 2016 Honeywell GmbH.
126075_Rev03_D430POT_NL