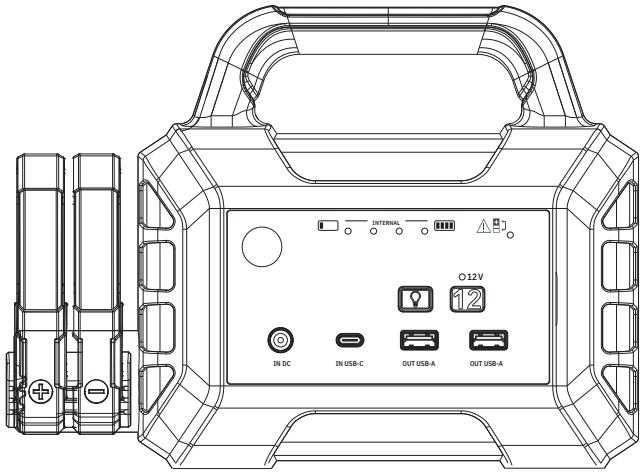

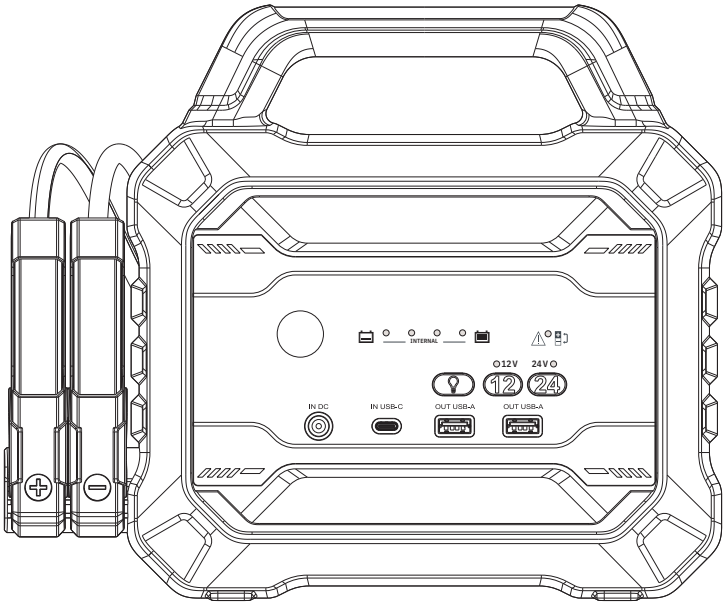

NOMAD POWER
PRO XXL

NOMAD POWER
12 /24 V
PRO 12/24 V

FR	02-09 / 58-60
EN	10-17 / 58-60
DE	18-25 / 58-60
ES	26-33 / 58-60
RU	34-41 / 58-60
NL	42-49 / 58-60
IT	50-57 / 58-60

INSTRUCTIONS DE SÉCURITÉ

Ce manuel d'utilisation comprend des indications sur le fonctionnement de votre appareil et les précautions à suivre pour votre sécurité. Merci de le lire attentivement avant la première utilisation et de le conserver soigneusement pour toute relecture future. Ces instructions doivent être lues et bien comprises avant toute opération. Toute modification ou maintenance non indiquée dans le manuel ne doit pas être entreprise. Tout dommage corporel ou matériel dû à une utilisation non-conforme aux instructions de ce manuel ne pourra être retenu à la charge du fabricant. En cas de problème ou d'incertitude, veuillez consulter une personne qualifiée pour manier correctement l'appareil. Cet appareil doit être utilisé uniquement pour faire du démarrage et/ou de l'alimentation dans les limites indiquées sur l'appareil et le manuel. Il faut respecter les instructions relatives à la sécurité. En cas d'utilisation inadéquate ou dangereuse, le fabricant ne pourra être tenu responsable.

Appareil destiné à un usage à l'intérieur. Il ne doit pas être exposé à la pluie.

Cet appareil peut être utilisé par des enfants âgés d'au moins 8 ans et par des personnes ayant des capacités physiques, sensorielles ou mentales réduites ou dénuées d'expérience ou de connaissance, s'ils (si elles) sont correctement surveillé(e)s ou si des instructions relatives à l'utilisation de l'appareil en toute sécurité leur ont été données et si les risques encourus ont été appréhendés. Les enfants ne doivent pas jouer avec l'appareil. Le nettoyage et l'entretien par l'usager ne doivent pas être effectués par des enfants sans surveillance.

A n'utiliser en aucun cas pour charger des piles ou des batteries non-rechargeables.

Utiliser exclusivement le chargeur fourni avec l'appareil pour la recharge des batteries.

Ne jamais démarrer un véhicule sans batterie.

Ne pas utiliser l'appareil, si le cordon d'alimentation ou la fiche de secteur sont endommagés.

Ne pas utiliser l'appareil, si le cordon de charge est endommagé ou présente un défaut d'assemblage, afin d'éviter tout risque de court-circuit de la batterie.

Ne jamais charger une batterie gelée ou endommagée.

Ne pas couvrir l'appareil.

Ne pas placer l'appareil à proximité d'une source de chaleur et à des températures durablement élevées (supérieurs à 50°C).

Risque d'explosion ou de projection d'acide en cas de mise en court-circuit des pinces ou en cas d'une connexion du booster 12 V sur un véhicule 24 V ou inversement.

Le mode de fonctionnement automatique ainsi que les restrictions applicables à l'utilisation sont expliqués ci-après dans ce mode d'emploi.

Risque d'explosion et d'incendie!
Une batterie en charge peut émettre des gaz explosif.

- Eviter les flammes et les étincelles. Ne pas fumer.
- Protéger les surfaces de contacts électriques de la batterie à l'encontre des courts-circuits.

Risque de projection d'acide !

- Porter des lunettes et des gants de protection.
- En cas de contact avec les yeux ou la peau, rincer immédiatement à l'eau et consulter un médecin sans tarder.

Connexion / déconnexion :

- Déconnecter l'alimentation avant de brancher ou de débrancher les connexions sur la batterie.
- La borne de la batterie non reliée au châssis doit être connectée la première. L'autre connexion doit être effectuée sur le châssis loin de la batterie et de la canalisation de combustible.
- Après l'opération de démarrage, débrancher le booster. Dans un premier temps retirer la connexion du châssis et enfin la connexion de la batterie, dans l'ordre indiqué.

Appareil de classe II (chargeur).

Le câble d'alimentation ne peut pas être remplacé. Si le câble est endommagé, il convient de mettre l'appareil au rebut (chargeur).

Entretien :

- L'entretien ne doit être effectué que par une personne qualifiée.
- Avertissement ! Débrancher toujours la fiche de la prise secteur avant d'effectuer des travaux sur l'appareil.
- N'utiliser en aucun cas des solvants ou autres produits nettoyants agressifs.
- Nettoyer les surfaces de l'appareil à l'aide d'un chiffon sec.

Réglementation :

- Appareil conforme aux directives européennes
- La déclaration de conformité est disponible sur notre site internet.

- Marque de conformité EAC (Communauté économique Eurasienne).
- Matériel conforme aux exigences britanniques.
  La déclaration de conformité britannique est disponible sur notre site (voir à la page de couverture).
- Matériel conforme aux normes Marocaines.
- La déclaration Cم (CMIM) de conformité est disponible sur notre site (voir à la page de couverture).

Mise au rebut :

- Ce matériel fait l'objet d'une collecte sélective. Ne pas jeter dans une poubelle domestique.
- La batterie doit être retirée de l'appareil avant que celui-ci ne soit mis au rebut.
- La batterie doit être déposée dans une filière de recyclage adaptée
- L'appareil doit impérativement être déconnecté du réseau d'alimentation avant de retirer la batterie.

CONTENU DU PACK

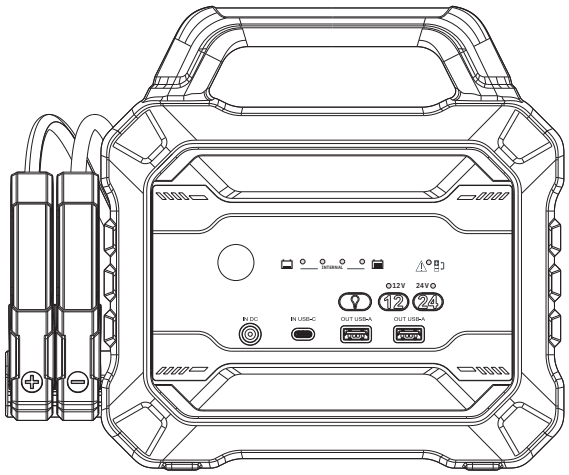

Booster

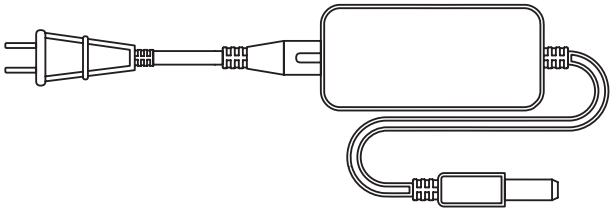

Chargeur

PRO XXL	16.8 VDC - 3.8 A
12/24 V & PRO 12/24 V	29 VDC - 2 A

FR

INTERFACE PRODUIT

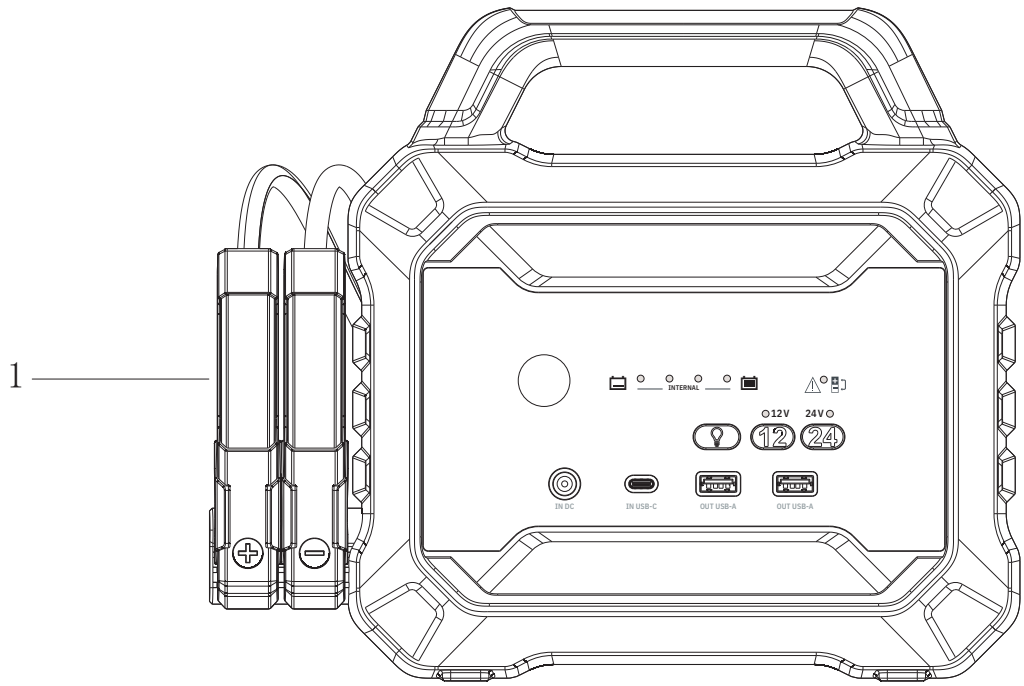

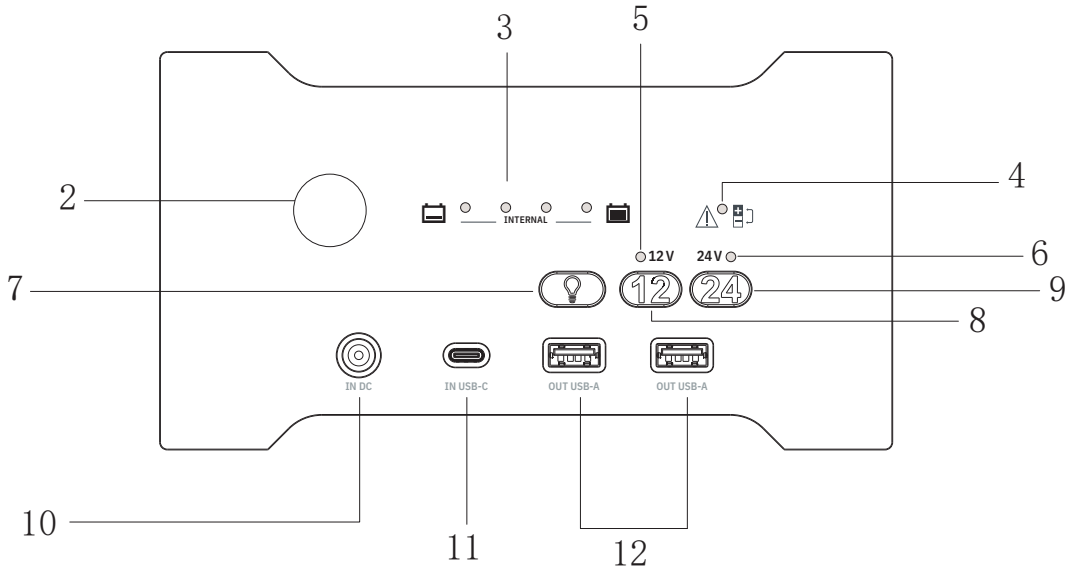

1	Pinces de démarrage
2	Lampe
3	Indicateurs de charge batterie interne
4	Voyant défaut
5	LED mode 12 V activé
6	LED mode 24 V activé (uniquement sur modèles 12/24 V)
7	Bouton d'activation lampe
8	Bouton mode SOS 12 V
9	Bouton mode SOS 24 V (uniquement sur modèles 12/24 V)
10	Port d'entrée «IN DC» (PRO XXL : 16.8 VDC - 4 A, 12/24 V & PRO 12/24 V : 29 VDC - 5 A)
11	Port d'entrée USB-C
12	Ports de sortie USB-A

ÉTAT DE CHARGE DE LA BATTERIE

Appuyer sur n'importe quel bouton. Les voyants indiquent l'état de charge de la batterie interne.

Voyant de charge	25% clignotant	1 voyant allumé	2 voyants allumés	3 voyants allumés	4 voyants allumés
Niveau de charge	0 %	≤ 25%	≤ 50%	≤ 75%	≤ 100%

1. Pendant la charge, les LED s'allument une par une.
2. Quand la batterie atteint un niveau de charge, la LED correspondante devient fixe et la suivante clignote.
3. La batterie interne est chargée lorsque les 4 voyants deviennent fixes. Ensuite, tous les voyants s'éteignent indiquant que la charge est terminée.

CHARGE DE LA BATTERIE INTERNE

Il est préférable de recharger le NOMAD POWER à une température > 10°C. En dessous de 0°C, ne pas faire de recharge, mettre le NOMAD POWER dans un local tempéré pendant 1h avant de lancer sa recharge.

Recharger le NOMAD POWER à 100% tous les 6 mois en cas de longue période d'inactivité pour conserver ses performances intactes.

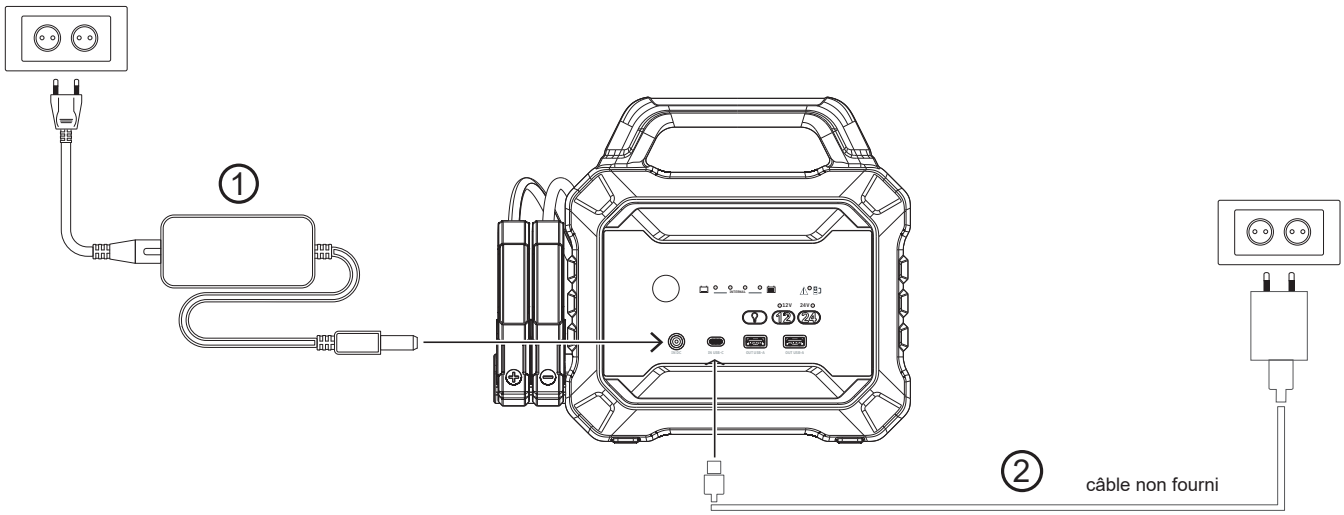

Le booster est conçu avec deux ports d'entrée : un port d'entrée «IN DC» et un port d'entrée USB type-C.

1. **Charge standard** : connecter le chargeur DC, fourni avec le booster, au port d'entrée «IN DC» (10).
2. **Charge via port USB** (lente) : connecter un câble USB Type-C (non inclus) au port d'entrée USB-C du booster. Puis connecter l'autre extrémité du câble à un port USB, par exemple un chargeur mural ou la prise USB d'un véhicule.

Les deux ports d'entrée ne permettent pas de charger en même temps, l'entrée «IN DC» est prioritaire.

FR

UTILISATION EN MODE BOOSTER

Ne pas démarrer de batterie Lithium LiFePO4 avec ce booster car il est équipé d'une batterie Lithium LiCoO2 dont la tension n'est pas compatible.

1. Appuyer sur n'importe quel bouton pour allumer l'appareil et vérifier l'état de charge de la batterie interne. Pour optimiser au maximum les chances de réussite du démarrage, le booster doit être chargé à 100 %.
2. Connecter la pince rouge à la borne + de la batterie du véhicule.
3. Connecter la pince noire à la borne - de la batterie du véhicule.
4. Les voyants des modes 12 V et 24 V s'allument et indiquent la marche à suivre :

État des voyants	Signification	Action
L'un des voyants 12 V ou 24 V clignote ou est fixe.	Bonne connexion.	Procéder à la tentative de démarrage.
Les voyants 12 V et 24 V clignotent en même temps.	La batterie du véhicule est faible, le booster n'arrive pas à identifier la tension de la batterie 12 V ou 24 V.	Le mode SOS est nécessaire. *Voir utilisation en mode SOS.*
Aucun voyant n'est allumé.	Aucune connexion n'est détectée : 1. Mauvaise connexion entre les pinces et les bornes de la batterie. 2. La tension de la batterie du véhicule est extrêmement basse.	Vérifier que la connexion entre les pinces et les bornes de la batterie est propre et solide. Si, après avoir vérifié que les pinces sont bien connectées, les deux voyants sont éteints, l'utilisation du mode SOS est nécessaire. *Voir utilisation en mode SOS.*

Ne démarrer que lorsque le niveau de charge est suffisant : 3 voyants de charge doivent être au minimum allumés.

Ne PAS démarrer plus de 3 fois d'affilée. Cela pourrait endommager l'appareil en cas de surchauffe. Laisser deux minutes entre chaque tentative.

5. Une fois le démarrage effectué, retirer le câble de démarrage de la batterie du véhicule. Laisser tourner le moteur du véhicule.

UTILISATION EN MODE SOS

La fonction SOS permet de forcer un démarrage lorsque la batterie du véhicule est trop faible. Il est ainsi possible de démarrer des véhicules même quand la tension de leur batterie de démarrage est à 0 V.

Le mode SOS est à utiliser avec une extrême prudence :
Les fonctions de protection contre les étincelles et contre l'inversion de polarité sont désactivées :
- Bien vérifier la polarité de la batterie avant de procéder au raccordement.
- Les pinces positives et négatives de la batterie ne doivent pas entrer en contact.

- Ne pas connecter un véhicule 12 V si le mode 24 V SOS est activé.
- Ne pas connecter un véhicule 24 V si le mode 12 V SOS est activé.
- Ce mode utilise un courant très élevé, susceptible de provoquer des étincelles et une forte chaleur en cas de mauvaise utilisation.
- En cas de doute sur la tension de la batterie du véhicule : 12 ou 24 V, demander à un professionnel.
- En cas de doute sur l'utilisation de ce mode, demander l'assistance d'un professionnel.

Mode opératoire

1. S'assurer de la polarité correcte des pinces (pince rouge à la borne + et pince noire à la borne - de la batterie).
2. Identifier la tension de la batterie : 12 ou 24 V, puis faire un appui long (> 2 s) sur le bouton du mode correspondant.
3. Le voyant 12 V ou 24 V s'allume fixement, le mode SOS est activé.
4. Pour les modèles Nomad Power Pro XXL et Nomad Power Pro 12/24 V : Procéder à la tentative de démarrage dans les 2 minutes.
Pour le modèle Nomad Power 12/24 V : Procéder à la tentative de démarrage dans la minute qui suit.

Remarque : le mode SOS n'est actif que pendant 2 minutes pour les modèles Nomad Power Pro XXL et Nomad Power Pro 12/24 V et pendant une minute pour le modèle Nomad Power 12/24 V. Une fois ce laps de temps écoulé, le produit se réinitialise. Il faut reprendre la procédure au début.

UTILISATION EN MODE POWER BANK

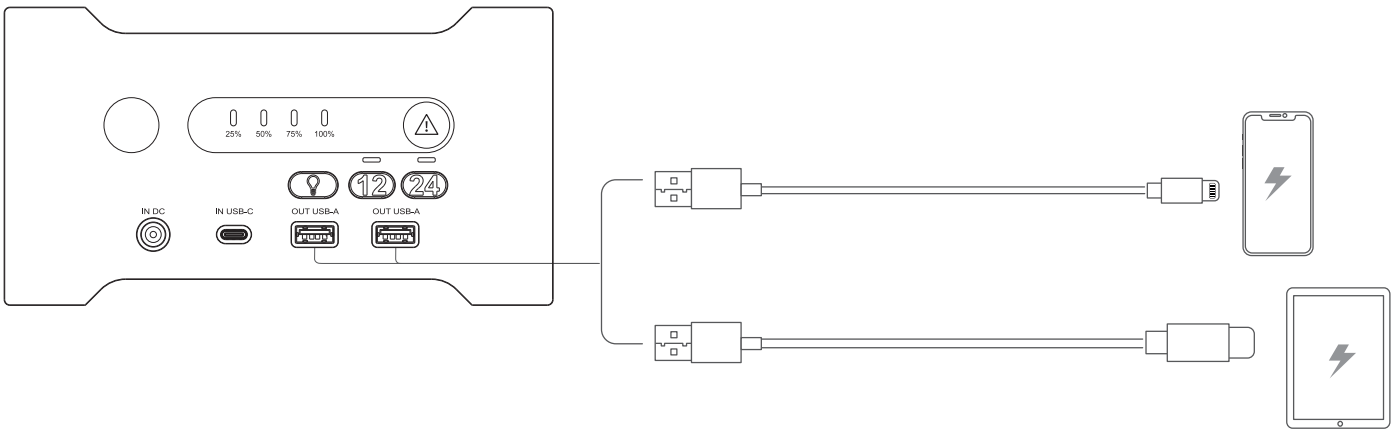

Ce booster est équipé de deux ports de sortie USB-A, idéaux pour recharger les appareils électroniques portables, tels que les smartphones, les tablettes, etc.
1. Connecter le(s) appareil(s) au(x) port(s) de sortie USB à l'aide d'un câble de charge USB adapté (non inclus).
2. Appuyer sur n'importe quel bouton pour allumer l'appareil et activer l'alimentation USB.

FONCTION LAMPE

Appuyer sur le bouton pour activer l'éclairage. Appuyer de nouveau sur le bouton pour passer d'un mode d'éclairage à l'autre : 100% ➔ Stroboscopique ➔ SOS ➔ Off

TROUBLESHOOTING

Analyse	Causes	Remède
Le voyant défaut est fixe.	Inversion de polarité.	Vérifier le raccordement des pinces à la batterie.
Impossible d'activer l'appareil.	La protection contre la surcharge peut être activée.	Recharger l'appareil. S'il n'est toujours pas possible de l'activer, contacter votre distributeur.
L'appareil ne charge pas.	Le chargeur AC ou le port USB n'est pas alimenté.	Remplacer le chargeur AC ou brancher le câble USB à un autre port USB.
	Le câble USB est défectueux.	Remplacer le câble USB. Si vous ne parvenez toujours pas à charger l'appareil, contacter votre distributeur.
Le voyant 12 V clignote ou reste allumé, mais le booster ne parvient pas à démarrer le véhicule.	1. La batterie du véhicule est de 24 V, mais sa tension a chuté à 12 V. 2. Problème mécanique du véhicule.	S'assurer que la batterie du véhicule est de 24 V, si oui, utiliser le MODE SOS en 24 V.
Le voyant défaut rouge clignote.	La protection contre la surchauffe est activée.	Cesser d'utiliser l'appareil et attendre qu'il refroidisse.
Les voyants 25% / 50% / 75% clignotent en même temps lors de la recharge de l'appareil.	La température interne de la batterie est trop basse, la recharge est interdite.	Laisser l'appareil dans une pièce à température ambiante et ne le recharger qu'une fois que la batterie interne s'est réchauffée.
Les voyants 25% / 50% ou 50% / 75 % clignotent ensemble lors de la recharge de l'appareil.	Le chargeur AC n'est pas d'origine et n'est pas compatible avec le booster.	Utiliser un chargeur adpaté pour charger l'appareil.
Le voyant 25% clignote rapidement.	La batterie interne est HS.	Contacter votre distributeur si l'appareil est encore sous garantie, ou le remplacer.

GARANTIE

La garantie couvre tous défauts ou vices de fabrication pendant 2 ans, à compter de la date d'achat (pièces et main d'oeuvre).

La garantie ne couvre pas :
• Toutes autres avaries dues au transport.
• L'usure normale des pièces (Ex. : câbles, pinces, etc.).
• Les incidents dus à un mauvais usage (erreur d'alimentation, chute, démontage).
• Les pannes liées à l'environnement (pollution, rouille, poussière).

En cas de panne, retourner l'appareil à votre distributeur, en y joignant :
- un justificatif d'achat daté (ticket de sortie de caisse, facture….)
- une note explicative de la panne.

SAFETY INSTRUCTIONS

This user's manual includes operating instructions for your device and safety warnings for your protection. Please read it carefully before first use and keep it for future reference. These instructions must be read and fully understood before use. Do not carry out any alterations or maintenance work that is not directly specified in this manual. The manufacturer shall not be liable for any damage to persons or property resulting from use not in accordance with the instructions in this manual. In the event of any problems or concerns, please seek advice from a suitably qualified person to ensure that the product is being operated correctly. This machine must only be used for starting and/or supplying power within the limits indicated on the machine and in the manual. The safety instructions must be followed. In the event of improper or dangerous use, the manufacturer cannot be held responsible.

The device is designed to be used indoors. Must not be exposed to the rain.

This unit can be used by children aged eight or over, by people with reduced physical, sensory or mental capabilities as well as by those with a lack of experience or knowledge. However, these aforementioned persons must be properly supervised and they must have read and understood the user instructions, alongside having been made aware of the risks. Children must not play with the product. Cleaning and maintenance should not be performed by an unsupervised child.

Do not use to charge domestic batteries or non rechargeable batteries.

Only use the charger supplied with the device to recharge the batteries.

Never start a vehicle without a battery.

Do not use the charger if the mains cable or plug is damaged.

In order to avoid short-circuiting the battery, do not use the appliance if the charging cable is damaged or has an assembly defect.

Never charge a frozen or damaged battery.

Do not cover the device.

Do not place the unit near a heat source, direct sunlight or continuously high temperatures (above 50 °C).

There is a risk of explosion or acid projection if the clamps are short-circuited, or if the 12 V booster is connected to a 24 V vehicle, or vice versa.

EN

The automatic operating mode and the relevant usage restrictions are explained later in this manual.

Fire and explosion risks!
A charging battery can emit explosive gases.

- Avoid flames and sparks. Do not smoke near the device.
- Protect the battery's electrical contact surfaces against short-circuits

Risk of acid dispersion!

- Wear protective goggles and gloves.
- In case of contact with the eyes or the skin, rinse with water immediately and seek medical attention as soon as possible.

Connection / disconnection:

- Disconnect the power supply before plugging or unplugging the connections to/from the battery.
- Always ensure the red clamp is connected to the «+» battery terminal first. If it is necessary to connect the black clamp to the chassis of the vehicle, make sure it is a safe distance from the battery and the fuel/exhaust pipe.
- After starting, disconnect the booster. Remove the connection to the chassis first, followed by the battery connection, in the order shown.

Class II device (charger).

The power cable cannot be replaced. If the cable is damaged, the device must be disposed of (charger).

Maintenance:

- Maintenance should only be carried out by a qualified person.
- Warning! Always disconnect from the mains before carrying out maintenance on this machine.
- Never use solvents or other aggressive cleaning agents.
- Clean the surfaces of the unit with a dry cloth.

Regulations:

- This device complies with European directives.
- The Declaration of Conformity is available on our website.
- EAC conformity mark (Eurasian Economic Community).

- This equipment conforms to UK requirements.
- The UK Declaration of Conformity is available on our website (see cover page).
- This equipment conforms with Moroccan standards.
- The Cم (CMIM) Declaration of Conformity is available on our website (see cover page).

Disposal:

- This product should be disposed of in an appropriate recycling facility. Do not dispose of in domestic waste.
- The battery must be removed from the unit before it is disposed of.
- The battery must be dropped off at a suitable recycling facility
- The unit must be disconnected from the power supply before removing the battery.

PACK CONTENTS

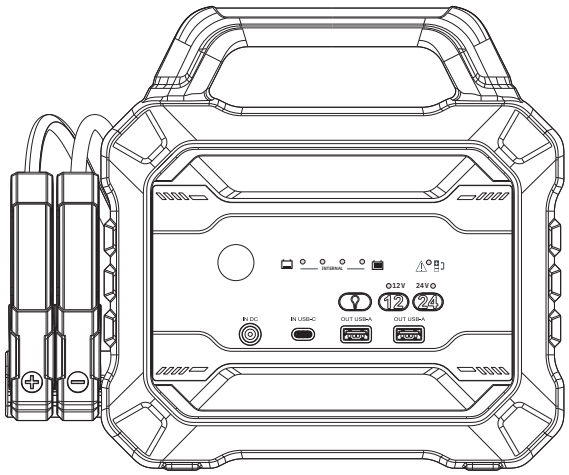

Booster

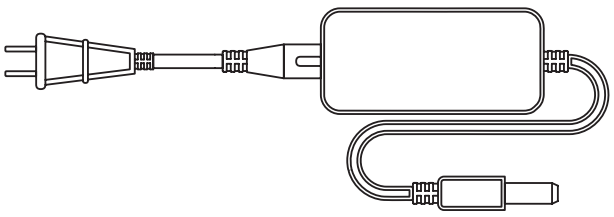

Charger

PRO XXL	16.8 VDC - 3.8 A
12/24 V & PRO 12/24 V	29 VDC - 2 A

EN

PRODUCT INTERFACE

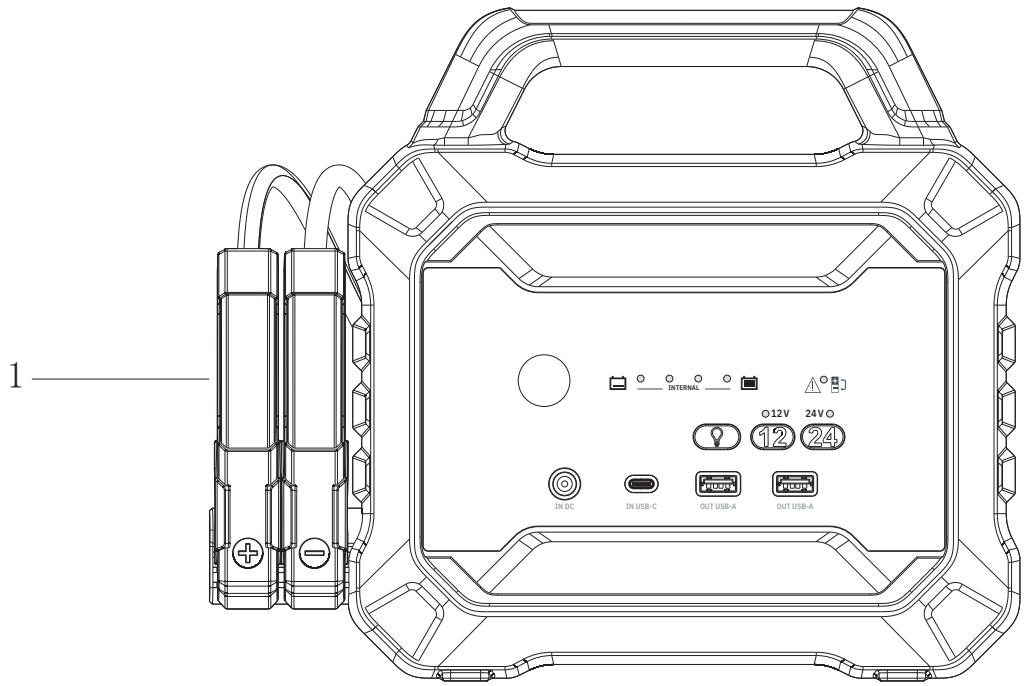

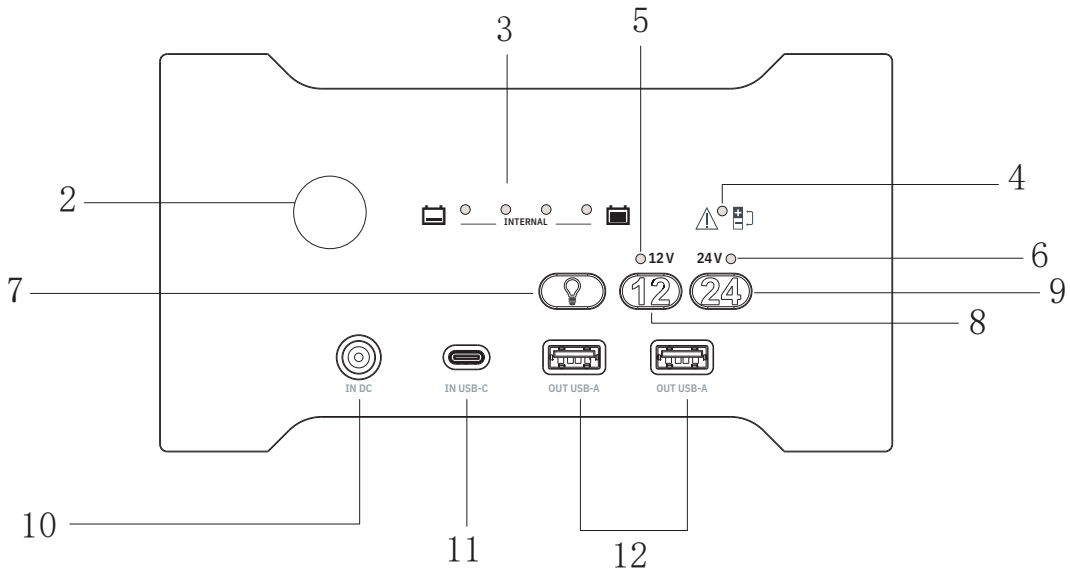

1	Starter clamps
2	Lamp
3	Internal battery charge indicators
4	Fault indicator
5	12 V mode active LED
6	24 V mode active LED (12/24 V models only)
7	Lamp activation button
8	12 V SOS mode button
9	24 V SOS mode button (12/24 V models only)
10	«IN DC» input port (PRO XXL : 16.8 VDC - 4 A, 12/24 V & PRO 12/24 V : 29 VDC - 5 A)
11	USB-C input port
12	USB-A Output ports

BATTERY CHARGE STATUS

Press any button. The LEDs indicate the charge level of the internal battery.

Charge indicators	25% flashing	1 light on	2 lights on	3 lights on	4 lights on
Charge level	0 %	≤ 25%	≤ 50%	≤ 75%	≤ 100%

1. During charging, the LEDs light up one by one.
2. When the battery reaches the next level of charge, the corresponding LED lights up and the next one starts flashing.
3. The internal battery is charged when the 4 LEDs light up together, then turn off, indicating that charging is complete.

INTERNAL BATTERY CHARGING

It is preferable to charge the Nomad Power at a temperature > 10°C. Do not recharge at temperatures below 0°C. Put the Nomad Power in a room temperature location for 1 hour before charging.

Recharge the NOMAD POWER to 100% every 6 months, if it has been out of use for a long time, as this will help to maintain its performance.

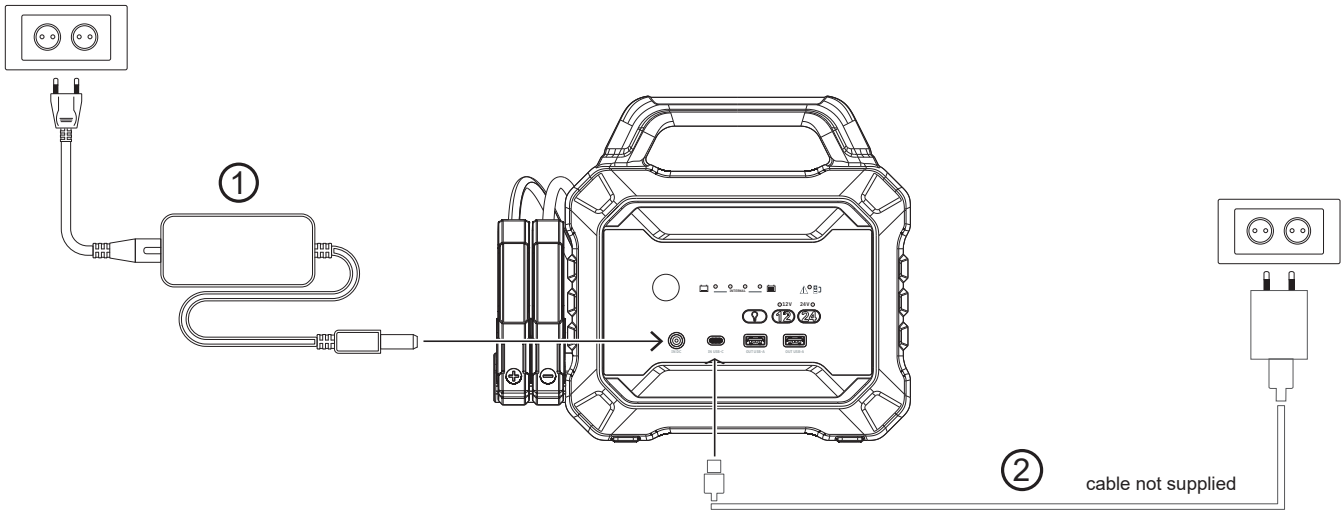

The booster has two input ports: an «IN DC» input port, and a USB type-C input.

1. **Standard charge:** connect the DC charger, supplied with the booster, to the «IN DC» input port (10).
2. **Charge via USB port (slow):** connect a USB Type-C cable (not included) to the USB-C input port on the booster. Then connect the other end of the cable to a USB port, such as a wall socket or the USB socket in a vehicle.

The two input ports do not allow charging at the same time; the 29 VDC input has priority.

USING THE MACHINE IN BOOSTER MODE

Do not start a Lithium LiFePO4 battery with this booster as it is equipped with a Lithium LiCoO2 battery, and the voltage is not compatible.

1. Press any button to switch the unit on, and to check the charge status of the internal battery. To maximise the chances of a successful start, the booster must be 100% charged before use.
2. Connect the red clamp to the + terminal of the battery in the vehicle.
3. Connect the black clamp to the - terminal of the battery in the vehicle.
4. The 12 V and 24 V mode LEDs light up to indicate what steps to take:

LED status	Meaning	Action
One of the 12 V or 24 V LEDs is flashing or steady.	Good connection.	Proceed with the start attempt.
The 12 V and 24 V LEDs flash at the same time.	The vehicle battery is weak, the booster cannot identify if the battery voltage is 12 V or 24 V.	SOS mode is required. *See SOS mode.*
No LEDs are lit.	No connection detected: 1. Poor connection between clamps and battery terminals. 2. The voltage of the battery in the vehicle is extremely low.La tension de la batterie du véhicule est extrêmement basse.	Check that the connections between the clamps and the battery terminals are clean and secure. If, after checking that the clamps are properly connected, both lights are off, you will need to use SOS mode. *See SOS mode.*

Only start when the charge level is sufficient: At least 3 charge level LEDs must be lit.

Do NOT start more than 3 times in a row. This could cause damage if the unit overheats. Wait for at least two minutes between each attempt.

5. After having started the vehicle, remove the jump leads from the vehicle’s battery. Leave the vehicle’s engine running.

USING THE MACHINE IN SOS MODE

The SOS function can be used to force start a vehicle if the battery is too low. This means that it is possible to start a vehicle, even when the starter battery voltage is 0 V.

SOS mode should be used with extreme caution:
The spark protection and reverse polarity protection functions are deactivated in this mode:
- Check the polarity of the battery before connecting.
- The positive and negative clamps must not come into contact with each other.

- Do not connect a 12 V vehicle if the 24 V SOS mode is activated.
- Do not connect a 24 V vehicle if the 12 V SOS mode is activated.
- This mode delivers a very high level of current, which can cause sparks and intense heat if used incorrectly.
- If in doubt about the voltage of the battery in the vehicle: 12 or 24 V, please contact a professional.
- If in doubt about how to use this mode, please ensure you speak with trained personnel.

Process procedure

1. Make sure the polarity of the clamps is correct (red clamp to the + terminal, and black clamp to the - terminal of the battery).
2. Identify the battery voltage: 12 or 24 V, then press and hold the corresponding mode button (> 2 s).
3. The 12 V or 24 V LED lights up continuously, indicating that SOS mode has been activated.
4. For the Nomad Power Pro XXL and Nomad Power Pro 12/24 V models: Attempt to start the engine within 2 minutes.
For the Nomad Power 12/24 V model: Attempt to start the engine within one minute.

Note: The SOS mode is only active for 2 minutes for the Nomad Power Pro XXL and Nomad Power Pro 12/24 V models, and for one minute for the Nomad Power 12/24 V model. Once this time has elapsed, the product resets. You must start the procedure again from the beginning.

USING THE MACHINE IN POWER BANK MODE

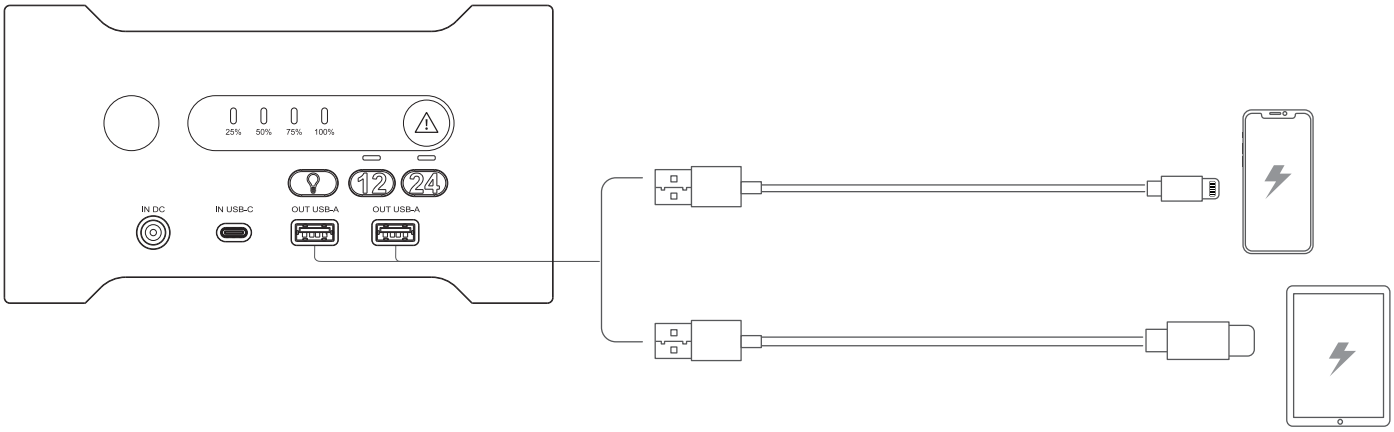

This booster has two USB-A output ports, ideal for recharging portable electronic devices such as smartphones and tablets, etc.
1. Connect the device(s) to the USB output port(s) using a suitable USB charging cable (not included).
2. Press any button to switch the unit on and activate the USB power supply.

LAMP FUNCTION

Press the button to activate the light. Press the button again to switch between lighting modes: On ➔ Strobe ➔ SOS ➔ Off

TROUBLESHOOTING

Analysis	Causes	Solution
The fault indicator is on.	Polarity reversal.	Check that the clamps are connected to the battery.
The unit will not activate.	Overload protection may have been triggered.	Charge the unit. If it still cannot be activated, contact your distributor.
The unit is not charging.	The AC charger or USB port is not powered.	Replace the AC charger or connect the USB cable to another USB port.
	The USB cable is faulty.	Replace the USB cable. If you are still unable to charge the unit, contact your distributor.
The 12 V light flashes or stays steadily on, but the booster cannot start the vehicle.	1. The battery in the vehicle is 24 V, but the voltage has dropped to 12 V. 2. Mechanical problem with the vehicle.	Check that the battery in the vehicle is 24 V. If so, use the 24 V SOS mode.
The red fault indicator flashes.	Overheat protection is activated.	Stop using the unit and wait for it to cool down.
The 25% / 50% / 75% LEDs flash at the same time while the device is charging.	The internal temperature of the battery is too low and recharging is not possible.	Leave the device in an area at room temperature, and do not recharge it until the internal battery has warmed up.
The 25% / 50% or 50% / 75% LEDs flash at the same time while the device is charging.	The AC charger is not original, and is not compatible with the booster.	Use a suitable charger to recharge the unit.
The 25% LED flashes rapidly.	The internal battery is out of order.	Contact your distributor if the unit is still under warranty, or replace it.

WARRANTY

The warranty covers all defects or manufacturing faults for a period of two years starting from the date of purchase (parts and labour).

The warranty does not cover:
• Any other damage caused during transport.
• The general wear and tear of parts (i.e. : cables, clamps, etc.).
• Incidents caused by misuse (incorrect power supply, dropping or dismantling).
• Environment-related faults (such as pollution, rust and dust).

In the event of a breakdown, please return the item to your distributor, along with:
- a dated proof of purchase (receipt or invoice etc.).
a note explaining the malfunction.

SICHERHEITSHINWEISE

In dieser Betriebsanleitung finden Sie Informationen zur Funktionsweise Ihres Geräts und zu den Sicherheitsvorkehrungen, die Sie treffen müssen. Bitte lesen Sie diese vor dem ersten Gebrauch sorgfältig durch und bewahren Sie sie zum späteren Nachschlagen auf. Die Missachtung dieser Bedienungsanleitung kann zu schweren Personen- und Sachschäden führen. Nehmen Sie keine Wartungsarbeiten oder Veränderungen an dem Gerät vor, die nicht in der Anleitung genannt werden. Der Hersteller haftet nicht für Verletzungen oder Schäden, die durch unsachgemäße Handhabung dieses Geräts entstanden sind. Bei Problemen oder Unklarheiten wenden Sie sich bitte an eine qualifizierte Person, um das Gerät korrekt zu handhaben. Dieses Gerät darf nur zum Starten und/oder zur Stromversorgung innerhalb der auf dem Gerät und in der Bedienungsanleitung angegebenen Grenzen verwendet werden. Die Sicherheitsinstruktionen müssen eingehalten werden. Der Hersteller ist nicht für Schäden bei fehlerhafter oder fahrlässiger Verwendung verantwortlich.

Nur zur Verwendung in Innenräumen. Darf keinem Regen ausgesetzt werden.

Dieses Gerät kann von Kindern ab 8 Jahren und von Personen mit eingeschränkten physischen, sensorischen oder geistigen Fähigkeiten oder mangelnder Erfahrung und Kenntnis benutzt werden, wenn sie ordnungsgemäß beaufsichtigt werden oder wenn sie Anweisungen zum sicheren Gebrauch des Geräts erhalten haben und sich der damit verbundenen Gefahren bewusst sind. Kinder dürfen mit diesem Gerät nicht spielen. Reinigung und Wartung durch den Benutzer darf nicht von unbeaufsichtigten Kindern durchgeführt werden.

Verwenden Sie das Gerät niemals zum Aufladen nicht wiederaufladbaren Batterien.

Zum Aufladen der Batterien darf ausschließlich das mit dem Gerät gelieferte Ladegerät verwendet werden.

Starten Sie niemals ein Fahrzeug ohne angeschlossene Batterie.

Gerät nicht verwenden, wenn die Netzleitung oder der Netzstecker beschädigt sind.

Verwenden Sie das Gerät nicht, wenn das Ladekabel beschädigt ist oder eine fehlerhafte Verbindung aufweist, da dies zu einem Kurzschluss der Batterie führen kann.

Laden Sie niemals eine eingefrorene oder beschädigte Batterie.

Das Gerät nicht abdecken.

Platzieren Sie das Gerät nicht in der Nähe einer Wärmequelle und bei dauerhaft hohen Temperaturen (über 50 °C) auf.

Explosionsgefahr oder Gefahr von Säurespritzern, wenn die Klemmen kurzgeschlossen werden oder der 12V-Booster an ein 24V-Fahrzeug, oder umgekehrt, angeschlossen wird.

Die automatische Funktionsweise und die Nutzungsbeschränkungen werden im Folgenden in dieser Gebrauchsanweisung erläutert.

Explosions- und Brandgefahr!
Beim Aufladen einer Batterie kann explosives Gas austreten.

- Flammen und Funken sind zu vermeiden. Nicht rauchen.
- Die elektrischen Kontaktoberflächen der Batterie müssen vor Kurzschlüssen geschützt werden.

Gefahr von Säurespritzern!

- Schutzbrillen und Schutzhandschuhe tragen.
- Bei Kontakt mit den Augen oder der Haut sofort mit Wasser spülen und unverzüglich einen Arzt heranziehen.

Anschließen / Trennen:

- Trennen Sie die Stromversorgung, bevor Sie Verbindungen zur Batterie herstellen oder trennen.
- Der nicht mit der Karosserie verbundene Batteriepol muss zuerst angeschlossen werden. Der andere Anschluss sollte am Fahrgestell, entfernt von der Batterie und der Kraftstoffleitung, erfolgen.
- Trennen Sie nach dem Startvorgang den Booster von der Batterie. Entfernen Sie zunächst die Verbindung zum Fahrgestell und schließlich die Verbindung zur Batterie.

Gerät der Schutzklasse II (Ladegerät).

Das Netzkabel kann nicht ausgetauscht werden. Wenn das Kabel beschädigt ist, sollte das Gerät entsorgt werden (Ladegerät).

Wartung:

- Alle Wartungsarbeiten müssen von qualifiziertem und geschultem Fachpersonal durchgeführt werden.
- Warnung! Vor Arbeiten am Gerät immer den Stecker aus der Netzsteckdose ziehen.
- Verwenden Sie niemals Lösungsmittel oder andere aggressive Reinigungsmittel.
- Reinigen Sie die Oberflächen des Gerätes mit einem trockenen Tuch.

DE

Vorschriften:

- Das Gerät entspricht den europäischen Richtlinien
- Die Konformitätserklärung finden Sie auf unserer Webseite.
- EAC-Konformitätszeichen (Eurasische Wirtschaftsgemeinschaft).
- Das Gerät entspricht den britischen Richtlinien und Normen. Die britische Konformitätserklärung finden Sie auf unserer Webseite (siehe Titelseite).
- Das Gerät entspricht den marokkanischenNormen.
- Die Konformitätserklärung Cم (CMIM) finden Sie auf unserer Webseite (siehe Titelseite).

Entsorgung:

- Dieses Gerät muss getrennt entsorgt werden. Nicht mit dem Hausmüll entsorgen.
- Die Batterie muss aus dem Gerät entfernt werden, bevor sie entsorgt wird.
- Die Batterie muss in einem geeigneten Recyclingsystem entsorgt werden.
- Vor dem Entfernen der Batterie muss das Gerät von der Stromversorgung getrennt werden.

LIEFERUMFANG

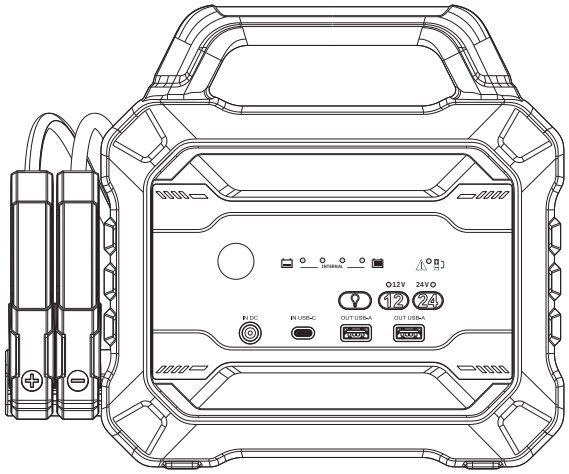

Booster

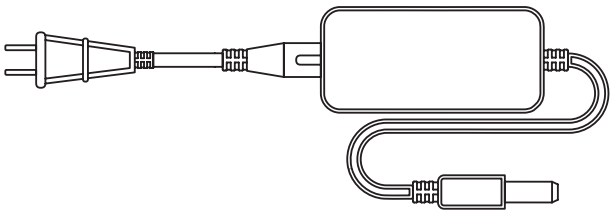

Ladegerät

PRO XXL	16.8 VDC - 3.8 A
12/24 V & PRO 12/24 V	29 VDC - 2 A

GERÄTESCHNITTSTELLE

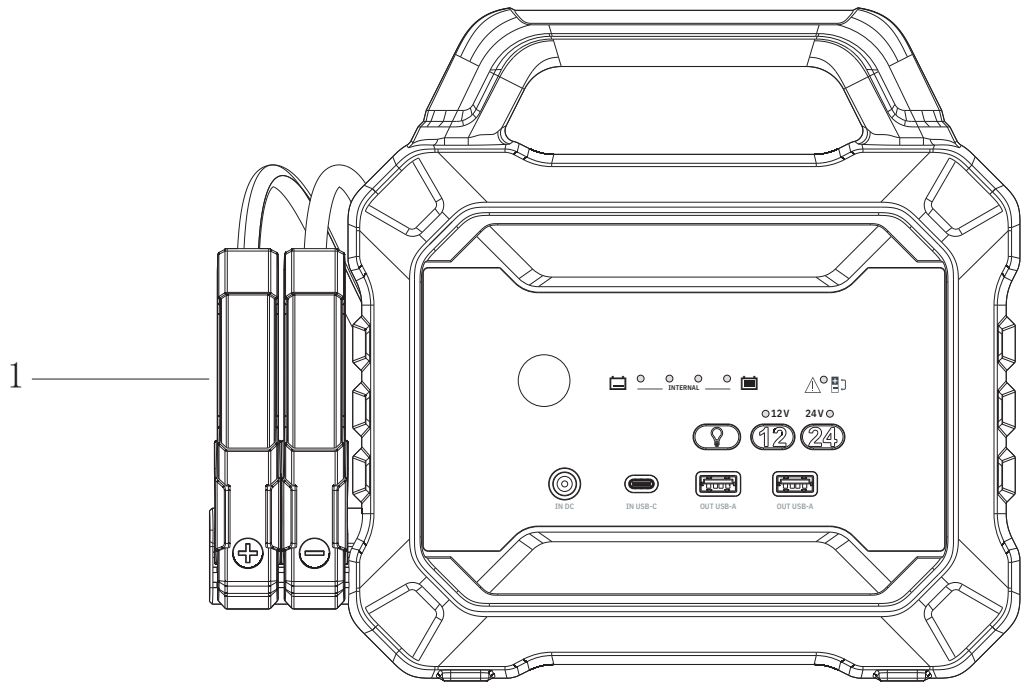

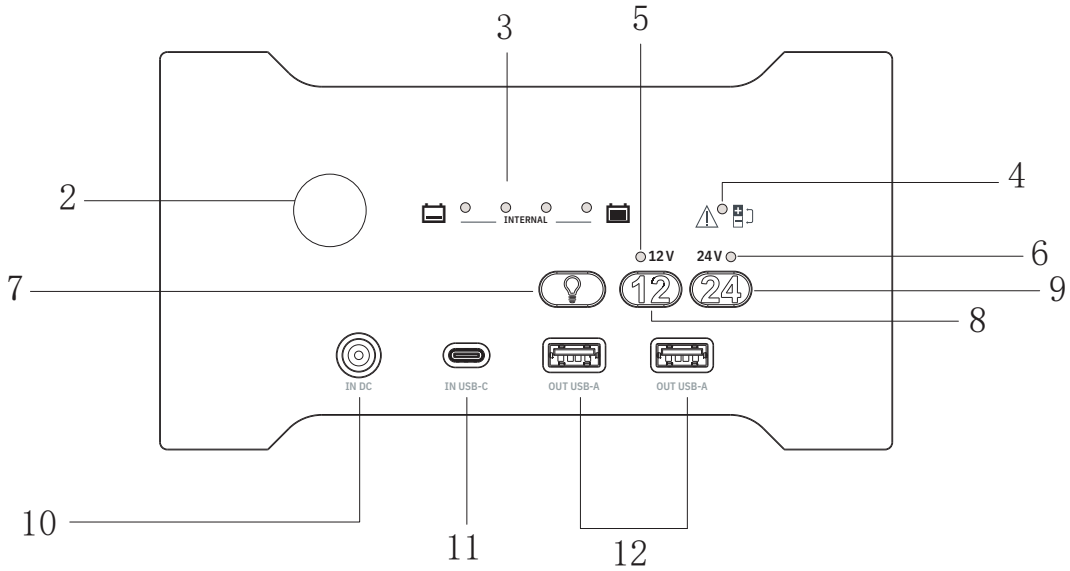

1	Starterklemmen
2	Leuchte
3	Ladeanzeigen für interne Batterie
4	Kontrollleuchte Fehler
5	LED 12-V-Modus aktiviert
6	LED 24-V-Modus aktiviert (nur bei 12/24-V-Modellen)
7	Taste zum Aktivieren der Leuchte
8	Taste 12-V-SOS-Modus
9	Taste 24-V-SOS-Modus (nur bei 12/24-V-Modellen)
10	Eingangsanschluss «IN DC» (PRO XXL : 16.8 VDC - 4 A, 12/24 V & PRO 12/24 V : 29 VDC - 5 A)
11	USB-C Eingangsanschluss
12	USB-A Ausgangsanschluss

LADEZUSTAND DER BATTERIE

Drücken Sie eine beliebige Taste. Die Anzeigen zeigen den Ladezustand der internen Batterie an.

Ladeanzeige	25 % blinkt	1 Leuchtbalken leuchtet	2 Leuchtbalken leuchten	3 Leuchtbalken leuchten	4 Leuchtbalken leuchten
Ladezustand	0 %	≤ 25%	≤ 50%	≤ 75%	≤ 100%

1. Während des Ladevorgangs leuchten die LEDs nacheinander auf.
2. Wenn die Batterie einen bestimmten Ladestand erreicht hat, leuchtet die entsprechende LED durchgehend und die nächste blinkt.
3. Die interne Batterie ist aufgeladen, wenn alle vier LEDs dauerhaft leuchten. Danach erlöschen alle LEDs, und zeigen damit an, dass der Ladevorgang abgeschlossen ist.

AUFLADEN DER INTERNEN BATTERIE

Idealerweise sollte das NOMAD POWER bei einer Temperatur > 10°C aufgeladen werden. Bei Temperaturen unter 0°C darf es nicht aufgeladen werden! Stellen Sie hierzu das NOMAD POWER für 1 Stunde in einen temperierten Raum, bevor Sie mit dem Aufladen beginnen..

Laden Sie das NOMAD POWER bei längerer Inaktivität alle 6 Monate zu 100% auf, um die Leistung intakt zu halten.

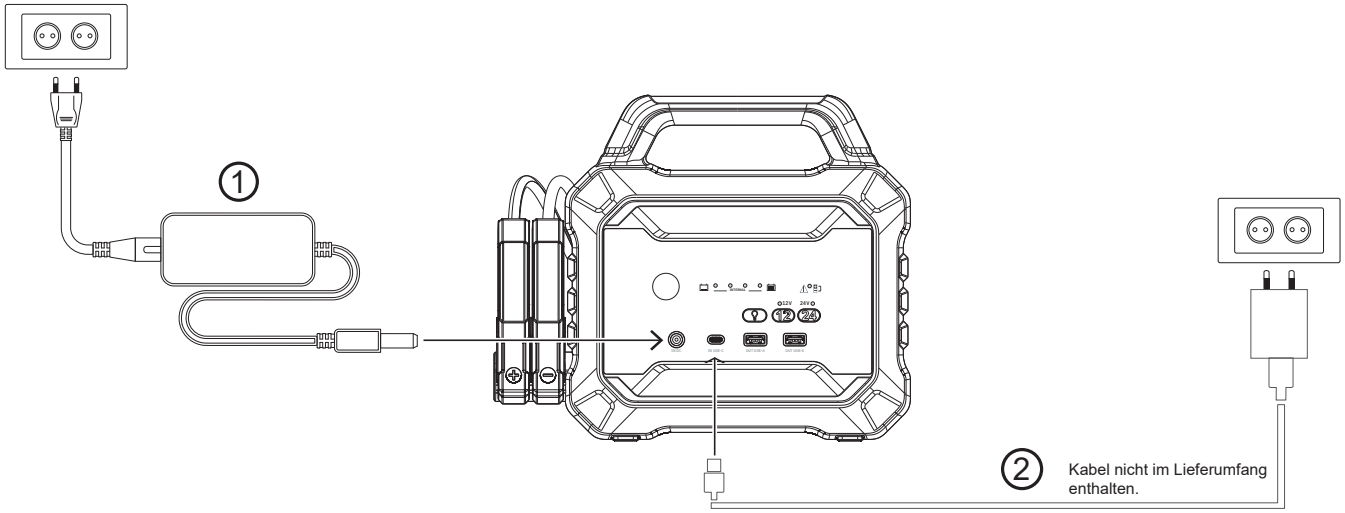

Der Booster ist mit zwei Eingangsanschlüssen ausgestattet: einen «IN DC» und einen USB-Typ-C-Eingangsanschluss.

1. **Standardaufladung**: Das «IN DC»-Ladegerät, das mit dem Booster geliefert wurde, an den «IN DC» Eingangsanschluss (10) anschließen.
2. **Aufladen über USB-Anschluss** (langsam): Verbinden Sie ein USB-C-Kabel (nicht im Lieferumfang enthalten) mit dem USB-C-Eingang des Boosters. Schließen Sie dann das andere Ende des Kabels an einen USB-Anschluss an, z. B. ein Ladegerät oder den USB-Anschluss eines Fahrzeugs.

Die beiden Eingangsanschlüsse erlauben kein gleichzeitiges Laden, der «IN DC»-Eingang hat Vorrang.

VERWENDUNG IM MODUS „BOOSTER“

Starten Sie mit diesem Booster keine Lithium-LiFePO4-Batterien, da es mit einer Lithium-Li-CoO2-Batterie ausgestattet ist, deren Spannung nicht kompatibel ist..

1. Drücken Sie eine beliebige Taste, um das Gerät einzuschalten und den Ladezustand der internen Batterie zu überprüfen. Um die Chancen auf einen erfolgreichen Start zu maximieren, muss der Booster zu 100 % aufgeladen sein.
2. Verbinden Sie die rote Klemme mit dem + Pol der Fahrzeugbatterie.
3. Verbinden Sie die schwarze Klemme mit dem - Pol der Fahrzeugbatterie.
4. Die LEDs für den 12-V- und 24-V-Modus leuchten auf und zeigen die Vorgehensweise an:

Zustand der Anzeige	Bedeutung	Vorgang
Eine der 12-V- oder 24-V-LED blinkt oder leuchtet dauerhaft.	Gute Verbindung.	Führen Sie den Startversuch durch.
Die Kontrollleuchten 12 V und 24 V blinken gleichzeitig.	Die Fahrzeugbatterie ist schwach, der Booster kann die Spannung der 12-V- oder 24-V-Batterie nicht erkennen.	Der SOS-Modus ist erforderlich. *SIEHE* Verwendung des SOS-Modus.
Keine Anzeige leuchtet.	Es wird keine Verbindung erkannt: 1. Schlechte Verbindung zwischen den Klemmen und den Batteriepolen. 2. La tension de la batterie du véhicule est extrêmement basse.	Stellen Sie sicher, dass die Verbindung zwischen den Klemmen und den Batteriepolen sauber und sicher ist. Wenn nach der Überprüfung der Verbindung und Klemmen beide LEDs erloschen sind, ist die Verwendung des SOS-MODUS erforderlich. *SIEHE* Verwendung des SOS-Modus.

Erst starten, wenn die Ladung ausreichend ist:. 3 LED-Ladebalken müssen mindestens leuchten.

NICHT mehr als 3-Mal hintereinander starten. Überhitzung kann das Gerät beschädigen. Warten Sie zwei Minuten zwischen jedem Versuch.

5. Entfernen Sie nach dem Start das Starterkabel von der Fahrzeugbatterie. Lassen Sie den Fahrzeugmotor laufen.

DE

VERWENDUNG DES SOS-MODUS

Mit der SOS-Funktion kann ein Start erzwungen werden, wenn die Fahrzeugbatterie zu schwach ist.. So ist es möglich, Fahrzeuge auch dann zu starten, wenn die Spannung ihrer Starterbatterie bei 0 V liegt..

Der SOS-Modus ist mit äußerster Vorsicht zu verwenden:.
Die Funktionen Kurzschluss- und Verpolungsschutz sind deaktiviert:
- Überprüfen Sie vor dem Anschließen unbedingt die Polarität der Batterie.
- Die Plus- und Minus-Klemmen der Batterie dürfen sich nicht berühren.

- Schließen Sie keine 12-V-Fahrzeugbatterie an, wenn der 24-V-SOS-Modus aktiviert ist.
- Schließen Sie keine 24-V-Fahrzeugbatterie an, wenn der 12-V-SOS-Modus aktiviert ist.
- In diesem Modus wird ein sehr hoher Strom verwendet, der bei unsachgemäßem Gebrauch zu Funkenflug und starker Hitzeentwicklung führen kann.
- Wenn Sie sich über die Spannung der Fahrzeugbatterie nicht sicher sind: 12 oder 24 V, fragen Sie eine Fachkraft.
- Wenn Sie sich bei der Verwendung dieses Modus nicht sicher sind, wenden Sie sich an eine Fachkraft.

SOS-Arbeitsmodus

1. Achten Sie auf die richtige Polarität der Klemmen (rote Klemme an den +Pol und schwarze Klemme an den -Pol der Batterie).
2. Batteriespannung identifizieren: 12 oder 24 V und drücken Sie dann lange (> 2 s) auf die Taste für den entsprechenden Modus.
3. Die 12-V- oder 24-V-LED leuchtet dauerhaft, der SOS-Modus ist aktiviert.
4. Bei den Modellen Nomad Power Pro XXL und Nomad Power Pro 12/24 V: Versuchen Sie innerhalb von 2 Minuten, das Fahrzeug zu starten.
Beim Modell Nomad Power 12/24 V: Versuchen Sie innerhalb der folgenden Minute, das Fahrzeug zu starten.

Anmerkung: Der SOS-Modus ist bei den Modellen Nomad Power Pro XXL und Nomad Power Pro 12/24 V nur 2 Minuten lang aktiv, beim Modell Nomad Power 12/24 V nur eine Minute lang. Nach Ablauf dieser Zeit wird das Gerät zurückgesetzt. Der Vorgang muss von vorne begonnen werden.

VERWENDUNG DES POWER BANK-MODUS

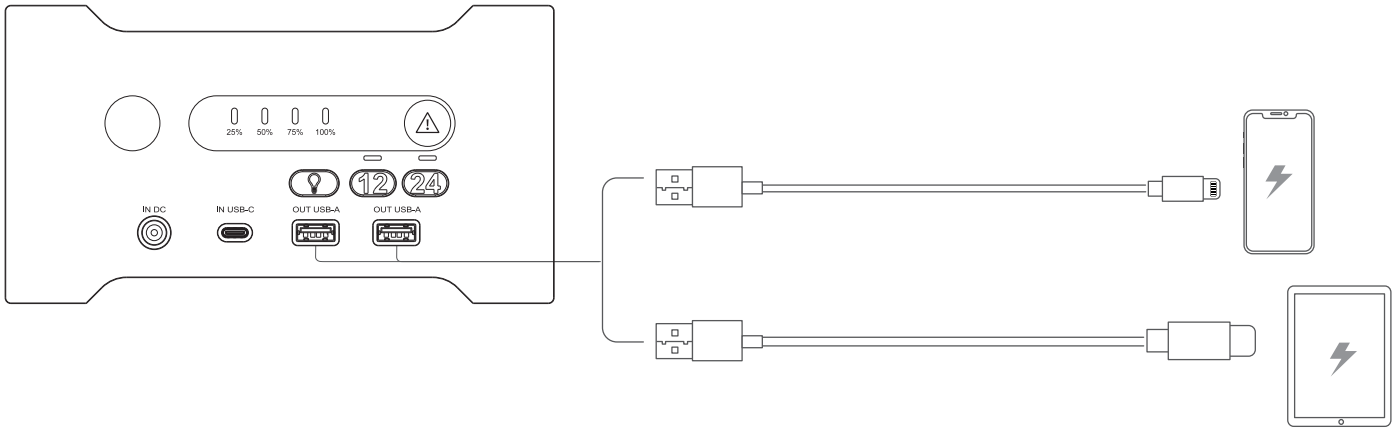

Dieser Booster verfügt über zwei USB-A-Ausgangsanschlüsse, die sich ideal zum Aufladen von tragbaren elektronischen Geräten wie Smartphones, Tablets usw. eignen.
1. Verbinden Sie das/die Gerät(e) mithilfe eines geeigneten USB-Ladekabels (nicht im Lieferumfang enthalten) mit dem/den USB-Ausgangsanschluss(en).
2. Drücken Sie eine beliebige Taste, um das Gerät einzuschalten und die USB-Stromversorgung zu aktivieren.

FUNKTION DER LEUCHTEN.

Drücken Sie die Taste 💡, um die Beleuchtung zu aktivieren. Drücken Sie die Taste erneut, um zwischen den Beleuchtungsmodi zu wechseln: 100% ➔ Blinklicht ➔ SOS ➔ Aus.

Analyse	Ursachen	Behebung
Die Fehleranzeige leuchtet dauerhaft.	Die Polarität umkehren.	Überprüfen Sie die Verbindung der Klemmen an die Batterie.
Das Gerät kann nicht aktiviert werden.	Der Überlastungsschutz kann aktiviert sein.	Laden Sie das Gerät erneut auf. Wenn das Gerät immer noch nicht aktiviert werden kann, wenden Sie sich an Ihren Fachhändler.
Das Gerät lädt nicht.	Das AC-Ladegerät oder der USB-Anschluss wird nicht mit Strom versorgt.	Tauschen Sie das AC-Ladegerät aus oder schließen Sie das USB-Kabel an einen anderen USB-Anschluss an.
	Das USB-Kabel ist defekt.	Ersetzen Sie das USB-Kabel. Wenn das Gerät immer noch nicht aufgeladen werden kann, wenden Sie sich an Ihren Fachhändler.
Die 12-V-Leuchte blinkt oder leuchtet, aber der Booster kann das Fahrzeug nicht starten.	1. Die Fahrzeugbatterie hat eine Spannung von 24 V, ihre Spannung ist jedoch auf 12 V gesunken. 2. Mechanisches Fahrzeugproblem.	Stellen Sie sicher, dass die Fahrzeugbatterie 24 V hat, wenn ja, verwenden Sie den SOS-Modus bei 24 V.
Die rote Fehleranzeige blinkt.	Der Überhitzungsschutz ist aktiviert.	Stellen Sie die Nutzung des Geräts ein und warten Sie, bis es abgekühlt ist.
Die Anzeigen 25% / 50% / 75% blinken gleichzeitig, wenn das Gerät aufgeladen wird.	Die Innentemperatur der Batterie ist zu niedrig, das Aufladen ist nicht zulässig.	Lassen Sie das Gerät in einem Raum mit Raumtemperatur stehen und laden Sie sie erst auf, wenn sich die interne Batterie erwärmt hat.
Die Anzeigen 25% / 50% oder 50% / 75% blinken gleichzeitig, wenn das Gerät aufgeladen wird.	Das AC-Ladegerät ist nicht Original-Ladegerät und ist nicht mit dem Booster kompatibel.	Verwenden Sie ein geeignetes Ladegerät, um das Gerät aufzuladen.
Die 25%-Anzeige blinkt schnell.	Die interne Batterie ist defekt.	Wenden Sie sich an Ihren Fachhändler, wenn das Gerät noch unter Garantie steht, oder ersetzen Sie es.

GARANTIE

Die Garantie deckt alle Defekte oder Herstellungsfehler für 2 Jahre ab dem Kaufdatum (Teile und Arbeitszeit).

Die Garantieleistung erfolgt nicht bei Defekten, die entstehen durch:
• Transportschäden.
• Normalen Verschleiß von Teilen (Bsp. : Kabel, Klemmen, usw.).
• Schäden durch unsachgemäßen Gebrauch (fehlerhafte Stromversorgung, Sturz, Demontage).
• Umgebungsbedingte Ausfälle (Verschmutzung, Rost, Staub).

Bei einem Ausfall schicken Sie das Gerät an Ihren Händler zurück und legen Folgendes bei:
- einen mit Datum versehenen Kaufnachweis (Quittung, Rechnung ...)
- Eine Fehlerbeschreibung.

INSTRUCCIONES DE SEGURIDAD

Este manual de instrucciones contiene indicaciones sobre el funcionamiento de su aparato y las precauciones que debe tomar para su seguridad. Lea atentamente este manual antes de utilizar el aparato por primera vez y guárdelo en un lugar seguro para futuras consultas. Estas instrucciones deben leerse y entenderse bien antes de cualquier operación. No debe realizarse ninguna modificación o mantenimiento que no se indique en el manual. El fabricante no se hará responsable de ningún daño personal o material causado por un uso no conforme a las instrucciones de este manual. En caso de problema o duda, consulte a una persona cualificada para manejar correctamente el aparato. Este aparato debe utilizarse únicamente para arrancar y/o alimentar dentro de los límites indicados en el aparato y en el manual. Deben respetarse las instrucciones de seguridad. El fabricante no se hace responsable de un uso inadecuado o peligroso.

Aparato destinado a un uso en interiores. No debe exponerse a la lluvia.

Este aparato puede ser utilizado por niños de al menos 8 años de edad y por personas con capacidades físicas, sensoriales o mentales reducidas o sin experiencia o conocimiento, si están correctamente supervisados o si se les han dado instrucciones relativas al uso seguro del aparato y si se han comprendido los riesgos que conlleva. Los niños no deben jugar con el aparato. La limpieza y el mantenimiento por parte del usuario no deben ser realizados por niños sin supervisión.

No debe utilizarse en ningún caso para cargar pilas o baterías no recargables.

Utilice exclusivamente el cargador suministrado con el aparato para recargar las baterías.

Nunca arranque un vehículo sin batería.

No utilice el aparato si el cable de alimentación o el enchufe están dañados.

No utilice el aparato si el cable de carga está dañado o presenta un defecto de montaje, para evitar cualquier riesgo de cortocircuito de la batería.

Nunca cargue una batería congelada o dañada.

No cubra el aparato.

No coloque el aparato cerca de fuentes de calor ni a temperaturas elevadas de forma prolongada (superiores a 50 °C).

Riesgo de explosión o proyección de ácido en caso de cortocircuito de las pinzas o de conexión del booster de 12 V a un vehículo de 24 V o viceversa.

El modo de funcionamiento automático y las restricciones de uso se explican a continuación en este manual de instrucciones.

¡Peligro de explosión e incendio!
Una batería en carga puede emitir gases explosivos.

- Evite las llamas y las chispas. No fume.
- Proteja las superficies de contacto eléctrico de la batería contra cortocircuitos.

¡Riesgo de proyección de ácido!

- Use gafas y guantes protectores.
- En caso de contacto con los ojos o la piel, enjuague inmediatamente con agua y consulte a un médico sin demora.

Conexión/desconexión:

- Desconecte la alimentación antes de conectar o desconectar las conexiones de la batería.
- El borne de la batería no conectado al chasis debe conectarse primero. La otra conexión debe realizarse en el chasis, lejos de la batería y del conducto de combustible.
- Después de la operación de arranque, desconecte el booster. En primer lugar, retire la conexión del chasis y, por último, la conexión de la batería, en el orden indicado.

Aparato de clase II (cargador).

El cable de alimentación no puede sustituirse. Si el cable está dañado, el aparato debe desecharse (cargador).

Mantenimiento:

- El mantenimiento solo debe ser realizado por una persona cualificada.
- ¡Advertencia! Desenchufe siempre el enchufe de la toma de corriente antes de realizar cualquier trabajo en el aparato.
- No utilice en ningún caso disolventes u otros productos de limpieza agresivos.
- Limpie las superficies del aparato con un paño seco.

Normativa:

- Aparato conforme a las directivas europeas
- La declaración de conformidad está disponible en nuestro sitio web.
- Marca de conformidad EAC (Comunidad Económica Euroasiática).

ES

- Material conforme a los requisitos británicos.
  La declaración de conformidad británica está disponible en nuestro sitio web (ver en la portada).
- Material conforme a las normas marroquíes.
- La declaración Cم (CMIM) de conformidad está disponible en nuestro sitio web (véase la portada).

Desecho:

- Este material está sujeto a recogida selectiva. No lo tire en un cubo de basura doméstico.
- La batería debe retirarse del aparato antes de desecharlo.
- La batería debe depositarse en un centro de reciclaje adecuado.
- Es imprescindible desconectar el aparato de la red eléctrica antes de retirar la batería.

CONTENIDO DEL PACK

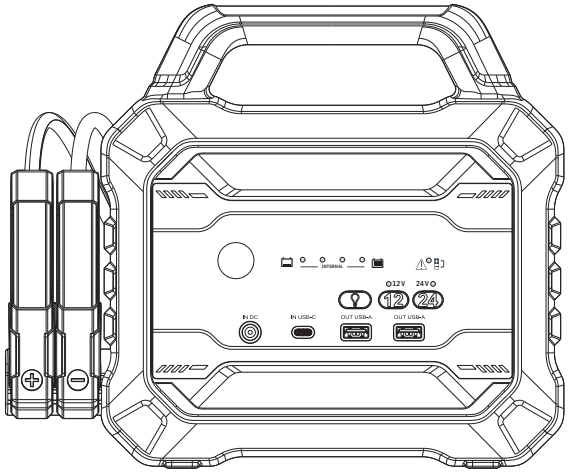

Booster

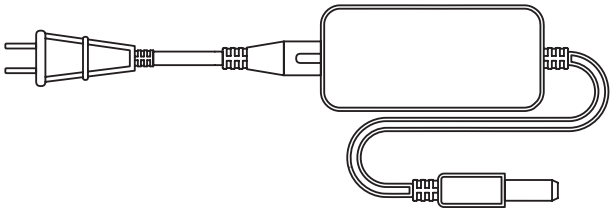

Cargador

PRO XXL	16.8 VDC - 3.8 A
12/24 V & PRO 12/24 V	29 VDC - 2 A

INTERFAZ DEL PRODUCTO

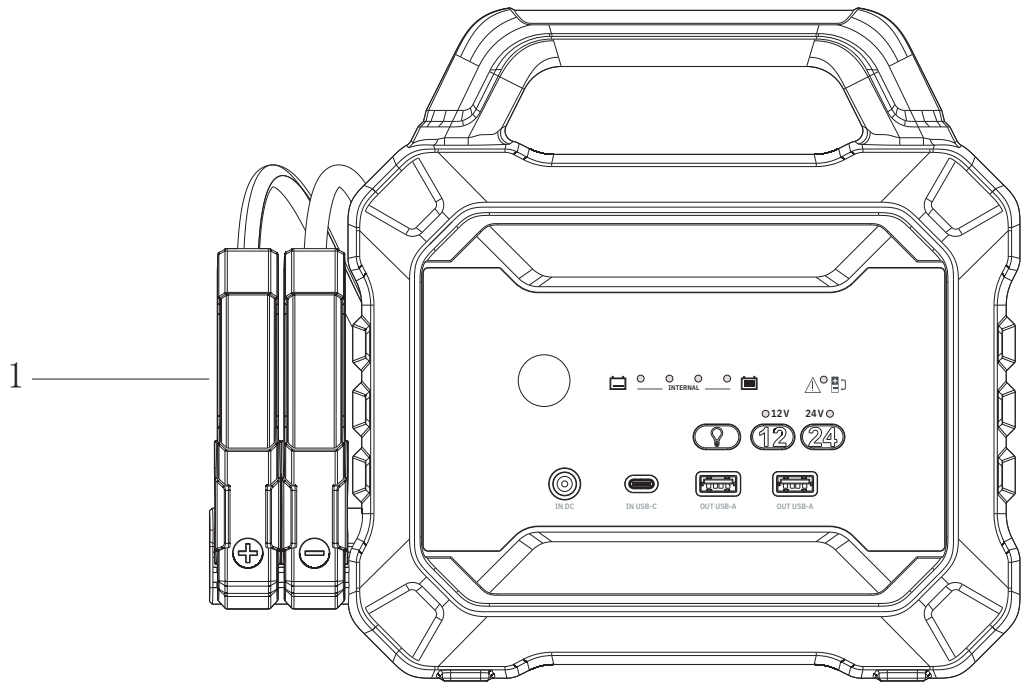

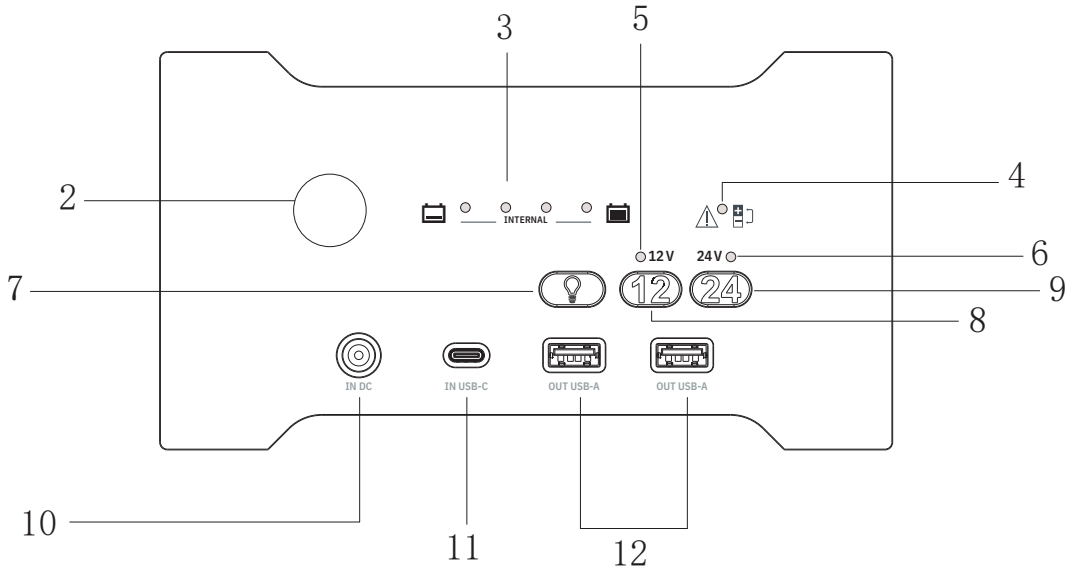

1	Pinzas de arranque
2	Lámpara
3	Indicadores de carga de la batería interna
4	Indicador de avería
5	LED modo 12 V activado
6	LED modo 24 V activado (sólo modelos de 12/24 V)
7	Botón de activación de la lámpara
8	Botón modo SOS 12 V
9	Botón modo SOS 24 V (sólo modelos de 12/24 V)
10	Puerto de entrada «IN DC» (PRO XXL : 16,8 VCC - 4 A, 12/24 V & PRO 12/24 V : 29 VCC - 5 A)
11	Puerto de entrada USB-C
12	Puertos de salida USB-A

ESTADO DE CARGA DE LA BATERÍA

Pulse cualquier botón. Los indicadores luminosos muestran el estado de carga de la batería interna.

Indicador de carga	25% parpadeante	1 indicador encendido	2 indicadores encendidos	3 indicadores encendidos	4 indicadores encendidos
Nivel de carga	0 %	≤ 25%	≤ 50%	≤ 75%	≤ 100%

1. Durante la carga, los LED se encienden uno a uno.
2. Cuando la batería alcanza un nivel de carga, el LED correspondiente se queda fijo y el siguiente parpadea.
3. La batería interna está cargada cuando los 4 indicadores LED permanecen fijos. A continuación, todos los indicadores LED se apagan, lo que indica que la carga ha finalizado.

CARGA DE LA BATERÍA INTERNA

Es preferible recargar el Nomad Power a una temperatura > 10 °C. Por debajo de 0 °C, no recargue el dispositivo; coloque el Nomad Power en un lugar templado durante 1 hora antes de iniciar la recarga.

Recargue el NOMAD POWER al 100 % cada 6 meses en caso de inactividad prolongada para mantener su rendimiento intacto.

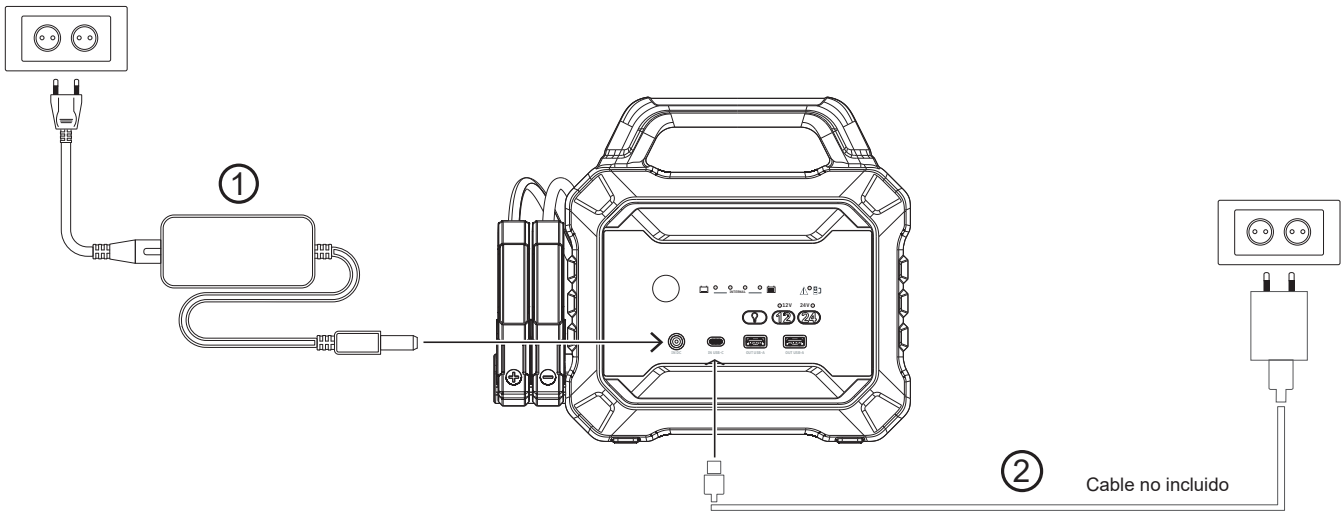

El booster está diseñado con dos puertos de entrada: un puerto de entrada «IN DC» y un puerto de entrada USB tipo C.

1. **Carga estándar:** conecte el cargador, suministrado con el booster, al puerto de entrada «IN DC» (10).
2. **Carga a través del puerto USB (lenta):** conecte un cable USB tipo C (no incluido) al puerto de entrada USB-C del booster. A continuación, conecte el otro extremo del cable a un puerto USB, por ejemplo, un cargador de pared o la toma USB de un vehículo.

Los dos puertos de entrada no permiten cargar al mismo tiempo, la entrada «IN DC» tiene prioridad.

USO EN MODO BOOSTER

No arranque una batería de litio LiFePO4 con este arrancador, ya que está equipado con una batería de litio LiCoO2 cuya tensión no es compatible.

1. Pulse cualquier botón para encender el dispositivo y compruebe el estado de carga de la batería interna. Para optimizar al máximo las posibilidades de éxito del arranque, el arrancador debe estar cargado al 100 %.
2. Conecte la pinza roja al borne + de la batería del vehículo.
3. Conecte la pinza negra al borne - de la batería del vehículo.
4. Los indicadores luminosos de los modos 12 V y 24 V se encienden e indican el procedimiento a seguir:

Estado de los indicadores	SIGNIFICACIÓN	Acción
Uno de los indicadores de 12 V o 24 V parpadea o está fijo.	Conexión correcta.	Intente arrancar el vehículo.
Los indicadores luminosos de 12 V y 24 V parpadean al mismo tiempo.	La batería del vehículo está baja, el booster no puede identificar la tensión de la batería de 12 V o 24 V.	Es necesario el modo SOS. *Véase el uso en modo SOS.*
No se enciende ningún indicador luminoso.	No se detecta ninguna conexión: 1. Conexión incorrecta entre las pinzas y los bornes de la batería. 2. La tension de la batterie du véhicule est extrêmement basse.	Compruebe que la conexión entre las pinzas y los bornes de la batería es limpia y sólida. Si, después de comprobar que las pinzas están bien conectadas, los dos indicadores están apagados, es necesario utilizar el modo SOS. *Véase el uso en modo SOS.*

No arranque hasta que el nivel de carga sea suficiente: deben estar encendidos al menos 3 indicadores de carga.

NO arranque más de 3 veces seguidas. Esto podría dañar el dispositivo en caso de sobrecalentamiento. Deje dos minutos entre cada intento.

5. Una vez arrancado el vehículo, retire el cable de arranque de la batería del vehículo. Deje el motor del vehículo en marcha.

ES

USO EN MODO SOS

La función SOS permite forzar el arranque cuando la batería del vehículo está demasiado baja. De este modo, es posible arrancar vehículos incluso cuando la tensión de su batería de arranque es de 0 V.

El modo SOS debe utilizarse con extrema precaución:
Las funciones de protección contra chispas y contra la inversión de polaridad están desactivadas:
- Compruebe bien la polaridad de la batería antes de proceder a la conexión.
- Las pinzas positiva y negativa de la batería no deben entrar en contacto.

- No conecte un vehículo de 12 V si el modo SOS de 24 V está activado
- No conecte un vehículo de 24 V si el modo SOS de 12 V está activado.
- Este modo utiliza una corriente muy alta, que puede provocar chispas y un fuerte calor en caso de uso incorrecto.
- En caso de duda sobre el voltaje de la batería del vehículo: 12 o 24 V, consulte a un profesional.
- En caso de duda sobre el uso de este modo, solicite la ayuda de un profesional.

Modo de funcionamiento

1. Asegúrese de que la polaridad de las pinzas es correcta (pinza roja en el borne + y pinza negra en el borne - de la batería).
2. Identifique la tensión de la batería: 12 o 24 V, y pulse prolongadamente (> 2 s) el botón del modo correspondiente.
3. El indicador luminoso de 12 V o 24 V se enciende de forma fija y se activa el modo SOS.
4. Para los modelos Nomad Power Pro XXL y Nomad Power Pro 12/24 V: Intenta arrancar en un plazo de 2 minutos. Para el modelo Nomad Power 12/24 V: Intenta arrancar en el minuto siguiente.

Nota: El modo SOS solo permanece activo durante 2 minutos en los modelos Nomad Power Pro XXL y Nomad Power Pro 12/24 V, y durante un minuto en el modelo Nomad Power 12/24 V. Una vez transcurrido este tiempo, el producto se reinicia. Es necesario volver a iniciar el procedimiento desde el principio.

USO EN MODO POWER BANK

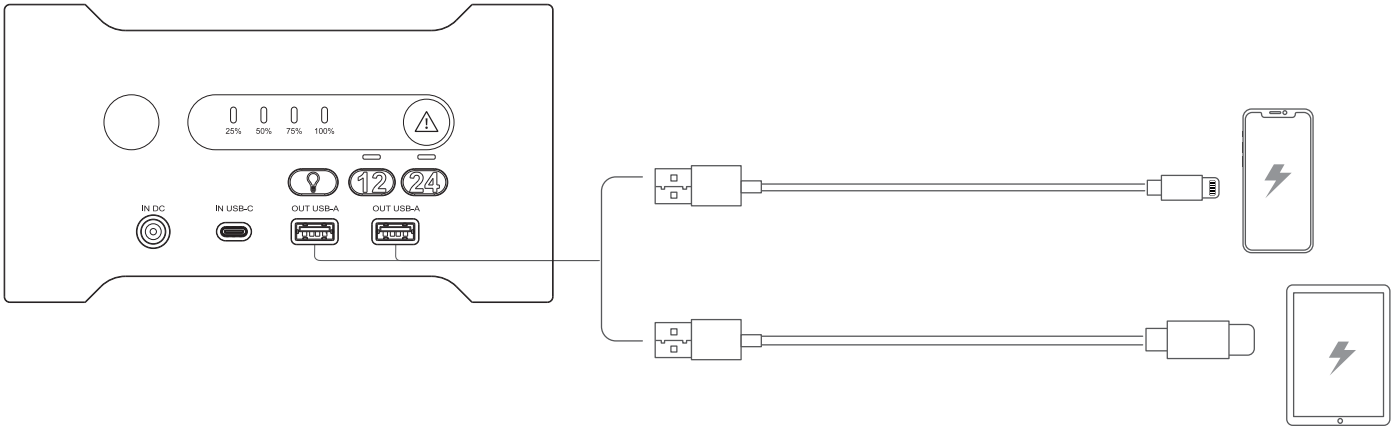

Este arrancador está equipado con dos puertos de salida USB-A, ideales para recargar dispositivos electrónicos portátiles, como smartphones, tabletas, etc.
1. Conecte el dispositivo o dispositivos a los puertos de salida USB con un cable de carga USB adecuado (no incluido).
2. Pulse cualquier botón para encender el dispositivo y activar la alimentación USB.

FUNCIÓN LÁMPARA

Pulse el botón para activar la iluminación. Vuelva a pulsar el botón para cambiar de modo de iluminación: 100% ➔ Estroboscópico ➔ SOS ➔ Off

TROUBLESHOOTING

Análisis	Causas	Solución
El indicador de avería está fijo.	Inversión de polaridad.	Compruebe la conexión de las pinzas a la batería.
No se puede activar el dispositivo.	Es posible que se haya activado la protección contra sobrecargas.	Recargue el dispositivo. Si sigue sin poder activarlo, póngase en contacto con su distribuidor.
El dispositivo no se carga.	El cargador de AC o el puerto USB no reciben alimentación.	Sustituya el cargador de AC o conecte el cable USB a otro puerto USB.
	El cable USB está defectuoso.	Remplacer le câble USB. Si sigue sin poder cargar el aparato, póngase en contacto con su distribuidor.
El indicador luminoso de 12 V parpadea o permanece encendido, pero el booster no consigue arrancar el vehículo.	1. La batería del vehículo es de 24 V, pero su tensión ha bajado a 12 V. 2. Problema mecánico del vehículo.	Asegúrese de que la batería del vehículo es de 24 V. Si es así, utilice el modo SOS en 24 V.
El indicador de avería rojo parpadea.	La protección contra sobrecalentamiento está activada.	Deje de utilizar el dispositivo y espere a que se enfríe.
Los indicadores 25 % / 50 % / 75 % parpadean al mismo tiempo durante la recarga del dispositivo.	La temperatura interna de la batería es demasiado baja, no se puede recargar.	Deje el dispositivo en una habitación a temperatura ambiente y no lo recargue hasta que la batería interna se haya calentado.
Los indicadores 25 % / 50 % o 50 % / 75 % parpadean juntos durante la recarga del dispositivo.	El cargador de AC no es original y no es compatible con el booster.	Utilice un cargador adecuado para cargar el dispositivo.
El indicador 25 % parpadea rápidamente.	La batería interna está averiada.	Póngase en contacto con su distribuidor si el dispositivo aún está en garantía, o sustitúyalo.

GARANTÍA

La garantía cubre todos los defectos o vicios de fabricación durante 2 años, a partir de la fecha de compra (piezas y mano de obra).

La garantía no cubre:
• Cualquier otro daño debido al transporte.
• El desgaste normal de las piezas (por ejemplo : cables, pinzas, etc.).
• Incidentes debidos a un mal uso (error de alimentación, caída, desmontaje).
• Averías relacionadas con el entorno (contaminación, óxido, polvo).

En caso de avería, devuelva el aparato a su distribuidor, adjuntando:
- un justificante de compra fechado (ticket de caja, factura...)
- una nota explicativa de la avería.

УКАЗАНИЯ ПО БЕЗОПАСНОСТИ

Данное руководство пользователя содержит информацию об эксплуатации прибора и мерах предосторожности, которые необходимо предпринять для обеспечения собственной безопасности. Пожалуйста, внимательно прочитайте это руководство перед первым использованием и храните в надежном месте для дальнейшего использования. Перед началом работы необходимо прочитать и понять эти инструкции. Запрещается производить любые изменения или техническое обслуживание, не указанные в руководстве. Производитель не несет ответственности за травмы или материальный ущерб, нанесенный в результате использования, не соответствующего инструкциям данного руководства. В случае возникновения каких-либо проблем или неясностей обратитесь к специалисту, имеющему квалификацию для правильного обращения с прибором. Данное устройство можно использовать для запуска и/или питания только в пределах, указанных на устройстве и в руководстве. Необходимо соблюдать правила техники безопасности. В случае неправильного или опасного использования производитель не несет ответственности.

Этот прибор предназначен для использования внутри помещений. Он не должен подвергаться воздействию дождя.

Данным прибором могут пользоваться дети не моложе 8 лет, а также лица с ограниченными физическими, сенсорными или умственными способностями или с недостаточным опытом или знаниями, если они находятся под надлежащим присмотром или если они получили инструкции по безопасному использованию прибора и если они понимают связанные с ним риски. Дети не должны играть с прибором. Чистка и обслуживание не должны проводиться детьми без присмотра.

Ни в коем случае не используйте его для зарядки неперезаряжаемых батарей.

Для зарядки аккумуляторов используйте только зарядное устройство, поставляемое вместе с устройством.

Никогда не запускайте автомобиль без аккумулятора.

Не используйте прибор, если поврежден шнур питания или вилка.

Чтобы избежать риска короткого замыкания аккумулятора, не используйте прибор, если кабель для зарядки поврежден или неправильно собран.

Никогда не заряжайте замерзший или поврежденный аккумулятор.

Не накрывайте прибор.

Не ставьте прибор рядом с источником тепла или при постоянно высокой температуре (выше 50°C).

Опасность взрыва или выброса кислоты при коротком замыкании зажимов или при подключении бустера 12 В к автомобилю 24 В или наоборот.

Автоматический режим работы и ограничения, действующие при его использовании, описаны ниже в данной инструкции по эксплуатации.

Опасность взрыва и пожара!

Заряженная батарея может выделять взрывоопасные газы.

- Избегайте пламени и искр. Не курите.
- Защитите электрические контактные поверхности батареи от короткого замыкания.

Опасность разбрызгивания кислоты!

- Надевайте защитные очки и перчатки.

- В случае попадания в глаза или на кожу немедленно промойте водой и немедленно обратитесь к врачу.

Подсоединение / отсоединение :

- Отключите электропитание, прежде чем подключать или отключать соединения батареи.

- Сначала необходимо подключить клемму аккумулятора, не соединенную с шасси. Другое соединение должно быть выполнено на шасси, вдали от аккумулятора и топливной трубки.
- После запуска отсоедините бустер. Сначала отсоедините подсоединение к шасси, а затем разъем батареи, в указанном порядке.

Устройство класса II (зарядное устройство).

Кабель питания не подлежит замене. Если кабель поврежден, прибор необходимо утилизировать (зарядное устройство).

Обслуживание:

- Техническое обслуживание должно выполняться только квалифицированным специалистом.

- Внимание! Перед выполнением любых работ с прибором всегда вынимайте сетевую вилку из розетки.
- Очистите поверхности прибора сухой тканью.

RU

Правила :

- Аппарат соответствует директивам Евросоюза.
- Декларация о соответствии есть в наличии на нашем сайте.
- Знак соответствия EAC (Евразийское экономическое сообщество).
- Материал соответствует требованиям Великобритании. Декларация о соответствии Великобритании доступна на нашем сайте (см. основную страницу).
- Оборудование, соответствующее марокканским стандартам.
- Cم (CMIM) можно найти на нашем сайте (см. обложку).

Утилизация :

- Это оборудование подлежит переработке. Не выбрасывайте его в домашний мусоропровод.

Перед утилизацией батарею необходимо извлечь из прибора.
Батарея должна быть утилизирована в соответствующем пункте переработки.
Перед извлечением аккумулятора необходимо отключить прибор от сети.

СОДЕРЖАНИЕ УПАКОВКИ

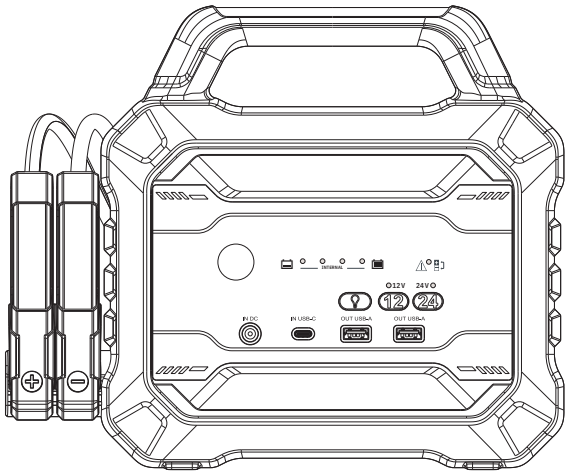

Бустер

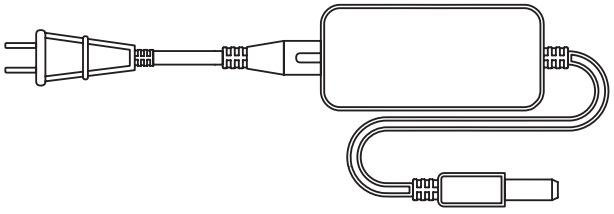

Зарядное устройство

PRO XXL	16.8 VDC - 3.8 A
12/24 V & PRO 12/24 V	29 VDC - 2 A

ИНТЕРФЕЙС ПРОДУКТА

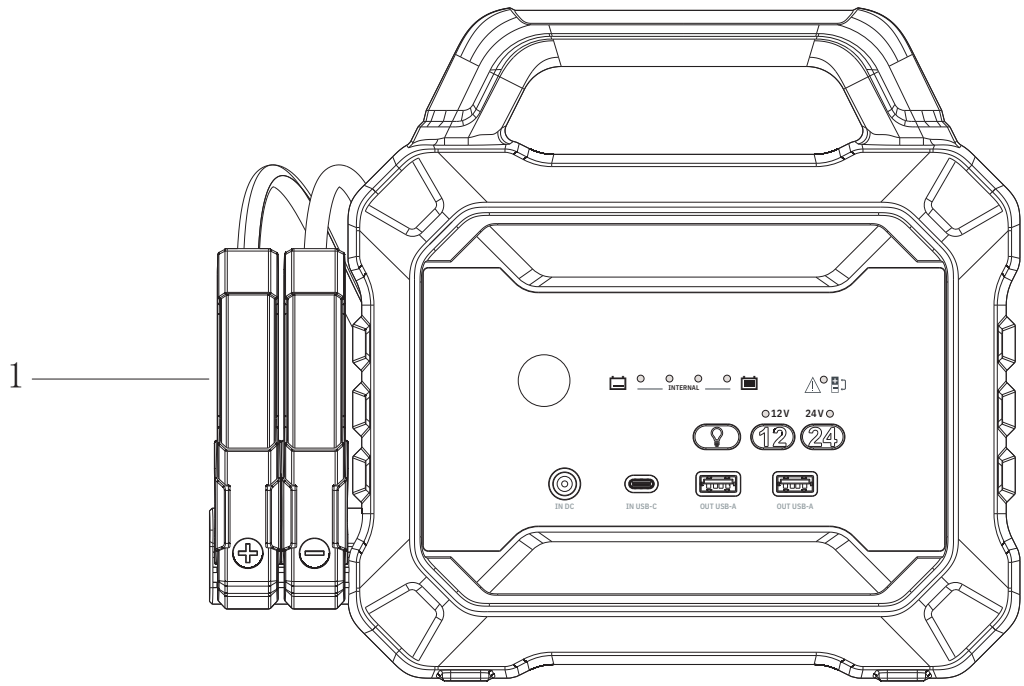

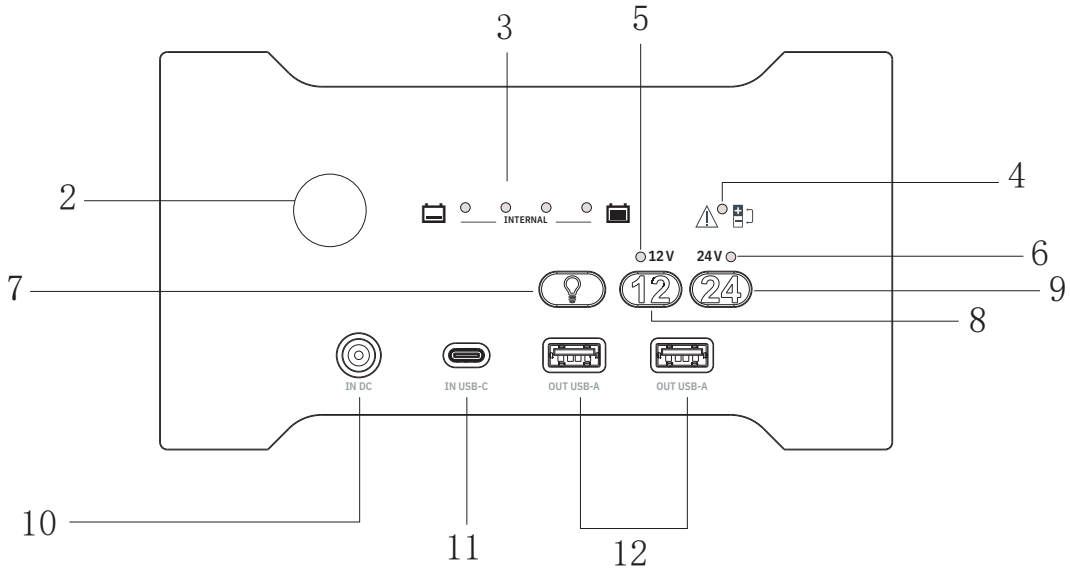

1	Зажимы стартера
2	Лампа
3	Внутренние индикаторы заряда батареи
4	Индикатор неисправности
5	Светодиод режима 12 В включен
6	Светодиод режима 24 В включен (только модели 12/24 В)
7	Кнопка включения лампы
8	Кнопка режима SOS 12 В
9	Кнопка режима SOS 24 V (только модели 12/24 В)
10	Входной порт «IN DC» (PRO XXL : 16.8 VDC - 4 A, 12/24 V & PRO 12/24 V : 29 VDC - 5 A)
11	Входной порт USB-C
12	Выходные порты USB-A

RU

СОСТОЯНИЕ ЗАРЯДА БАТАРЕИ

Нажмите любую кнопку. Светодиодные индикаторы показывают уровень заряда внутренней батареи.

Индикатор заряда	25% индикатор	1 индикаторная лампочка включён	2 индикатора включено	3 индикатора включено	4 индикатора включено
Уровень зарядки	0 %	≤ 25%	≤ 50%	≤ 75%	≤ 100%

1. Во время зарядки светодиоды загораются один за другим.
2. Когда батарея достигает определенного уровня заряда, соответствующий светодиод становится постоянным, а следующий мигает.
3. Внутренняя батарея заряжена, когда 4 светодиода становятся постоянными. Затем все индикаторы погаснут, что свидетельствует о завершении зарядки.

ЗАРЯДКА ВНУТРЕННЕЙ БАТАРЕИ

Предпочтительно заряжать NOMAD POWER при температуре > 10°C. Не заряжайте устройство при температуре ниже 0°C. Перед зарядкой поместите NOMAD POWER в помещение с умеренной температурой на 1 час.

Если устройство NOMAD POWER долгое время находилось в нерабочем состоянии, заряжайте его до 100% каждые 6 месяцев, чтобы сохранить его работоспособность.

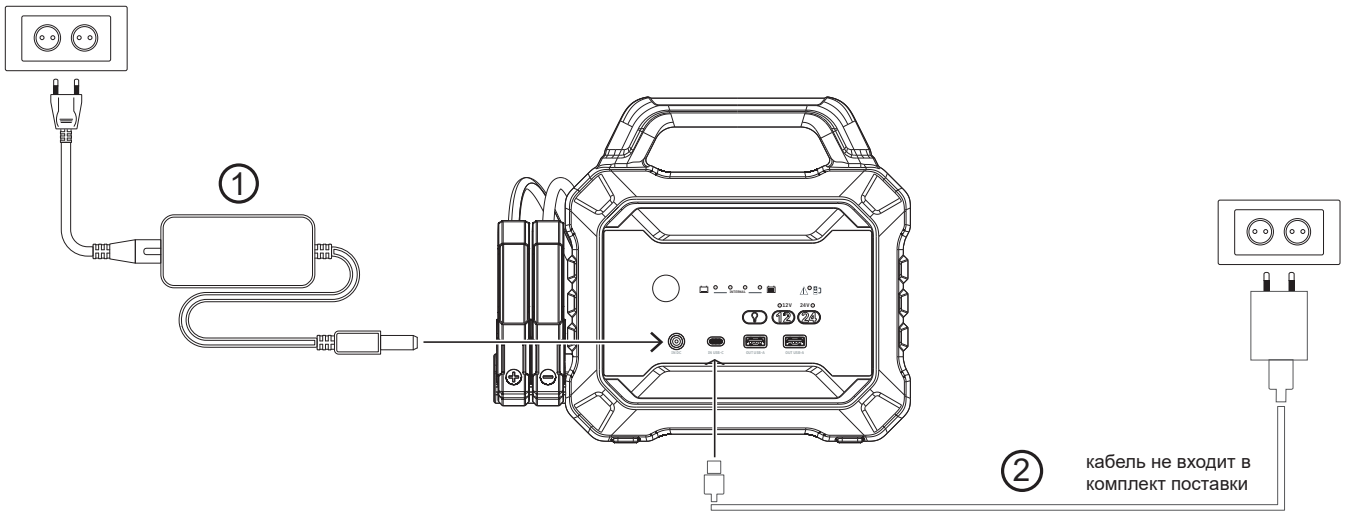

Бустер имеет два входных порта: входной порт «IN DC» и входной порт USB Type-C.

1. Стандартная зарядка : подключите зарядное устройство постоянного тока, поставляемое вместе с бустером, к входному порту «IN DC» (10).

2. Зарядка через порт USB (медленно) : подключите кабель USB Type-C (не входит в комплект) к входному порту USB-C на бустере. Затем подключите другой конец кабеля к порту USB, например, к настенному зарядному устройству или разъему USB в автомобиле.

Два входных порта не позволяют заряжать устройство одновременно; приоритет имеет вход «IN DC» постоянного тока.

ИСПОЛЬЗОВАНИЕ В РЕЖИМЕ БУСТЕРА

Не запускайте литиевую батарею LiFePO4 с помощью этого бустера, так как он оснащен литиевой батареей LiCoO2, напряжение которой несовместимо.

1. Нажмите любую кнопку, чтобы включить устройство и проверить уровень заряда внутреннего аккумулятора. Чтобы максимально увеличить шансы на успешный запуск, бустер должен быть заряжен на 100%.
2. Подключите красный зажим к «+» клемме автомобильного аккумулятора.
3. Подключите черный зажим к клемме «-» автомобильного аккумулятора.
4. Светодиоды режимов 12 В и 24 В загораются, указывая на процедуру, которую необходимо выполнить:

Состояние светодиодов	Значение	Действие
Один из светодиодов 12 В или 24 В мигает или горит постоянно.	Хорошее соединение.	Приступайте к попытке запуска.
Светодиоды 12 В и 24 В мигают одновременно.	Автомобильный аккумулятор слаб, бустер не может определить напряжение аккумулятора 12 В или 24 В.	Требуется режим SOS. *См. использование в режиме SOS.*
Ни один светодиод не горит.	Соединение не обнаружено : 1. Плохое соединение между зажимами и клеммами аккумулятора. 2. La tension de la batterie du véhicule est extrêmement basse.	Убедитесь, что соединение между зажимами и клеммами аккумулятора чистое и надежное. Если после проверки правильности подключения зажимов оба индикатора погасли, необходимо использовать режим SOS . *См. использование в режиме SOS.*

Запускайте только при достаточном уровне заряда: должны гореть как минимум 3 индикатора заряда.

Не начинайте более 3 раз подряд. Это может повредить прибор, если он перегреется. Подождите две минуты между каждой попыткой.

5. После запуска отсоедините кабель перемычки от аккумулятора автомобиля. Оставьте двигатель автомобиля включенным.

RU

ИСПОЛЬЗОВАНИЕ В РЕЖИМЕ SOS

Функция SOS может использоваться для принудительного запуска двигателя, когда аккумулятор автомобиля слишком разряжен. Это позволяет запускать автомобили даже при напряжении стартерной батареи 0 В.

Режим SOS следует использовать с особой осторожностью:
Функции искрозащиты и защиты от обратной полярности отключены:
- Перед подключением проверьте полярность батареи.
- Положительные и отрицательные клеммы аккумулятора не должны соприкасаться.

- Не подключайте автомобиль с напряжением 12 В, если активирован режим SOS 24 В.
- Не подключайте автомобиль с напряжением 24 В, если активирован режим SOS 12 В.
- В этом режиме используется очень большой ток, который при неправильном использовании может вызвать искрение и сильный нагрев.
- Если вы сомневаетесь в напряжении аккумуляторной батареи автомобиля: 12 или 24 В, обратитесь к специалисту.
- Если вы сомневаетесь в том, как использовать этот режим, обратитесь за помощью к специалисту.

Как это работает

1. Убедитесь, что полярность зажимов правильная (красный зажим к + клемме, а черный - к - клемме аккумулятора).
2. Определение напряжения батареи : 12 или 24 В, затем нажмите и удерживайте (> 2 с) соответствующую кнопку режима.
3. Светодиод 12 В или 24 В горит непрерывно, активирован режим SOS.
4. Для моделей Nomad Power Pro XXL и Nomad Power Pro 12/24 В: Попытайтесь запустить двигатель в течение 2 минут.

Для модели Nomad Power 12/24 В: Попытайтесь запустить двигатель в течение одной минуты.

Примечание: режим SOS действует только в течение 2 минут для моделей Nomad Power Pro XXL и Nomad Power Pro 12/24 V и в течение одной минуты для модели Nomad Power 12/24 V. По истечении этого времени устройство сбрасывается. Необходимо повторить процедуру с самого начала.

ИСПОЛЬЗОВАНИЕ В РЕЖИМЕ POWER BANK

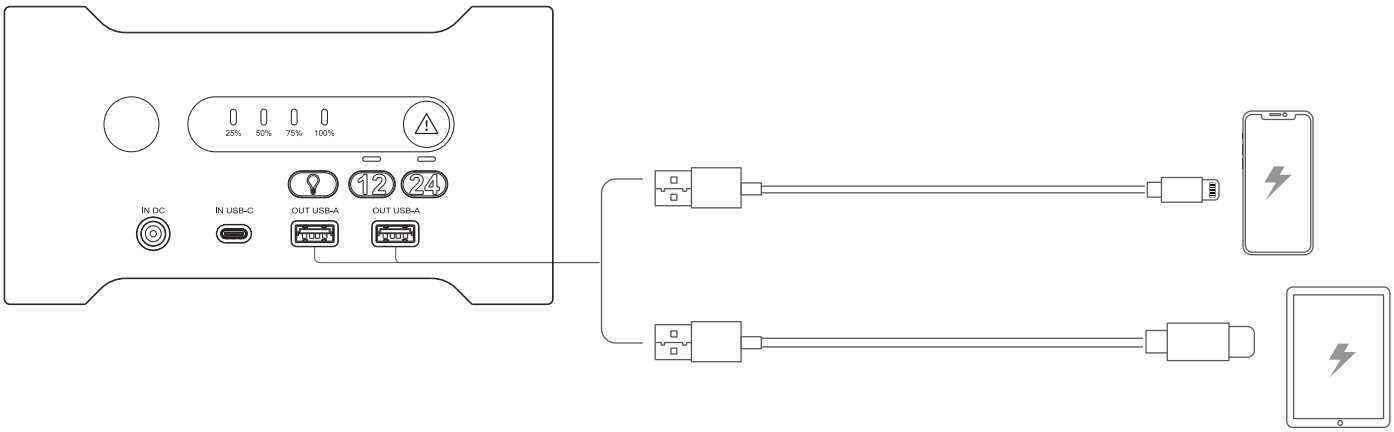

Этот бустер оснащен двумя выходными портами USB-A, идеально подходящими для подзарядки портативных электронных устройств, таких как смартфоны, планшеты и так далее.
1. Подключите устройство (устройства) к выходному порту (портам) USB с помощью подходящего кабеля USB для зарядки (не входит в комплект).
2. Нажмите любую кнопку, чтобы включить устройство и активировать питание от USB.

ФУНКЦИЯ ЛАМПЫ

Нажмите кнопку 💡, чтобы включить освещение. Нажмите кнопку еще раз, чтобы переключиться с одного режима освещения на другой: 100% ➔ Стробоскоп ➔ SOS ➔ Выключение

ПОИСК И УСТРАНЕНИЕ НЕИСПРАВНОСТЕЙ

Анализ	Причины	Устранение
Индикатор неисправности горит постоянно.	[correspondance]Обратная полярность	Убедитесь, что зажимы подключены к батарее.
Устройство не может быть активировано.	Можно активировать защиту от перегрузки.	Перезарядите устройство. Если его по-прежнему не удается активировать, обратитесь к дистрибьютору.
Устройство не заряжается.	На зарядное устройство переменного тока или порт USB не подается питание.	1. Замените зарядное устройство или подключите кабель USB к другому порту USB.
	Неисправен кабель USB.	Замените кабель USB. Если вы по-прежнему не можете зарядить прибор, обратитесь к своему дистрибьютору.
Индикатор 12 В мигает или остается включенным, но бустер не может завести автомобиль.	1. Аккумулятор автомобиля рассчитан на 24 В, но его напряжение упало до 12 В. 2. Механическая проблема с автомобилем.	Убедитесь, что аккумулятор автомобиля работает от напряжения 24 В. Если это так, используйте РЕЖИМ 24 В SOS .
Мигает красный индикатор неисправности.	Включена защита от перегрева.	Прекратите использование прибора и подождите, пока он остынет.
Светодиоды 25% / 50% / 75% мигают одновременно, когда устройство заряжается.	Внутренняя температура аккумулятора слишком низкая, и подзарядка запрещена.	Оставьте устройство в помещении с комнатной температурой и не заряжайте его, пока внутренний аккумулятор не нагреется.
Светодиоды 25% / 50% или 50% / 75% мигают вместе, когда устройство заряжается.	Зарядное устройство переменного тока не является оригинальным и не совместимо с бустером.	Для зарядки устройства используйте подходящее зарядное устройство.
Светодиод 25% быстро мигает.	Внутренний аккумулятор разрядился.	Обратитесь к дистрибьютору, если прибор еще находится на гарантии, или замените его.

ГАРАНТИЯ

Гарантия распространяется на все производственные дефекты и неисправности в течение 2 лет с момента покупки (детали и работа).

Гарантия не распространяется на :
- Все остальные повреждения при транспортировке.
- Нормальный износ деталей (например : кабелей, зажимов и т.д.).
- Инциденты, связанные с неправильным использованием (неправильное питание, падение, разборка).
- Неисправности, связанные с окружающей средой (загрязнение, ржавчина, пыль).

В случае неисправности верните изделие вашему дистрибьютору, приложив :
- датированный документ, подтверждающий покупку (кассовый чек, счет-фактура....)
- описание, объясняющее причину неисправности.

RU

VEILIGHEIDSVOORSCHRIFTEN

In deze handleiding vindt u aanwijzingen voor het functioneren van uw apparaat, en de veiligheids- en voorzorgsmaatregelen die in acht moeten worden genomen. Leest u dit document aandachtig door voordat u het apparaat in gebruik neemt. Bewaar dit document vervolgens als naslagwerk. Deze instructies moeten, voor u het apparaat in gebruik neemt, eerst goed gelezen en begrepen worden. Voer geen enkele verandering en/of onderhoud uit die niet beschreven staat in deze handleiding. Iedere vorm van lichamelijk letsel of materiële schade, veroorzaakt door het onjuist opvolgen van de instructies in deze handleiding, kan niet op de fabrikant verhaald worden. Raadpleeg in geval van problemen of vragen een gekwalificeerde onderhoudsmonteur. Dit apparaat kan uitsluitend gebruikt worden als oplader en/of als stroomvoorziening, met strikte inachtneming van de instructies die vermeld staan op het apparaat en in de handleiding. De veiligheidsinstructies moeten altijd nauwgezet worden opgevolgd. Bij onjuist of gevaarlijk gebruik van dit apparaat kan de fabrikant niet aansprakelijk gesteld worden.

Dit apparaat is bestemd voor gebruik binnen. Niet blootstellen aan regen.

Dit apparaat kan worden gebruikt door kinderen vanaf 8 jaar of personen met verminderde lichamelijke, zintuigelijke of mentale vaardigheden of met gebrek aan ervaring of kennis, mits deze personen goed begeleid worden en hen de noodzakelijke instructies voor een absoluut veilig gebruik van het apparaat uitgelegd zijn, en op voorwaarde dat de eventuele risico’s van het gebruik door hen volledig begrepen worden. Kinderen mogen niet met het apparaat spelen. Reiniging en onderhoud van het apparaat mogen niet uitgevoerd worden door kinderen zonder toezicht.

Gebruik het apparaat nooit voor het opladen van niet-oplaadbare batterijen of accu’s.

Gebruik uitsluitend de lader die met het apparaat geleverd wordt om de accu weer op te laden.

Start nooit een voertuig op zonder accu.

Gebruik het apparaat niet als de voedingskabel en/of de stekker beschadigd is/zijn.

Gebruik dit apparaat niet wanneer de laadkabel beschadigd is, of wanneer u een fabricage-fout heeft geconstateerd, om te voorkomen dat er kortsluiting in de accu ontstaat.

Probeer nooit een bevroren of een defecte accu op te laden.

Het apparaat niet bedekken.

Het apparaat niet dichtbij een warmtebron plaatsen, en niet blootstellen aan blijvend hoge temperaturen (hoger dan 50°C).

Ontploffingsgevaar en risico op zuurprojectie in geval van kortsluiting van de klemmen, of wanneer de 12 V booster wordt aangesloten op een 24 V voertuig (of omgekeerd).

De module voor automatisch gebruik van dit apparaat en de gebruiksbeperkingen van het apparaat worden in deze handleiding beschreven.

Ontploffings- en brandgevaarlijk!
Een accu die wordt opgeladen kan explosief gas uitstoten.
- Vermijd vuur en vonken. Niet roken in de nabijheid van dit apparaat.
- Scherm de elektrische delen van de accu af om kortsluiting te voorkomen.

Let op : zuur-projectie gevaar !

- Draag altijd een veiligheidsbril en veiligheidshandschoenen.
- In geval van oog- of huidcontact, meteen met water afspoelen en onmiddellijk een arts raadplegen.

Aansluiten / Afsluiten :
- Koppel eerst de stroomvoorziening af, voordat u het apparaat op de accu aansluit of van de accu afsluit.
- De pool van de accu die niet is aangesloten op een chassis moet als eerst aangekoppeld worden. De andere verbinding moet plaatsvinden op het chassis, ver van de accu en van de brandstofleidingen.
- Na het starten moet de booster afgekoppeld worden. Ontkoppel eerst de aansluiting op het chassis, en vervolgens de aansluiting aan de accu, in deze volgorde.

Apparaat klasse II (lader).

Het netsnoer kan niet worden vervangen. Als de kabel beschadigd is, moet het apparaat worden weggegooid (lader).

Onderhoud :
- Het onderhoud dient uitsluitend door een gekwalificeerde onderhoudsmonteur uitgevoerd te worden.
- Waarschuwing ! Haal altijd eerst de stekker uit het stopcontact, voordat u eventuele onderhoudswerkzaamheden op het apparaat gaat verrichten.
- Gebruik nooit oplosmiddelen of andere agressieve schoonmaakmiddelen.
- Reinig de oppervlaktes van het apparaat met een droge doek.

NL

Regelgeving :

- Het apparaat is in overeenstemming met de Europese richtlijnen
- Het certificaat van overeenstemming is beschikbaar op onze internet site.
- EAC (Euraziatische Economische Unie) certificaat van overeenstemming.
- Dit materiaal beantwoordt aan de Britse eisen. Het Britse certificaat van overeenstemming kunt u downloaden vanaf onze internet site (zie omslag van deze handleiding).
- Dit materiaal is in overeenstemming met de Marokkaanse normen.
- De verklaring van overeenstemming Cم (CMIM) kunt u downloaden op onze internetsite (zie de omslag van deze handleiding).

Afvalverwerking :

- Afzonderlijke inzameling vereist. Gooi het apparaat niet weg met huishoudelijk afval.
- De accu moet uit het apparaat verwijderd worden voordat het apparaat naar de afvalverwerking kan worden gebracht.
- Als de accu defect is moet deze voor recyclage worden weggebracht naar een erkende afvalverwerking.
- Het apparaat moet uitgeschakeld worden en van de netspanning afgekoppeld worden voordat de accu verwijderd wordt.

INHOUD VAN DE VERPAKKING

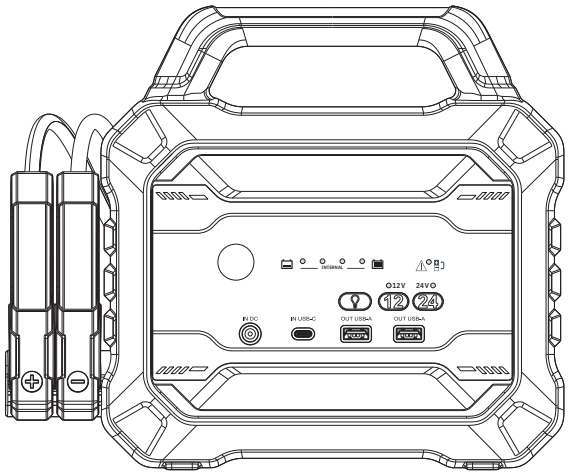

Booster

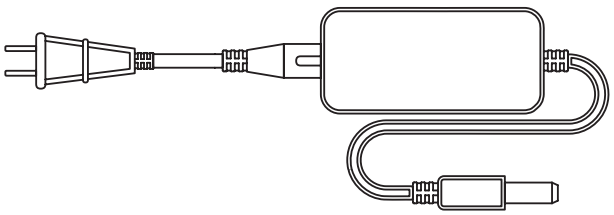

Lader

PRO XXL	16.8 VDC - 3.8 A
12/24 V & PRO 12/24 V	29 VDC - 2 A

BEDIENING VAN HET APPARAAT

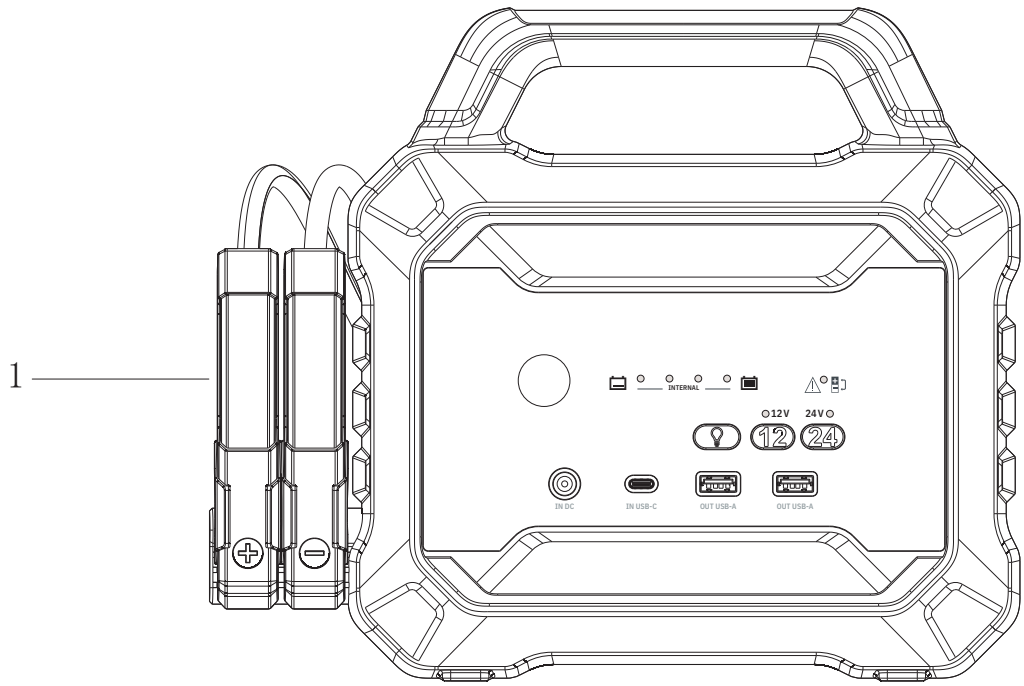

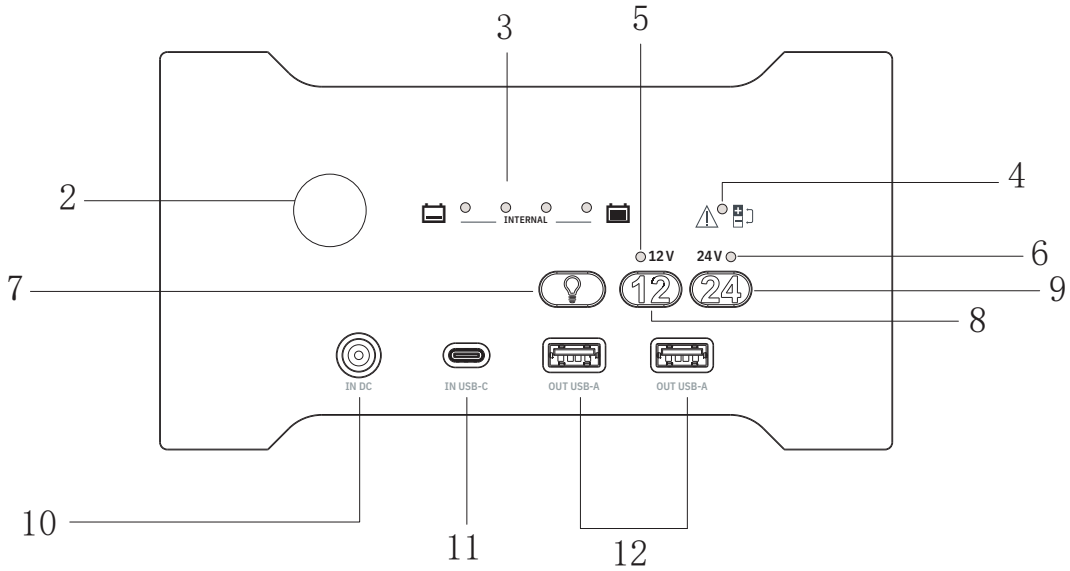

1	Laadklemmen
2	Lamp
3	Lampjes die de laadstatus van de interne accu aangeven
4	Storingslampje
5	LEDlampje dat aangeeft dat de 12 V module is geactiveerd
6	LEDlampje dat aangeeft dat de 24 V module is geactiveerd (alleen 12/24 V modellen)
7	Knop om de lamp te activeren
8	Knop module SOS 12 V
9	Knop module SOS 24 V (alleen 12/24 V modellen)
10	Ingang «IN DC» (PRO XXL : 16.8 VDC - 4 A, 12/24 V & PRO 12/24 V : 29 VDC - 5 A)
11	Ingang USB-C
12	Uitgang USB-A

LAADSTATUS VAN DE ACCU.

Druk op een willekeurige knop. De lampjes geven de laadstatus van de interne accu aan.

Laadlampje	25% Knippert	1 lampje brandt	2 lampjes branden	3 lampjes branden	4 lampjes branden
Laadniveau	0 %	≤ 25%	≤ 50%	≤ 75%	≤ 100%

1. Tijdens het laden zullen de LED-lampjes één voor één gaan branden.
2. Wanneer de accu een bepaald laadniveau bereikt zal het corresponderende LED-lampje continu gaan branden en zal het volgende LED-lampje gaan knipperen.
3. De interne accu is volledig opgeladen wanneer de 4 lampjes continu branden. Wanneer het laden is voltooid zullen alle lampjes uitdoven.

OPLADEN VAN DE INTERNE ACCU

Aangeraden wordt de NOMAD Power op te laden bij een temperatuur die hoger is dan 10 °C. Als het kouder is dan 0°C dient u de Nomad Power niet op te laden. Plaats deze eerst gedurende 1 uur in een verwarmde ruimte alvorens hem op te laden.

Laad de NOMAD POWER iedere 6 maanden voor 100% op wanneer u het apparaat verder niet gebruikt. De prestaties van de NOMAD POWER blijven zo optimaal.

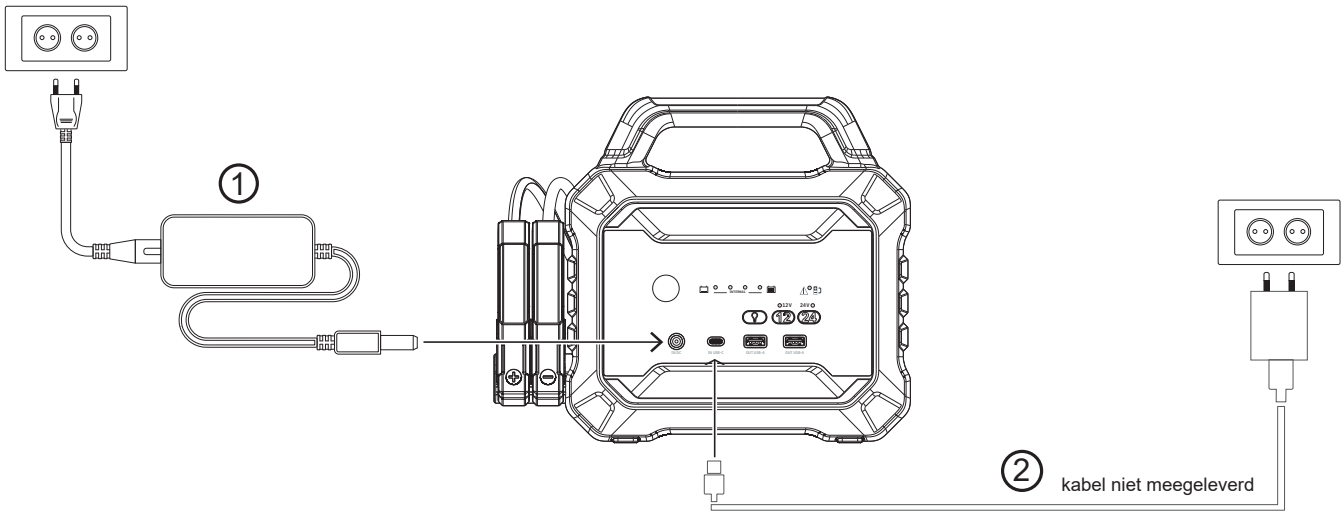

De booster heeft twee ingangen : één “IN DC” ingang en één USB-type C ingang.

1. **Standaard opladen :** sluit de lader, die is meegeleverd met de booster, aan op de “IN DC” ingang (10).
2. **Opladen via de USB-aansluiting (langzaam) :** sluit de USB-kabel type-C (niet meegeleverd) aan op de USB-C ingang van de booster. Sluit vervolgens het andere eind van de kabel aan op een USB-poort, bijvoorbeeld een stopcontact of de USB-aansluiting van een voertuig.

De twee ingangen kunnen niet tegelijk gebruikt worden. De «IN DC» ingang is prioritair.

GEBRUIK IN BOOSTER MODULE

Start geen Lithium LiFePO4 accu met deze booster, daar deze is uitgerust met een Lithium LiCoO2 accu waarvan de spanning niet compatibel is.

1. Druk op een willekeurige knop om het apparaat aan te zetten en controleer de laadstatus van de interne accu. Laad, voor een zo groot mogelijke kans op het slagen van de startprocedure, de booster 100% op.
2. Sluit de rode klem aan op de +pool van de accu van het voertuig.
3. Sluit de zwarte klem aan op de - pool van de accu van het voertuig.
4. De lampjes van de 12 V en de 24 V modules gaan branden, en tonen het volgende :

Staat van de lampjes	Betekenis	Actie
Eén van de 12 V of 24 V lampjes knippert of brandt onafgebroken.	Aansluiting correct.	U kunt overgaan tot een startpoging.
De lampjes 12 V en 24 V knipperen tegelijkertijd.	De accu van het voertuig is zwak, de booster slaagt er niet in de accuspanning (12 V of 24 V) te identificeren.	De SOS module is noodzakelijk. *ZIE GEBRUIK IN DE 'SOS' MODULE.*
Geen enkel lampje brandt.	Er is geen enkele aansluiting gedetecteerd : 1. Slechte aansluiting tussen de klemmen en de polen van de accu. 2. La tension de la batterie du véhicule est extrêmement basse.	Controleer of de aansluitingen tussen de klemmen en de polen van de accu schoon en solide zijn. Als, nadat u geconstateerd heeft dat de klemmen correct aangesloten zijn, geen van de twee lampjes brandt, moet de SOS module gebruikt worden. *ZIE GEBRUIK IN DE 'SOS' MODULE.*

Start alleen wanneer het laadniveau voldoende is : er moeten minimaal 3 lampjes branden.

Niet vaker dan 3 keer achter elkaar starten. Dit kan het apparaat beschadigen in geval van oververhitting. Wacht twee minuten tussen iedere startpoging.

5. Wanneer het opstarten afgerond is moet de startkabel van de accu van het voertuig afgekoppeld worden. Laat de motor van het voertuig draaien.

NL

GEBRUIK IN DE SOS MODULE

Wanneer de accu van een voertuig te zwak is kunt u met de SOS functie het starten forceren. Zo kunt u ook voertuigen starten waarvan de spanning van de start-accu 0V is.

De SOS module moet met een extreme voorzichtigheid worden gebruikt :
De beveiligingsfuncties tegen vonkvorming en tegen ompoling zijn gedeactiveerd :
- Controleer de polarieit van de accu voordat u deze aankoppelt.
- De positieve en negatieve klemmen mogen nooit met elkaar in contact komen.

- Koppel nooit een 12 V voertuig aan wanneer de module 24 V SOS geactiveerd is.
- Koppel nooit een 24 V voertuig aan wanneer de module 12 V SOS geactiveerd is.
- Deze module gebruikt een zeer hoge stroom die vonken en een hoge temperatuur kan veroorzaken wanneer ze foutief gebruikt wordt.
- In geval van twijfel over de spanning van de accu van het voertuig : 12 of 24 V, vraag advies aan een professional.
- In geval van twijfel betreffende het gebruik van de module : vraag advies aan een professional.

Werkwijze

1. Verzekert u zich ervan dat de polariteit van de klemmen (rood op de +pool van de accu, zwart op de -pool van de accu) correct is.
2. Controleer de accu-spanning : 12 of 24 V, en druk vervolgens langer dan 2 seconden op de bijbehorende knop.
3. Eén van de lampjes - 12V of 24V - gaat continu branden, de SOS module is geactiveerd.
4. Voor de modellen Nomad Power Pro XXL en Nomad Power Pro 12/24 V: Probeer binnen 2 minuten te starten.
Voor het model Nomad Power 12/24 V: Probeer binnen 1 minuut te starten.

Opmerking : de SOS-modus is slechts 2 minuten actief voor de modellen Nomad Power Pro XXL en Nomad Power Pro 12/24 V en één minuut voor het model Nomad Power 12/24 V. Zodra deze tijd is verstreken, wordt het product gereset. U moet de procedure dan opnieuw vanaf het begin uitvoeren.

GEBRUIK IN DE POWER BANK MODULE

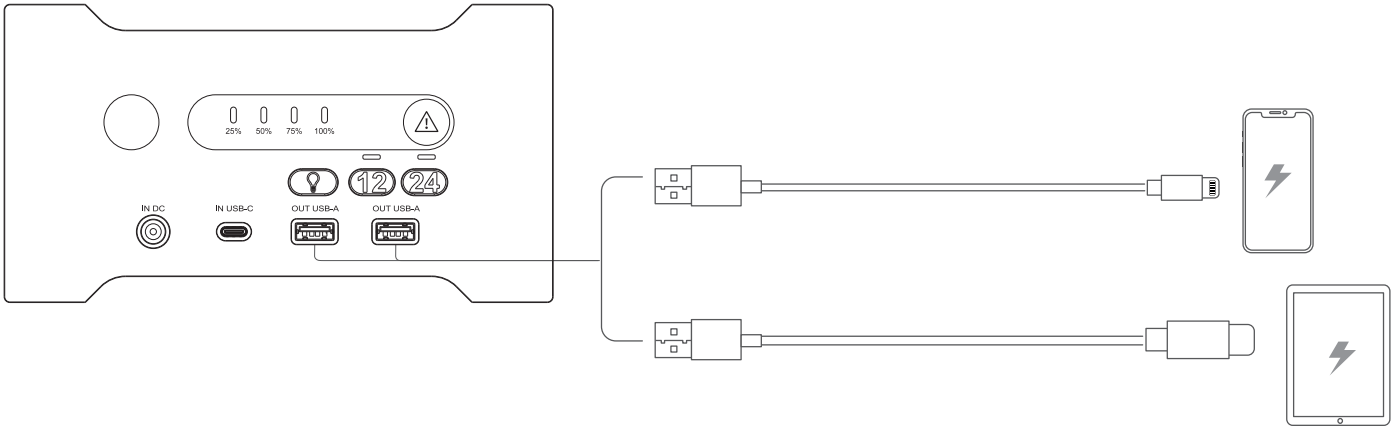

Deze booster is uitgerust met twee USB-A uitgangen, ideaal voor het opladen van draagbare elektronische apparaten zoals smartphones, tablets enz.
1. Sluit één of meerdere apparaten met behulp van een passende USB-laadkabel (niet meegeleverd) aan op de USB-uitgangen.
2. Druk vervolgens op een willekeurige knop om het apparaat aan te zetten en de USB-voeding te activeren.

FUNCTIE ZAKLAMP

Druk op de knop om de verlichting te acitveren. Druk opnieuw op de knop om van een verlichtingsmodule over te gaan naar een andere : 100% ➔ Stroboscoop ➔ SOS ➔ Off

TROUBLESHOOTING

Analyse	Oorzaken	Oplossing
Het storingslampje brandt onafgebroken.	Polariteitsomwisseling.	Controleer de aansluitingen van de accu-klemmen.
Het apparaat kan niet geactiveerd worden.	De beveiliging tegen overladen kan zijn geactiveerd.	Laad het apparaat op. Als u er nog steeds niet in slaagt het te activeren dient u contact op te nemen met uw distributeur.
Het apparaat laadt niet op.	De AC lader of de USB-poort worden niet gevoed.	Vervang de AC lader of sluit de USB-kabel aan op een andere USB-poort.
	De USB-kabel werkt niet meer.	Vervang de USB-kabel. Als u het apparaat nog steeds niet kunt laden, kunt u contact opnemen met uw distributeur.
Het lampje 12 V knippert of blijft branden, maar het lukt de booster niet het voertuig te starten.	1. De accu van het voertuig is een 24 V accu, maar de spanning is gedaald tot 12 V. 2. Het voertuig heeft een mechanisch probleem.	Verzekert u zich ervan dat de accu van het voertuig een 24 V accu is. Indien dit het geval is gebruik dan de SOS module in 24 V.
Het rode storingslampje knippert.	De beveiliging tegen oververhitting is geactiveerd.	Stop het gebruik van het apparaat en wacht totdat het is afgekoeld.
De lampjes 25% / 50% / 75% knipperen tegelijkertijd tijdens het opladen van de accu.	De interne temperatuur van de accu is te laag, de accu kan niet worden opgeladen.	Plaats het apparaat in een ruimte op kamertemperatuur, en laad het pas weer op wanneer de interne accu voldoende is opgewarmd.
De lampjes 25% / 50% of 50% / 75% knipperen tegelijkertijd tijdens het opladen van de accu.	De AC lader is niet origineel en is niet compatibel met de booster.	Gebruik een lader die geschikt is om het apparaat op te laden.
Het lampje 25% knippert snel.	De interne accu is defect.	Indien dit defect nog binnen de garantietermijn valt, kunt u contact opnemen met uw distributeur.

GARANTIE

De garantie dekt alle fabricagefouten gedurende 2 jaar, vanaf de aankoopdatum (onderdelen en arbeidsloon).

De garantie dekt niet :
• Transportaverij.
• Normale slijtage van de onderdelen (bv: : kabels, klemmen, enz.).
• Ongelukken die ontstaan zijn door verkeerd gebruik (verkeerde voeding, vallen, demonteren van onderdelen).
• Defecten die zijn ontstaan door schadelijke of ongunstige omstandigheden in de werkomgeving (vervuiling, roest, stof).

In geval van uitval of storing kunt u het apparaat terugbrengen of terugsturen naar uw distributeur, samen met:
- een gedateerd aankoopbewijs (kassabon, rekening....)
- een beschrijving van de storing.

ISTRUZIONI DI SICUREZZA

Questo manuale descrive il funzionamento dell'apparecchio e le precauzioni da seguire per la vostra sicurezza. Leggerlo attentamente prima dell'uso e conservarlo con cura per poterlo consultare successivamente. Queste istruzioni devono essere lette e ben comprese prima dell'uso. Ogni modifica o manutenzione non indicata nel manuale non deve essere effettuata. Ogni danno corporale o materiale dovuto ad un utilizzo non conforme alle istruzioni presenti su questo manuale non potrà essere considerato a carico del fabbricante. In caso di problema o d'incertezza, si prega di consultare una persona qualificata per manipolare correttamente il dispositivo. Questo apparecchio può essere utilizzato solo per l'avviamento e/o l'alimentazione entro i limiti indicati sull'apparecchio e nel manuale. Bisogna rispettare le istruzioni relative alla sicurezza. In caso di uso inadeguato o pericoloso, il fabbricante non potrà essere ritenuto responsabile.

Dispositivo da usare all'interno. Non deve essere esposto alla pioggia.

Questo dispositivo può essere utilizzato da bambini di età superiore a 8 anni, da persone con capacità fisiche, sensoriali o mentali ridotte e da persone prive di esperienza o conoscenza, purchè esse siano correttamente sorvegliate o se le istruzioni, relative all'utilizzo del dispositivo in sicurezza, siano state loro trasmesse e qualora i rischi intrapresi siano stati presi in considerazione. I bambini non devono giocare con il dispositivo. La pulizia e la manutenzione fatte dall'utilizzatore, non devono essere effettuate da bambini non sorvegliati.

Non usare in nessun caso per caricare pile o batterie non ricaricabili.

Utilizzare esclusivamente il caricabatterie fornito con l'apparecchio per ricaricare la batteria interna.

Non avviare mai un veicolo senza batteria.

Non utilizzare l'apparecchio se il cavo di alimentazione o la spina sono danneggiati.

Non utilizzare il dispositivo se il cavo di ricarica è danneggiato o ha una connessione difettosa, perché questo potrebbe mandare in corto circuito la batteria.

Non caricare mai una batteria ghiacciata o danneggiata.

Non coprire il dispositivo.

Non mettere il dispositivo in prossimità di una fonte di calore e a temperature durevolmente elevate(superiori a 50°C).

Rischio di esplosione o di proiezione di acido in caso di cortocircuito dei morsetti o se il booster a 12 V viene collegato a un veicolo a 24 V o viceversa.

Il modo di funzionamento automatico così come le restrizioni applicabili all'uso sono spiegate in seguito su questo manuale.

Rischio di esplosione e d'incendio!
Una batteria in carica può emettere dei gas esplosivi.

- Evitare le fiamme e le scintille. Non fumare.
- Proteggere le superfici dai contatti elettrici della batteria all'incontro dei corto-circuiti.

Rischio di proiezioni acide!

- Indossare occhiali e guanti di protezione.
- In caso di contatto con gli occhi o con la pelle, sciacquare immediatamente all'acqua e consultare un medico senza tardare.

Connessione / Sconnessione:

- Scollegare l'alimentazione prima di collegare o scollegare le connessioni sulla batteria.
- Il terminale della batteria non collegato al telaio deve essere collegato per primo. L'altro collegamento deve essere effettuato sul telaio lontano dalla batteria, dalla canaletta del carburante e dal serbatoio.
- Dopo l'avviamento, scollegare il booster. Inizialmente rimuovere la connessione del telaio e poi la connessione della batteria, nell'ordine indicato.

Dispositivo di Classe II (caricabatterie).

Il cavo di alimentazione non può essere sostituito. Se il cavo è danneggiato, l'apparecchio deve essere smaltito (caricabatterie).

Manutenzione:

- La manutenzione deve essere effettuata solo da una persona qualificata.
- Avvertenze! Scollegare sempre la spina dalla presa elettrica prima di effettuare qualsiasi manipolazione sul dispositivo.
- Non usare in nessun caso solventi o altri prodotti pulenti aggressivi.
- Pulire le superfici del dispositivo con uno straccio secco.

IT

Regolamentazione:

- Dispositivo in conformità con le direttive europee
- La dichiarazione di conformità è disponibile sul nostro sito internet.
- Marca di conformità EAC (Comunità economica Eurasiatica).
- Materiale conforme alle esigenze britanniche.
  La dichiarazione di conformità britannica è disponibile sul nostro sito internet (vedere la pagina di copertina).
- Materiale conforme alle norme Marocchine.
- La dichiarazione Cم (CMIM) di conformità è disponibile sul nostro sito (vedere la pagina di copertina).

Smaltimento :

- Questo materiale è soggetto alla raccolta differenziata. Non smaltire con i rifiuti domestici.
- La batteria deve essere ritirata dal dispositivo prima che quest'ultimo sia scartato.
- La batteria deve essere depositata in una filiera di reciclaggio adeguata
- Il dispositivo deve essere imperativamente scollegato dalla rete elettrica prima di ritirare la batteria.

CONTENUTO DELLA CONFEZIONE

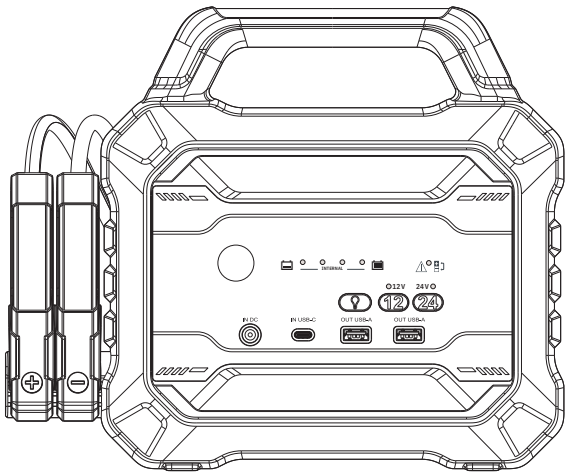

Booster

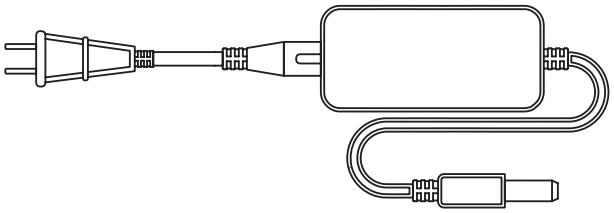

Caricabatterie

PRO XXL	16.8 VDC - 3.8 A
12/24 V & PRO 12/24 V	29 VDC - 2 A

INTERFACCIA PRODOTTO

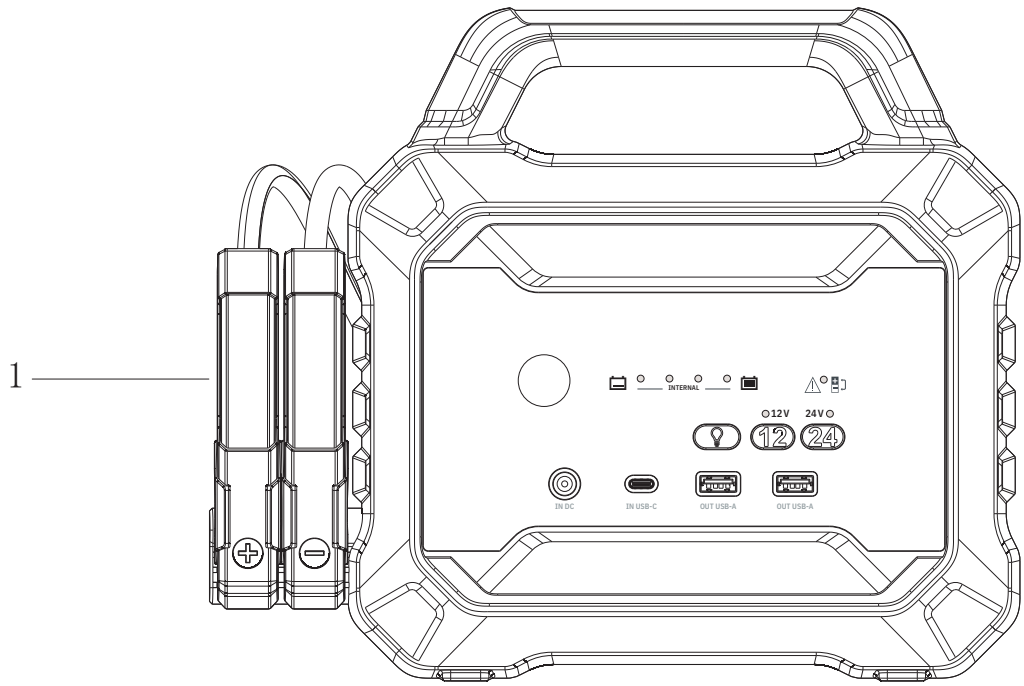

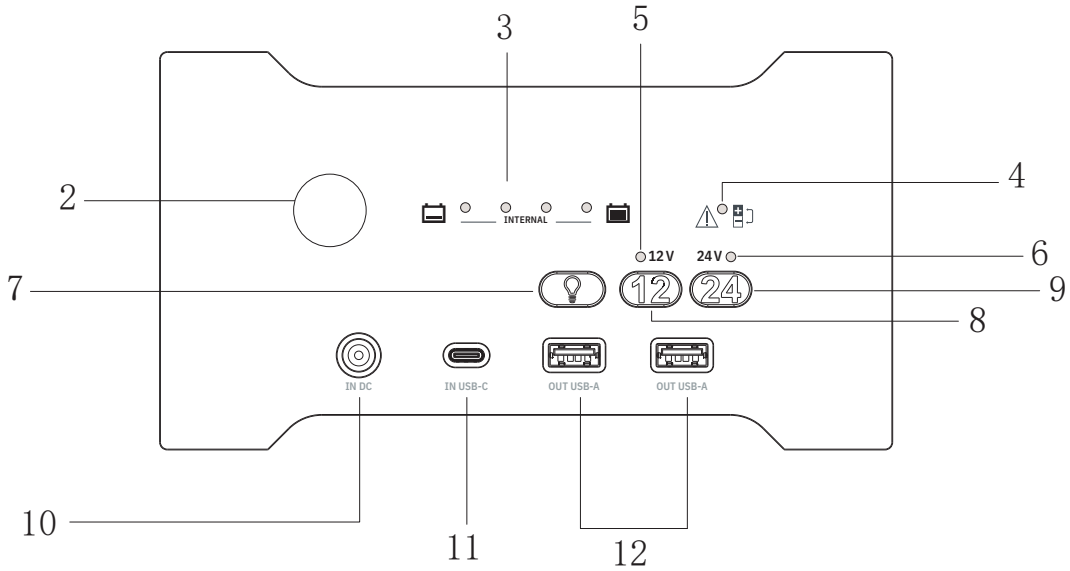

1	Morsetti di avviamento
2	Lampe
3	Indicatori di carica della batteria interna
4	Spia difetto
5	LED modalità 12 V attivo
6	LED modalità 24 V attivo (solo modelli a 12/24 V)
7	Pulsante di attivazione della lampada
8	Pulsante modalità SOS 12 V
9	Pulsante modalità SOS 24 V (solo modelli a 12/24 V)
10	Porta di ingresso «IN DC» (PRO XXL : 16.8 VDC - 4 A, 12/24 V & PRO 12/24 V : 29 VDC - 5 A)
11	Porta di ingresso USB-C
12	Porte di uscita USB-A

STATO DI CARICA DELLA BATTERIA

Premere un pulsante qualsiasi. I LED indicano lo stato di carica della batteria interna.

Spia di carica	25% lampeggiante	1 spia accesa	2 spie accese	3 spie accese	4 spie accese
Livello di carica	0 %	≤ 25%	≤ 50%	≤ 75%	≤ 100%

1. Durante la carica, i LED si accendono uno alla volta.
2. Quando la batteria raggiunge un livello di carica, il LED corrispondente diventa fisso e quello successivo lampeggia.
3. La batteria interna è carica quando i 4 LED diventano fissi. A questo punto tutte le spie si spengono, indicando che la carica è completa.

CARICA DELLA BATTERIA INTERNA

È preferibile caricare il Nomad Power a una temperatura > 10 °C. Non ricaricare a temperature inferiori a 0°C. Mettere il Nomad Power in un ambiente temperato per 1 ora prima di ricaricarlo.

Ricaricare il NOMAD POWER al 100% ogni 6 mesi se è rimasto inattivo per molto tempo, per mantenere intatte le sue prestazioni.

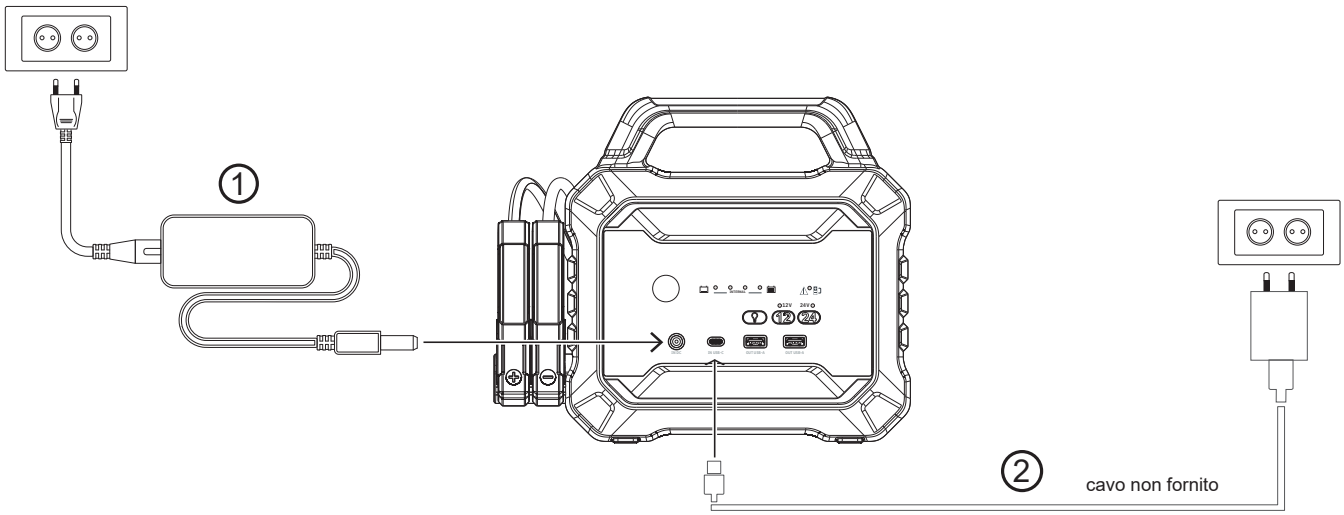

Il booster è progettato con due porte di ingresso: una porta di ingresso da "IN DC" e una porta di ingresso USB tipo-C.

1. **Carica standard :** collegare il caricabatterie, fornito con il booster, alla porta di ingresso "IN DC" (10).
2. **Carica tramite porta USB (lenta) :** collegare un cavo USB Tipo-C (non incluso) alla porta di ingresso USB-C del booster. Collegare quindi l'altra estremità del cavo a una porta USB, ad esempio un caricatore a muro o la presa USB di un veicolo.

Le due porte di ingresso non consentono di caricare contemporaneamente; l'ingresso da «IN DC» ha la priorità.

USO IN MODALITÀ BOOSTER

Non avviare una batteria al litio LiFePO4 con questo booster poiché è dotato di una batteria al litio LiCoO2 la cui tensione non è compatibile.

1. Premere un pulsante qualsiasi per accendere il dispositivo e controllare lo stato di carica della batteria interna. Per massimizzare le probabilità di successo dell'avvio, il booster deve essere carico al 100%.
2. Collegare il morsetto rosso al terminale + della batteria del veicolo.
3. Collegare il morsetto nero al terminale - della batteria del veicolo.
4. I LED delle modalità 12 V e 24 V si accendono per indicare la procedura da seguire:

Stato delle spie	Significato	Azioni
Uno dei LED da 12 V o 24 V lampeggia o è fisso.	Buona connessione.	Procedere con il tentativo di avvio.
I LED da 12 V e 24 V lampeggiano contemporaneamente.	La batteria del veicolo è debole, il booster non è in grado di identificare la tensione della batteria da 12 V o 24 V.	È richiesta la modalità SOS. *Vedere l'uso in modalità SOS.*
Non si accende alcun LED.	Nessuna connessione rilevata : 1. Scarsa connessione tra i morsetti e i terminali della batteria. 2. La tensione della batteria del veicolo è estremamente bassa.La tension de la batterie du véhicule est extrêmement basse.	Verificare che il collegamento tra i morsetti e i terminali della batteria sia pulito e solido. Se, dopo aver verificato il corretto collegamento dei morsetti, entrambe le luci si spengono, è necessario utilizzare la modalità SOS. *Vedere l'uso in modalità SOS.*

Avviare solo quando il livello di carica è sufficiente: devono essere accesi almeno 3 indicatori di carica.

Non iniziare più di 3 volte di seguito. Ciò potrebbe danneggiare l'apparecchio in caso di surriscaldamento. Aspettare due minuti tra un tentativo e l'altro.

5. Ad avviamento effettuato, togliere il cavo di avviamento dalla batteria del veicolo. Far girare il motore del veicolo.

IT

UTILIZZO IN MODALITÀ SOS

La funzione SOS può essere utilizzata per forzare l'avviamento quando la batteria del veicolo è troppo scarica. In questo modo è possibile avviare i veicoli anche quando la tensione della batteria di avviamento è pari a 0 V.

La modalità SOS deve essere utilizzata con estrema cautela:
Le funzioni di protezione dalle scintille e dall'inversione di polarità sono disattivate:
- Controllare la polarità della batteria prima di collegarla.
- I terminali positivo e negativo della batteria non devono entrare in contatto.

- Non collegare un veicolo a 12 V se la modalità SOS a 24 V è attivata.
- Non collegare un veicolo a 24 V se la modalità SOS a 12 V è attivata.
- Questa modalità utilizza una corrente molto elevata, che può provocare scintille e calore elevato se utilizzata in modo non corretto.
- In caso di dubbi sulla tensione della batteria del veicolo : 12 o 24 V, chiedere a un professionista.
- In caso di dubbi sull'utilizzo di questa modalità, rivolgersi a un professionista.

Modalità operativa

1. Assicurarsi che la polarità dei morsetti sia corretta (morsetto rosso al terminale + e morsetto nero al terminale - della batteria).
2. Identificazione della tensione della batteria : 12 o 24 V, quindi tenere premuto (> 2 s) il pulsante di modalità corrispondente.
3. Il LED a 12 V o 24 V si accende in modo fisso, la modalità SOS è attivata.
4. Per i modelli Nomad Power Pro XXL e Nomad Power Pro 12/24 V: effettuare il tentativo di avviamento entro 2 minuti.

Per il modello Nomad Power 12/24 V: effettuare il tentativo di avviamento entro un minuto.

Nota: La modalità SOS rimane attiva solo per 2 minuti per i modelli Nomad Power Pro XXL e Nomad Power Pro 12/24 V e per un minuto per il modello Nomad Power 12/24 V. Una volta trascorso questo lasso di tempo, il prodotto si ripristina. È necessario ripetere la procedura dall'inizio.

UTILIZZO IN MODALITÀ POWER BANK

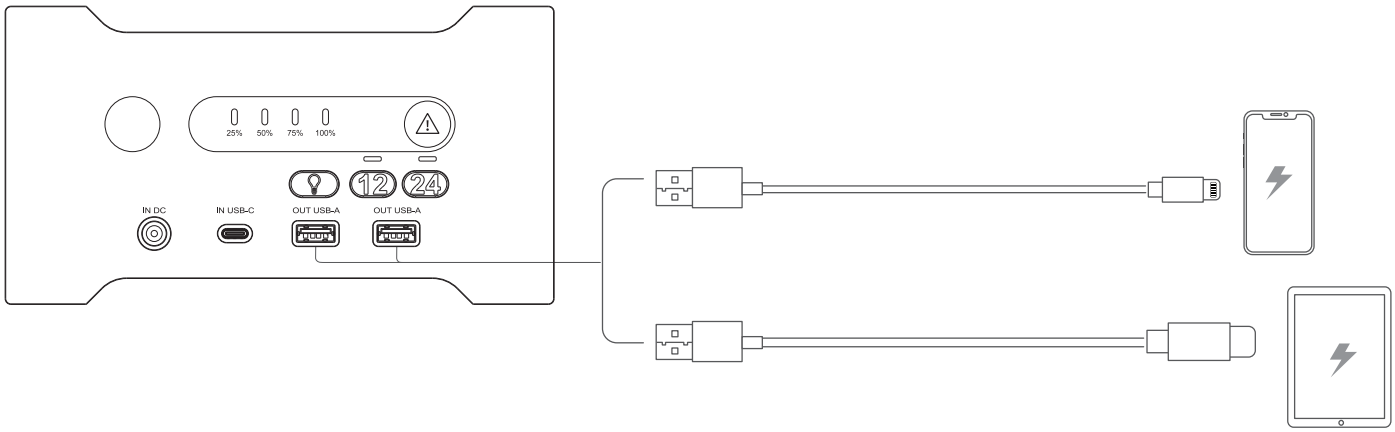

Questo booster è dotato di due porte di uscita USB-A, ideali per ricaricare dispositivi elettronici portatili come smartphone, tablet e così via.
1. Collegare il/i dispositivo/i alla/e porta/e di uscita USB utilizzando un cavo di ricarica USB adatto (non incluso).
2. Premere un pulsante qualsiasi per accendere il dispositivo e attivare l'alimentazione USB.

FUNZIONE LAMPADA

Premere il pulsante per attivare l'illuminazione. Premere nuovamente il pulsante per passare da una modalità di illuminazione all'altra: 100% ➔ Stroboscopico ➔ SOS ➔ Off

RISOLUZIONE DEI PROBLEMI

Analisi	Cause	Rimedi
L'indicatore di guasto è fisso.	Inversione di polarità.	Verificare che i morsetti siano collegati alla batteria.
Il dispositivo non può essere attivato.	È possibile attivare la protezione da sovraccarico.	Ricaricare il dispositivo. Se non si riesce ancora ad attivarlo, contattare il distributore.
Il dispositivo non si carica.	Il caricabatterie AC o la porta USB non sono alimentati.	Sostituire il caricabatterie AC o collegare il cavo USB a un'altra porta USB.
	Il cavo USB è difettoso.	Sostituire il cavo USB. Se non si riesce ancora a caricare l'apparecchio, contattare il distributore.
La spia 12 V lampeggia o rimane accesa, ma il booster non riesce ad avviare il veicolo.	1. La batteria del veicolo è a 24 V, ma la sua tensione è scesa a 12 V. 2. Problema meccanico del veicolo.	Verificare che la batteria del veicolo sia a 24 V. In tal caso, utilizzare la modalità SOS a 24 V.
La spia rossa di guasto lampeggia.	La protezione contro il surriscaldamento è attivata.	Interrompere l'uso dell'apparecchio e attendere che si raffreddi.
I LED 25% / 50% / 75% lampeggiano contemporaneamente quando il dispositivo è in carica.	La temperatura interna della batteria è troppo bassa e la ricarica è vietata.	Lasciare il dispositivo in una stanza a temperatura ambiente e non ricaricarlo finché la batteria interna non si è riscaldata.
I LED 25% / 50% o 50% / 75% lampeggiano insieme quando il dispositivo è in carica.	Il caricabatteria AC non è originale e non è compatibile con il booster.	Per caricare il dispositivo, utilizzare un caricatore adatto.
Il LED 25% lampeggia rapidamente.	La batteria interna è Fuori Uso.	Contattare il distributore se l'apparecchio è ancora in garanzia, oppure sostituirlo.

IT

GARANZIA

la garanzia copre tutti i difetti di fabbricazione o i guasti per 2 anni dalla data di acquisto (parti e manodopera).

La garanzia non copre:
• Ogni danno dovuto al trasporto.
• La normale usura dei pezzi (Es. : cavi, morsetti, ecc.).
• Gli incidenti causati da uso improprio (errore di alimentazione, cadute, smontaggio).
• I guasti legati all'ambiente (inquinamento, ruggine, polvere).

In caso di guasto, rispedire il dispositivo al vostro distributore, allegando:
- una prova d'acquisto con data (scontrino, fattura ...)
- una nota spiegando il guasto.

TECHNICAL SPECIFICATIONS / TECHNISCHE DATEN / ESPECIFICACIONES TÉCNICAS / ТЕХНИЧЕСКИЕ СПЕЦИФИКАЦИИ / TECHNISCHE GEGEVENS / SPECIFICHE TECNICHE

			NP PRO XXL *088924*	**NP 12/24 V** *088931*		**NP PRO 12/24 V** *088566*	
Technologie de la batterie Battery technology Batterietechnologie Tecnología de la batería	Accu technologie Технология аккумуляторов Tecnologia della batteria		LiCoO2				
Capacité de la batterie Battery Capacity Batteriekapazität Capacidad de la batería	Capaciteit van de accu Емкость аккумулятора Capacità della batteria		153.92 Wh 10.4 Ah	218 Wh 8.4 Ah		499.59 Wh 19.5 Ah	
Tensions en démarrage Starting voltages Spannungen beim Start Tensiones de arranque	Spanning tijdens het starten Пусковые напряжения Tensioni di avviamento		12 V	12 V	24 V	12 V	24 V
Courant de démarrage Starting current Startstrom Corriente de arranque	Stroom tijdens het starten Пусковой ток Corrente di avviamento	*1 V/C*	1500 A	1900 A		2300 A	
		0 V/C	2500 A	3000 A		3500 A	
		peak	3200 A	4000 A		5000 A	
Sorties Output Ausgänge Salidas	Uitgangen Выходы Uscite		2 x USB-A : 5 V - 2.4 A; 5 V - 1 A				
Entrées Input Eingänge Entradas	Ingangen Входы Ingressi		16.8 VDC - 4 A USB-C : 5 V - 2 A; 9 V - 2 A	29 VDC - 5 A USB-C : 5 V - 2 A; 9 V - 2 A			
Temps de charge complet Full Charge Time Ladedauer für vollständige Ladung Tiempo de carga completo	Tijdsduur volledig opladen Время полной зарядки Tempo di carica completa		3 h	4 h		7 h	
Température de fonctionnement Operating Temperature Betriebstemperatur Temperatura de funcionamiento	Werktemperatuur Температура эксплуатации Temperatura di funzionamento		0°C - 50°C				
Dimensions Dimensions Maße Dimensiones	Afmetingen Размеры Dimensioni		260 x 150 x 200 mm	295 × 175 × 245 mm			
Poids Weight Gewicht Peso	Gewicht Вес Peso		3.1 kg	4.4 kg		6.1 kg	
Longueur de câbles			0.60 m			0.70 m	

GYS France
Siège social / Headquarter
1, rue de la Croix des Landes - CS 54159
53941 Saint-berthevin Cedex
France

www.gys.fr
+33 2 43 01 23 60
service.client@gys.fr

GYS Italia
Filiale / Filiale
Via Porta Est, 7
30020 Marcon - VE
Italia

www.gys-welding.com
+39 041 53 21 565
italia@gys.fr

GYS UK
Filiale / Subsidiary
Unit 3
Great Central Way
CV21 3XH - Rugby - Warwickshire
United Kingdom

www.gys-welding.com
+44 1926 338 609
uk@gys.fr

GYS China
Filiale / 子公司
6666 Songze Road,
Qingpu District
201706 Shanghai
China

www.gys-china.com.cn
+86 6221 4461
contact@gys-china.com.cn

GYS GmbH
Filiale / Niederlassung
Professor-Wieler-Straße 11
52070 Aachen
Deutschland

www.gys-schweissen.com
+49 241 / 189-23-710
aachen@gys.fr

GYS Iberica
Filiale / Filial
Avenida Pirineos 31, local 9
28703 San Sebastian de los reyes
España

www.gys-welding.com
+34 917.409.790
iberica@gys.fr