Art.Nr.
7906100719
AusgabeNr.
79061007853
Rev.Nr.
12/01/2016

CE

scheppach

DE	**Druckluft-Exzenterschleifer** Originalbetriebsanleitung	3
GB	**Pneumatic Orbital Sander** Translation of Original Operating Manual	9
FR	**Ponceuse Excetrique à Air Comprime** Traduction de la notice originale	15
IT	**Smerigliatrice Eccentrica ad Aria Compressa** Traduzioni del manuale d'uso originale	21
CZ	**Pneumatická Excentrická Bruska** Překlad originálního návodu k obsluze	27
SK	**Pneumatická Excentrická Bruska** Preklad originálu návodu na obsluhu	33
DK	**Trykluft-Excentersliber** Oversættelse af original betjeningsvejledning	39
NL	**Excentriekslijpmachine op Perslucht** Vertaling van de originele gebruiksaanwijzing	45
HU	**Sűrített Levegős Excenter Csiszoló** Az originál használati utasítás fordítása	51
PL	**Pneumatyczna szlifierka mimośrodowa** Tłumaczenie oryginalnej instrukcji obsługi	57

Nachdrucke, auch auszugsweise, bedürfen der Genehmigung. Technische Änderungen vorbehalten. Abbildungen beispielhaft!

www.scheppach.com service@scheppach.com ☎ +(49)-08223-4002-99 +(49)-08223-4002-58

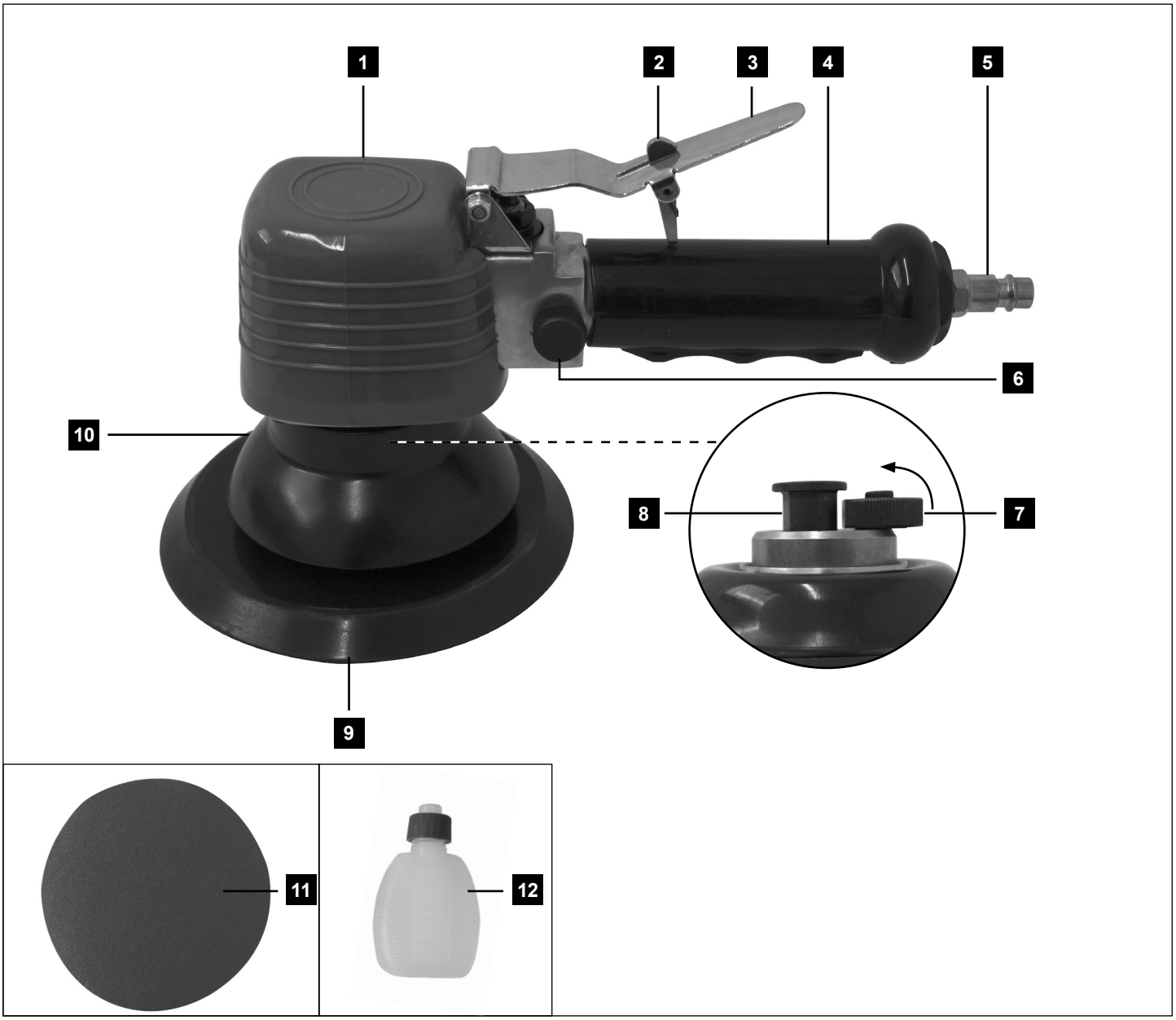
1
2
3
4
5
6
7
8
9
10
11
12

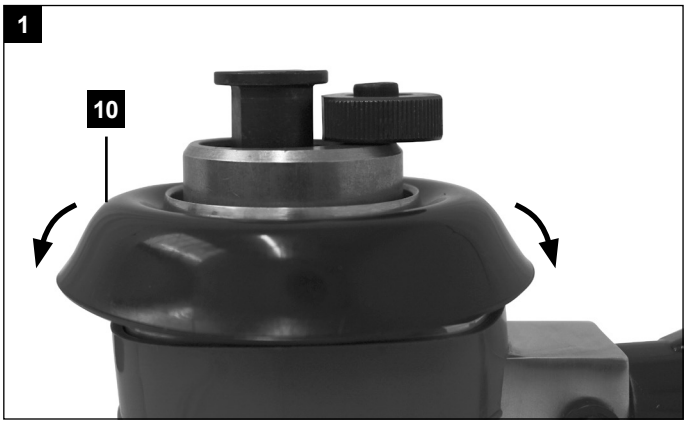
1
10

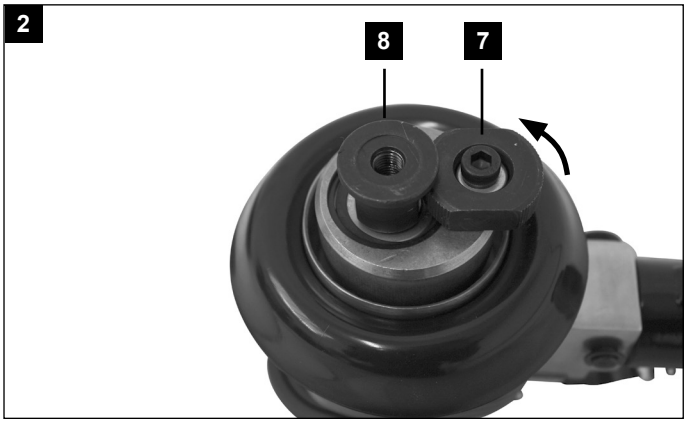
2
8
7

Erklärung der Symbole auf dem Gerät

	DE AT CH	Vor Inbetriebnahme Bedienungsanleitung und Sicherheitshinweise lesen und beachten!
	DE AT CH	Schutzbrille tragen!
	DE AT CH	Gehörschutz tragen!
	DE AT CH	Bei Staubentwicklung Atemschutz tragen!

www.scheppach.com service@scheppach.com ☎ +(49)-08223-4002-99 +(49)-08223-4002-58

Einleitung

HERSTELLER:
scheppach
Fabrikation von Holzbearbeitungsmaschinen GmbH
Günzburger Straße 69
D-89335 Ichenhausen

VEREHRTER KUNDE,
wir wünschen Ihnen viel Freude und Erfolg beim Arbeiten mit Ihrem neuen Gerät.

HINWEIS:
Der Hersteller dieses Gerätes haftet nach dem geltenden Produkthaftungsgesetz nicht für Schäden, die an diesem Gerät oder durch dieses Gerät entstehen bei:
- unsachgemäßer Behandlung,
- Nichtbeachtung der Bedienungsanweisung,
- Reparaturen durch Dritte, nicht autorisierte Fachkräfte,
- Einbau und Austausch von nicht originalen Ersatzteilen,
- nicht bestimmungsgemäßer Verwendung,

Bestimmungsgemäßer Gebrauch

Der Druckluft-Exzenterschleifer ist zum Schleifen, Polieren und zur Vorbereitung von verschiedenen Oberflächen geeignet. Jede andere Verwendung oder Veränderung des Gerätes gilt als nicht bestimmungsgemäß und birgt erhebliche Unfallgefahren. Für aus bestimmungswidriger Verwendung entstandene Schäden übernehmen wir keine Haftung. Das Gerät ist nur für den privaten Einsatz bestimmt.

Ausstattung

1. Gehäuse
2. Abzugssperre
3. Abzugshebel
4. Handgriff
5. Stecknippel
6. Drehzahlregler
7. Spindelsperre
8. Exzenterspindel mit Schleiftelleraufnahme
9. Schleifteller
10. Schutzmanschette
11. Schleifpapierscheibe
12. Öl-Behälter

Technische Daten

Drehzahl	**10000 min^{-1}**
Bemessungsluftdruck	**max. 6,3 bar**
Luftdurchfluss	**93,4 l/min**
Schleifteller	**ø 150 mm**
Schalldruckpegel	**89,3 dB(A)**
Schallleistungspegel	**100,3 dB(A)**
Unsicherheit K	**3 dB**

WARNUNG!
Die in diesen Anweisungen angegebenen Lärmemissionswerte sind entsprechend einem in ISO 15744 genormten Messverfahren gemessen worden und können für den Gerätevergleich verwendet werden. Die Lärmemissionswerte werden sich entsprechend dem Einsatz des Druckluftwerkzeugs verändern und können in manchen Fällen über dem in diesen Anweisungen angegebenen Werten liegen. Die Lärmemissionsbelastung könnte unterschätzt werden, wenn das Druckluftwerkzeug regelmäßig in solcher Weise verwendet wird.

HINWEIS
Für eine genaue Abschätzung der Lärmemissionsbelastung während eines bestimmten Arbeitszeitraumes sollten auch die Zeiten berücksichtigt werden, in denen das Gerät abgeschaltet ist oder zwar läuft, aber nicht tatsächlich im Einsatz ist. Dies kann die Lärmemissionsbelastung über den gesamten Arbeitszeitraum deutlich reduzieren.

Allgemeine Sicherheitshinweise für Druckluftgeräte

WARNUNG! Für mehrfache Gefährdungen: Die Sicherheitshinweise sind vor dem Einrichten, dem Betrieb, der Reparatur, der Wartung und dem Austausch von Zubehörteilen an der Schleifmaschine für Schleifblätter oder am Polierer sowie vor der Arbeit in der Nähe der Maschine zu lesen und müssen verstanden werden. Ist dies nicht der Fall, so kann dies zu schweren körperlichen Verletzungen führen.
- Die Schleifmaschine für Schleifblätter oder der Polierer sollte ausschließlich von entsprechend qualifizierten und geschulten Bedienungspersonen eingerichtet, eingestellt oder verwendet werden.
- Diese Schleifmaschine für Schleifblätter oder dieser Polierer darf nicht verändert werden. Veränderungen können die Wirksamkeit der Sicherheitsmaßnahmen verringern und die Risiken für die Bedienungsperson erhöhen.
- Benutzen Sie niemals beschädigte Schleifmaschinen für Schleifblätter oder Polierer.
- Das Gerät muss regelmäßig einer Inspektion unterzogen werden, um zu überprüfen, dass das Gerät mit den in dieser Anleitung geforderten Bemessungswerten und Kennzeichnungen gekennzeichnet ist. Der Benutzer muss den Hersteller kontaktieren, um erforderlichenfalls Ersatzschilder zu erhalten.

Bewahren Sie alle Sicherheitshinweise und Anweisungen für die Zukunft auf. Die Sicherheitsanweisungen dürfen nicht verloren gehen — Geben Sie sie der Bedienungsperson.

Gefährdungen durch herausgeschleuderte Teile
- Bei einem Bruch des Werkstücks oder eines der Zubehörteile oder gar des Maschinenwerkzeugs selbst können Teile mit hoher Geschwindigkeit herausgeschleudert werden.
- Beim Betrieb der Schleifmaschine für Schleifblätter oder des Polierers bzw. beim Austausch von Zubehörteilen an der Maschine ist immer ein schlagfester Augenschutz zu tragen. Der Grad des erforderlichen Schutzes sollte für jede einzelne Verwendung gesondert bewertet werden.
- Bei Arbeiten über Kopf ist ein Schutzhelm zu tragen. In diesem Falle sollten auch die Risiken für andere Personen bewertet werden.
- Es ist sicherzustellen, dass das Werkstück sicher befestigt ist.
- Stellen Sie sicher, dass durch die Nutzung entstehende Funken keine Gefährdung darstellen.
- Trennen Sie die Schleifmaschine von der Energieversorgung bevor Sie das Schleifmittel austauschen und vor der Wartung.
- In diesem Falle sollten auch die Risiken für andere Personen bewertet werden.

Gefährdungen durch Erfassen / Aufwickeln
- Gefährdungen durch Erfassen / Aufwickeln können zu Erstickung, Skalpierung und / oder Schnittverletzungen führen, wenn weite Bekleidung, persönlicher Schmuck, Halsketten, Haare oder Handschuhe von der Maschine und ihren Zubehörteilen nicht ferngе-

halten werden.

Gefährdungen im Betrieb

- Beim Einsatz der Maschine können die Hände der Bediener Gefährdungen wie z. B. Schnitten, Abschürfungen und Wärme ausgesetzt sein. Tragen Sie geeignete Handschuhe zum Schutz der Hände.
- Die Bediener und das Wartungspersonal müssen physisch in der Lage sein, die Größe, das Gewicht und die Leistung der Maschine zu handhaben.
- Halten Sie die Maschine richtig: Seien Sie bereit, den üblichen oder plötzlichen Bewegungen entgegenzuwirken – halten Sie beide Hände bereit.
- Achten Sie darauf, dass Ihr Körper im Gleichgewicht ist und dass Sie einen sicheren Stand haben.
- Geben Sie die Befehlseinrichtung zum In-Gangoder Stillsetzen im Fall einer Unterbrechung der Energieversorgung frei.
- Verwenden Sie nur die vom Hersteller empfohlenen Schmiermittel.
- Es muss eine Schutzbrille getragen werden. Das Tragen von Schutzhandschuhen und Schutzkleidung wird empfohlen.
- Vor jeder Nutzung den Schleifteller prüfen. Nicht verwenden, wenn diese gerissen, gebrochen oder heruntergefallen sind.
- Direkten Kontakt mit dem beweglichen Schleifteller vermeiden, um das Quetschen oder Schneiden der Hände oder anderer Körperteile zu vermeiden. Es sind passende Handschuhe als Handschutz zu tragen.
- Niemals die Maschine ohne Schleifmittel verwenden.
- Es besteht ein Risiko einer elektrostatischen Entladung, wenn die Maschine auf Plastik und anderen nicht-leitenden Materialien verwendet wird.
- Eine potentiell explosive Atmosphäre kann durch Staub und Dämpfe, verursacht durch das Schleifen und Schmirgeln, entstehen. Eine zu dem bearbeiteten Material passendes Staubabsaug- oder unterdrückungssystem ist immer zu verwenden.

Gefährdungen durch wiederholte Bewegungen

- Bei der Verwendung einer Schleifmaschine für Schleifblätter oder eines Polierers zum Durchführen von arbeitsbezogenen Tätigkeiten kann es möglicherweise bei der Bedienungsperson zu unangenehmen Empfindungen in den Händen und Armen, sowie im Hals- und Schulterbereich oder an anderen Körperteilen kommen.
- Bei der Verwendung einer Schleifmaschine für Schleifblätter oder eines Polierers sollte die Bedienungsperson eine bequeme Körperhaltung einnehmen, dabei auf sicheren Halt achten und ungünstige Körperhaltungen oder solche, bei denen es schwierig ist, das Gleichgewicht zu halten, vermeiden. Die Bedienungsperson sollte im Verlauf von lang andauernden Arbeiten die Körperhaltung verändern, was hilfreich bei der Vermeidung von Unannehmlichkeiten und Ermüdung sein kann.
- Falls der Bediener Symptome wie z. B. andauerndes Unwohlsein, Beschwerden, Pochen, Schmerz, Kribbeln, Taubheit, Brennen oder Steifheit an sich wahrnimmt, sollten diese warnenden Anzeichen nicht ignoriert werden. Der Bediener sollte einen qualifizierten Mediziner konsultieren.

Gefährdungen durch Zubehörteile

- Trennen Sie die Schleifmaschine für Schleifblätter oder den Polierer vor dem Auswechseln des Maschinenwerkzeugs oder von Zubehörteilen von der Energieversorgung.
- Verwenden Sie ausschließlich Zubehörteile und Verbrauchsmaterialien der vom Hersteller der Schleifmaschine für Schleifblätter oder den Polierer empfohlenen Größen und Typen.
- Trennschleifscheiben und Maschinen zum Abschneiden dürfen nicht verwendet werden.
- Vermeiden Sie den direkten Kontakt mit dem Maschinenwerkzeug während und nach der Benutzung, weil es heiß oder scharfkantig sein kann.
- Die vom Hersteller der Schleifmaschine für Schleifblätter empfohlene maximale Betriebsdrehzahl muss gleich der auf der Maschine gekennzeichneten Bemessungsdrehzahl oder höher sein.
- Selbsthaftende Schleifscheiben müssen konzentrisch auf der Befestigungsplatte angebracht werden.

Gefährdungen am Arbeitsplatz

- Halten Sie Ihren Arbeitsbereich sauber und gut beleuchtet. Unordnung und unbeleuchtete Arbeitsbereiche können zu Unfällen führen.
- Ausrutschen, Stolpern und Stürzen sind Hauptgründe für Verletzungen am Arbeitsplatz. Achten Sie auf Oberflächen, die durch den Gebrauch der Maschine rutschig geworden sein können, und auf durch den Luft- oder den Hydraulikschlauch bedingte Gefährdungen durch Stolpern.
- Gehen Sie in unbekannten Umgebungen mit Vorsicht vor. Es können versteckte Gefährdungen durch Stromkabel oder sonstige Versorgungsleitungen gegeben sein.
- Arbeiten Sie mit dem Druckluftwerkzeug nicht in explosionsgefährdeter Umgebung, in der sich brennbare Flüssigkeiten, Gase oder Stäube befinden. Beim Schleifen entstehen Funken, die den Staub oder die Dämpfe entzünden können.
- Halten Sie Kinder und andere Personen während der Benutzung des Druckluftwerkzeugs fern. Bei Ablenkung können Sie die Kontrolle über das Gerät verlieren.
- Schleifmaschine ist gegenüber elektrischen
- Kraftquellen nicht isoliert.
- Stellen Sie sicher, dass keine elektrischen Leitungen, Gasrohrleitungen usw. vorhanden sind, die im Fall der Beschädigung durch die Verwendung der Maschine zu einer Gefährdung führen könnten.

Gefährdungen durch Staub und Dämpfe

- Die beim Einsatz von Schleifmaschinen für Schleifblätter und Polierern entstehenden Stäube und Dämpfe können gesundheitliche Schäden (wie z.B. Krebs, Geburtsfehler, Asthma und/oder Dermatitis) verursachen; es ist unerlässlich, eine Risikobewertung in Bezug auf diese Gefährdungen durchzuführen und entsprechende Regelungsmechanismen zu implementieren.
- In die Risikobewertung sollten der bei der Verwendung der Maschine entstehende Staub und der dabei möglicherweise aufwirbelnde vorhandene Staub einbezogen werden.
- Die Schleifmaschine für Schleifblätter oder der Polierer ist nach den in dieser Anleitung enthaltenen Empfehlungen zu betreiben und zu warten, um die Freisetzung von Staub und Dämpfen auf ein Mindestmaß zu reduzieren.
- Die Abluft ist so abzuführen, dass die Aufwirbelung von Staub in einer staubgefüllten Umgebung auf ein Mindestmaß reduziert wird.
- Falls Staub oder Dämpfe entstehen, muss die Hauptaufgabe sein, diese am Ort ihrer Freisetzung zu kontrollieren.
- Alle zum Auffangen, Absaugen oder zur Unterdrückung von Flugstaub oder Dämpfen vorgesehenen Einbau- oder Zubehörteile der Maschine sollten den Anweisungen des Herstellers entsprechend ord-

nungsgemäß eingesetzt und gewartet werden.
- Die Verbrauchsmaterialien und das Maschinenwerkzeug sind den Empfehlungen dieser Anleitung entsprechend auszuwählen, zu warten und zu ersetzen, um eine unnötige Intensivierung der Staub- oder Dampfentwicklung zu vermeiden.
- Verwenden Sie Atemschutzausrüstungen wie nach den Arbeits- und Gesundheitsschutzvorschriften gefordert.

Gefährdungen durch Lärm
- Die Einwirkung hoher Lärmpegel kann bei ungenügendem Gehörschutz zu dauerhaften Gehörschäden, Hörverlust und anderen Problemen, wie z.B. Tinnitus (Klingeln, Sausen, Pfeifen oder Summen im Ohr), führen, daher ist es unerlässlich, eine Risikobewertung in Bezug auf diese Gefährdungen durchzuführen und entsprechende Regelungsmechanismen zu implementieren.
- Zu den für die Risikominderung geeigneten Regelungsmechanismen gehören Maßnahmen wie die Verwendung von Dämmstoffen, um an den Werkstücken auftretende Klingelgeräusche zu vermeiden.
- Verwenden Sie Gehörschutzausrüstungen wie nach den Arbeits- und Gesundheitsschutzvorschriften gefordert.
- Die Schleifmaschine für Schleifblätter oder der Polierer ist nach den in dieser Anleitung enthaltenen Empfehlungen zu betreiben und zu warten, um eine unnötige Erhöhung des Lärmpegels zu vermeiden.
- Die Verbrauchsmaterialien und das Maschinenwerkzeug sind den Empfehlungen dieser Anleitung entsprechend auszuwählen, zu warten und zu ersetzen, um eine unnötige Erhöhung des Lärmpegels zu vermeiden.
- Stellen Sie, falls die Schleifmaschine für Schleifblätter oder der Polierer mit einem Schalldämpfer ausgestattet ist, immer sicher, dass dieser an seinem Platz und funktionstüchtig ist, wenn die Maschine in Betrieb ist.

Gefährdungen durch Schwingungen
- Die Einwirkung von Schwingungen kann Schädigungen an den Nerven und Störungen der Blutzirkulation in Händen und Armen verursachen.
- Tragen Sie bei Arbeiten in kalter Umgebung warme Kleidung und halten Sie Ihre Hände warm und trocken.
- Falls Sie feststellen, dass die Haut an Ihren Fingern oder Händen taub wird, kribbelt, schmerzt oder sich weiß verfärbt, stellen Sie die Arbeit mit der Maschine ein und konsultieren Sie einen Arzt.
- Die Schleifmaschine für Schleifblätter oder der Polierer ist nach den in dieser Anleitung enthaltenen Empfehlungen zu betreiben und zu warten, um eine unnötige Verstärkung der Schwingungen zu vermeiden.
- Halten Sie die Maschine mit nicht allzu festem, aber sicherem Griff unter Einhaltung der erforderlichen Hand-Reaktionskräfte, denn das Schwingungsrisiko wird in der Regel mit zunehmender Griffkraft größer.

Zusätzliche Sicherheitsanweisungen für pneumatische Maschinen
- Druckluft kann ernsthafte Verletzungen verursachen. Sorgen Sie im Falle, dass die Maschine nicht gebraucht wird, sowie vor dem Austausch von Zubehörteilen oder vor der Ausführung von Reparaturarbeiten dafür, dass die Luftzufuhr geschlossen ist, der Luftschlauch nicht unter Druck steht und dass die Maschine von der Luftzufuhr getrennt wird. Richten Sie den Luftstrom niemals gegen sich selbst oder gegen andere Personen.
- Umherschlagende Schläuche können ernsthafte Verletzungen verursachen. Überprüfen Sie daher immer, ob die Schläuche und ihre Befestigungsmittel unbeschädigt sind und sich nicht gelöst haben.
- Falls Universal-Drehkupplungen (Klauenkupplungen) verwendet werden, müssen Arretierstifte eingesetzt werden und verwenden Sie Whipcheck-Schlauchsicherungen, um Schutz für den Fall eines Versagens der Verbindung des Schlauchs mit der Maschine oder von Schläuchen untereinander zu bieten.
- Sorgen Sie dafür, dass der auf der Maschine angegebene Höchstdruck nicht überschritten wird.
- Tragen Sie mit Luft arbeitende Maschinen niemals am Schlauch.

Besondere Sicherheitsanweisungen
- Tragen Sie beim Einsatz oder Wartung der Schleifmaschine stets einen Augenschutz.
- Tragen Sie stets geeignete Schutzkleidung. Schützen Sie Ihre Hände, Haare und Kleidung vor dem Erfassen durch rotierende Teile.
- Tragen Sie stets bei Staubentwicklung einen Atemschutz.
- Tragen Sie stets Gehörschutz.
- Tragen Sie stets Schutzhandschuhe.
- Schließen Sie die Schleifmaschine nur im ausgeschalteten Zustand an das Druckluftnetz an.
- Beim Schleifen entstehen Funken. Achten Sie darauf, dass keine Personen durch Funkenflug gefährdet werden. Entfernen Sie auch brennbare Materialien und Gegenstände.
- Tragen Sie die Schleifmaschine nicht, wenn die Schleifmaschine am Druckluftschlauch angeschlossen ist.
- Beachten Sie die Gefahr eines schlagenden Druckluftschlauches!
- Die Schleifmaschine ist nicht für den Einsatz von Trennschleifscheiben zugelassen!
- Der Fließdruck von 6,3 bar darf während des Betriebs keinesfalls überschritten werden.
- Verwenden Sie niemals Sauerstoff oder andere brennbare Gase als Energiequelle.
- Führen Sie das Gerät eingeschaltet gegen das Werkstück. Heben Sie das Gerät nach der Bearbeitung vom Werkstück ab und schalten Sie es dann aus.
- Schalten Sie nach Beendigung des Arbeitsganges die Schleifmaschine aus und nach Stillstand legen Sie die Schleifmaschine sicher ab. **Achtung !** Schleifmaschine läuft nach.
- Trennen Sie die Schleifmaschine nach Beendigung des Arbeitsganges von der Druckluftversorgung.
- Beachten Sie die Gefahr, dass beim Bearbeiten bestimmter Materialien Staub und Dämpfe entstehen können, die eine explosionsgefährdete Atmosphäre hervorrufen. Benutzen Sie Staubsauger sowie geeignete Schutzausrüstung.

Vor der Inbetriebnahme
- Die Schleifmaschine darf ausschließlich mit gereinigter, ölvernebelter Druckluft betrieben werden und darf den maximalen Arbeitsdruck von 6,3 bar am Gerät nicht überschreiten. Zur Regulierung des Arbeitsdruckes muss der Kompressor mit einem Druckminderer ausgestattet sein.

Montage des Stecknippels
- Entfernen Sie die Plastikschutzkappe aus dem Lufteinlass des Gerätes.
- Umwickeln Sie das Gewinde des Stecknippels (5) mit Teflonband .

- Schrauben Sie den Stecknippel (5) in den Lufteinlass.

Montage des Schleiftellers
Der Druckluft-Exzenterschleifer ist mit einer Schutzmanschette (10) ausgestattet.
- Um den Schleifteller (9) zu montieren oder zu tauschen stülpen Sie die Schutzmanschette (10) um (siehe Abb. 1).

WARNUNG!
- Betreiben Sie den Druckluft-Exzenterschleifer niemals ohne Schutzmanschette (10) .
- Betreiben Sie den Druckluft-Exzenterschleifer niemals mit umgestülpter Schutzmanschette (10) .
- Eine beschädigte Schutzmanschette (10) ist unverzüglich auszutauschen.

- Drehen Sie die Spindelsperre (7) mit der gerändelten Wölbung gegen die flache Seite der Exzenterspindel (8) (siehe Abb. 2).
- Entfernen Sie die Schutzkappe (9) von der Gewindestange des Schleiftellers und schrauben Sie diesen im Uhrzeigersinn bis zum Anschlag in die Exzenterspindel (8) .
- Lösen Sie die Spindelsperre (7) , sodass sich die Exzenterspindel (8) frei um die eigene Achse drehen kann.
- **ACHTUNG!** Betreiben Sie den Druckluft-Exzenterschleifer niemals mit verriegelter Antriebsspindel. Dies ist gefährlich und kann zu schwerwiegenden Verletzungen führen.

Schleifpapierscheibe auswählen
Abtrag und Oberfläche:
Die Abtragsleistung und die Oberflächengüte werden von der Kornstärke der Schleifpapierscheibe bestimmt.
- Beachten Sie bitte, dass Sie zur Bearbeitung der verschiedenen Materialien entsprechende Schleifpapierscheiben mit unterschiedlicher Körnung einsetzen.

Montage der Schleifpapierscheibe
ACHTUNG! Trennen Sie das Gerät unbedingt von der Druckluftquelle, bevor Sie die Schleifpapierscheibe (11) aufsetzen oder lösen.
- Der Schleifteller (9) und die im Lieferumfang enthaltenen Schleifpapierscheiben (11) sind mit korrespondierendem Klettverschluss ausgestattet.
- Wählen Sie die Schleifpapierscheibe (11) mit der gewünschten Körnung aus und drücken Sie es auf den Schleifteller (9). Achten Sie auf konzentrischen Sitz.
- Zum Wechsel heben Sie die Schleifpapierscheibe (9) (11) seitlich an und ziehen es vom Schleifteller ab. Reinigen Sie den Schleifteller (9) bei Bedarf mit Druckluft.

Schmierung
HINWEIS: Zur Vermeidung von Reibung- und Korrosionsschäden ist eine regelmäßige Schmierung besonders wichtig. Wir empfehlen ein geeignetes Druckluft-Spezialöl zu verwenden.
- **Schmierung mit Nebelöler**: Als Aufbereitungsstufe nach dem Druckminderer schmiert ein Nebelöler (nicht im Lieferumfang enthalten) Ihr Gerät kontinuierlich und optimal. Ein Nebelöler gibt in feinen Tropfen Öl an die durchströmende Luft ab und garantiert so eine regelmäßige Schmierung.
- **Manuelle Schmierung:** Wenn Sie über keinen Nebelöler verfügen, nehmen Sie vor jeder Inbetriebnahme bzw. bei längeren Arbeitsgängen eine Schmierung vor, indem Sie 3 - 4 Tropfen Druckluft-Spezialöl in den Stecknippel (5) tropfen lassen.

Öl nachfüllen
Damit der Druckluft-Exzenterschleifer lange einsatzfähig bleibt, muss ausreichend Pneumatik-Öl im Gerät vorhanden sein.
Folgende Möglichkeiten stehen Ihnen zur Verfügung:
- Schließen Sie eine Wartungseinheit mit Öler am Kompressor an.
- Installieren Sie einen Anbauöler in der Druckluftleitung oder am Druckluftgerät.
- Geben Sie alle 15 Betriebsminuten ca. 3 - 5 Tropfen Pneumatik-Öl von Hand in den Stecknippel (5) .

Anschluss an eine Druckluftquelle
Vor Anschluss der Druckluftquelle
- muss der richtige Arbeitsdruck (3 - 6 bar) vollständig aufgebaut sein
- ist sicherzustellen, dass sich der Abzug in seiner obersten Position befindet

- Schließen Sie das Gerät an einen Kompressor an, indem Sie den Stecknippel (5) mit dem Versorgungsschlauch der Druckluftquelle verbinden.
- Damit Sie den Luftdruck regulieren können, muss die Druckluftquelle mit einem Druckminderer ausgestattet sein.

Bedienung

Ein- / Ausschalten
Einschalten:
- Drücken Sie zuerst die Abzugssperre nach vorne und dann den Abzugshebel (3) um das Gerät einzuschalten.

Ausschalten:
- Lassen Sie den Abzugshebel (3) los.
- Wenn Ihre Arbeit beendet ist, trennen Sie das Gerät von der Druckluftquelle.

Schwingleistungsregulierung
- Mit dem Drehzahlregler (6) kann der Luftstrom und somit die Schwingleistung auch während des Betriebs variiert werden.
- Die ideale Schwingleistung ist vom Werkstoff abhängig und kann durch praktischen Versuch ermittelt werden.

Stellen Sie mit Hilfe des Druckminderers den korrekten Arbeitsdruck ein. Betreiben Sie das Gerät mit einen Arbeitsdruck von 6,3 bar.

Schleifen
- Schalten Sie die Druckluftquelle ein und lassen Sie sie solange laufen, bis der maximale Kesseldruck erreicht wurde und abschaltet.
- Stellen Sie mit Hilfe eines Druckminderers an der Druckluftquelle den optimalen Arbeitsdruck ein. Beachten Sie, dass der maximale Arbeitsdruck nicht überschritten werden darf. Ein überhöhter Arbeitsdruck bringt keinen Leistungsgewinn, sondern erhöht lediglich den Luftverbrauch und beschleunigt den Geräteverschleiß. Halten Sie sich daher stets an die technischen Angaben.
- Schalten Sie den Druckluft-Exzenterschleifer ein.
- Lassen Sie das Gerät die gewünschte Drehzahl aufnehmen und regeln Sie sie nach Bedarf.
- Führen Sie den Druckluft-Exzenterschleifer parallel an das Werkstück.
- Bewegen Sie das Gerät parallel und flächig kreisend oder wechselnd in Längs- und Querrichtung. Benutzen Sie das Gehäuse (1) als Handgriff, um das Gerät in die gewünschte Richtung zu führen.
- Den Druckluft-Exzenterschleifer nicht aufdrücken. Starkes Aufdrücken erhöht die Arbeitsleistung nicht!

- Wenn Sie die Arbeit beendet haben, lassen Sie den Abzugshebel (3) los, um das Gerät abzuschalten.
- Nach Beendigung aller Arbeiten, trennen Sie das Gerät von der Druckluftquelle.

ACHTUNG!
- Beim Schleifen entsteht Schleifstaub. Tragen Sie unbedingt Schutzhandschuhe, geeigneten Atemschutz und reinigen Sie Schleifpapier und Werkstück in regelmäßigen Abständen mit der Hilfe eines Staubsaugers oder Druckluft.
- Je nach Größe und Art des Werkstückes sind entsprechende Sicherheitsvorkehrungen zu treffen. Verwenden Sie geeignete Klemmvorrichtungen, um ein Verrutschen des Werkstückes zu verhindern.
- Im Falle einer Unterbrechung der Druckluftversorgung, lassen Sie den Abzugshebel (3) sofort los.

Arbeitshinweise
Das Wichtigste beim Schleifen ist, das Sie nacheinander Schleifpapier mit immer feinerer Körnung verwenden. Bei einer zu groben Körnung wird die Oberfläche nicht glatt, sondern sogar rauer. Wenn die Körnung zu fein ist, erzielen Sie kaum ein Ergebnis.
Die Abtragsleistung wird durch die Drehzahl und Körnung des Schleifpapiers bestimmt.
Entsprechend dem zu bearbeitenden Material und dem gewünschten Abtrag sind unterschiedliche Schleifpapiere zu verwenden.
ACHTUNG! Trennen Sie das Gerät unbedingt von der Druckluftquelle (11), bevor Sie die Schleifpapierscheibe aufsetzen oder lösen.

Material		Körnung
Lacke:	Anschleifen	180
	Kratzer ausbessern	120
	Roststellen entfernen	40
Holz:	Weichholz	60-80
	Hartholz	60
	Furniere	240
Metall:	Aluminium	80
	Stahl	60

Wartung und Reinigung
WARNUNG! VERLETZUNGSGEFAHR! Trennen Sie vor Wartungsarbeiten das Gerät vom Druckluftnetz.

ACHTUNG! Reinigen Sie das Gerät vor der Wartung von gefährlichen Substanzen, die sich (aufgrund von Arbeitsprozessen) auf diesem abgelagert haben. Vermeiden Sie jeden Hautkontakt mit diesen Substanzen. Wenn die Haut mit gefährlichen Stäuben in Kontakt kommt, kann dies zu schwerer Dermatitis führen. Falls während der Wartungsarbeiten Staub erzeugt oder aufgewirbelt wird, kann dieser eingeatmet werden.

HINWEIS! Um eine einwandfreie Funktion und lange Haltbarkeit der Schleifmaschine zu gewährleisten, sind folgende Punkte zu beachten:
- Eine ausreichende und ständig intakte Ölschmierung ist für eine optimale Funktion von ganz entscheidender Bedeutung.
- Überprüfen Sie nach jedem Einsatz die Drehzahl und den Schwingungspegel.
- Prüfen Sie regelmäßig die Leerlaufdrehzahl sowie nach jeder durchgeführten Wartung: Benutzen Sie dazu einen Drehzahlmesser und führen Sie die Messung ohne eingespanntes Werkzeug durch. Bei einem Fließdruck von 6,3 bar darf die Leerlaufdrehzahl keinesfalls überschritten werden.
- Wenn von dem Gerät ein erhöhter Schwingungspegel ausgeht, muss vor der weiteren Verwendung die Ursache beseitigt bzw. instandgesetzt werden.
- Benutzen Sie nur Originalersatz- bzw. Austauschteile des Herstellers, da sonst Gefahr
- für die Benutzer besteht. Kontaktieren Sie im Zweifel das Service-Center.
- Überprüfen Sie den Schleifteller (9) regelmäßig auf Beschädigungen.
- Reinigen Sie das Gerät nur mit einem trockenen, weichen Tuch oder mit Druckluft.
- Verwenden Sie auf keinen Fall scharfe und/ oder kratzende Reinigungsmittel.

Entsorgung und Wiederverwertung
Das Gerät befindet sich in einer Verpackung um Transportschäden zu verhindern. Diese Verpackung ist Rohstoff und ist somit wieder verwendbar, oder kann dem Rohstoffkreislauf zurückgeführt werden. Das Gerät und dessen Zubehör bestehen aus verschiedenen Materialien, wie z.B. Metall und Kunststoffe. Führen Sie defekte Bauteile der Sondermüllentsorgung zu. Fragen Sie im Fachgeschäft oder in der Gemeindeverwaltung nach!

Fehlerbehebung

Fehler	Mögliche Ursache	Behebung
Geschwindigkeit zu niedrig, etwas Luft tritt aus dem Auslass aus.	Motorteile durch Schmutz verklemmt.	Filter der Druckversorgung auf Verschmutzung prüfen.
	Druckversorgung zu niedrig.	Filter der Druckversorgung auf Verschmutzung prüfen.
		Gerät schmieren, wie in der Anleitung beschrieben.
		Wenn nötig, Angaben von oben wiederholen.
Gerät bewegt sich nicht, Druckluft tritt komplett beim Auslass aus.	Motor sitzt aufgrund von Materialansammlung fest.	Gerät schmieren, wie in der Anleitung beschrieben.

Explanation of the symbols on the equipment

	GB	Caution - Read the operating instructions to reduce the risk of inquiry
	GB	Wear safety goggles!
	GB	Wear ear-muffs!
	GB	Wear a breathing mask!

www.scheppach.com service@scheppach.com ☎ +(49)-08223-4002-99 +(49)-08223-4002-58

Introduction

MANUFACTURER:

scheppach
Fabrikation von Holzbearbeitungsmaschine GmbH
Günzburger Straße 69
D-89335 Ichenhausen

DEAR CUSTOMER,

We hope your new tool brings you much enjoyment and success.

NOTE:

According to the applicable product liability laws, the manufacturer of the device does not assume liability for damages to the product or damages caused by the product that occurs due to:

- Improper handling,
- Non-compliance of the operating instructions,
- Repairs by third parties, not by authorized service technicians,
- Installation and replacement of non-original spare parts,
- Application other than specified,

Intended use

This compressed air-powered random orbital sander is suitable for sanding, polishing and for the preparation of various surfaces. Any other usage of or modification to the appliance is deemed to be improper and carries a significant risk of accidents. The manufacturer accepts no responsibility for damage(s) resulting from improper usage. This appliance in intended only for domestic use.

Features

1. Housing
2. Blocking device
3. Trigger
4. Handle
5. Connector nipple
6. Speed controller
7. Spindle lock
8. Eccentric spindle with grinding disc socket
9. Grinding disc
10. Protective cuff
11. Sandpaper disc
12. Oil container

Technical data

Rotational speed	**10000 min^{-1}**
Rated air pressure	**max. 6.3 bar**
Airflow	**93.4 l/min**
Grinding disc	**ø 150 mm**
Sound pressure level	**89.3 dB(A)**
Sound power level	**100.3 dB(A)**
Uncertainty K	**3 dB**

WARNING!

The noise emission levels specified in these instructions have been measured in accordance with the standardised measuring procedure specified in ISO 15744 and can be used to make equipment comparisons. The noise emission values vary in accordance with the use of the compressed air tool and may be higher than the values specified in these instruction in some cases. It is easy to underestimate the noise emission load if the compressed air tool is used regularly in a certain manner.

NOTE

For an accurate estimate of the noise emission load during a certain working period, the times during which the appliance is switched off or is running but not actually being used must also be taken into consideration. This can significantly reduce the noise emission load over the total working period.

General safety instructions for compressed air tools

WARNING! For multiple hazards: Please ensure that you have read and understood the safety instructions before adjusting, operating, repairing, maintaining or replacement of accessories on the sander or polisher as well as before working in the vicinity of the machine. Failure to do this can result in serious bodily injury.

- The sander or polisher should only be adjusted, set or used by adequately qualified and trained operators.
- This sander or polisher may not be modified. Modifications can reduce the effectiveness of the safety measures and increase the risks for the operator.
- Do not use a sander or polisher if the tool has been damaged.
- The appliance must be inspected regularly to ensure that it is labelled with the required rated values and markings given in this manual. The user must contact the manufacturer to obtain replacement labels if necessary.

Save all warnings and safety instructions for future reference. The safety instructions should not be lost – give them to the operator.

Hazards caused by flying parts

- If a workpiece or accessory or even part of the machine tool itself breaks, parts can be flung out at high speeds.
- When operating the sander or polisher or when exchanging accessories on the appliance, always wear eye protection. The degree of necessary protection must be evaluated separately for each individual task.
- Wear a safety helmet if working above head height. In this case, the risks for others should also be assessed.
- You must ensure that the workpiece has been securely fixed.
- Ensure that the sparks generated during use cannot cause any hazards.
- Disconnect the grinder from the power supply before replacing the grinding material and before carrying out maintenance work.
- In this case, the risks for others should also be assessed.

Hazards caused by entanglement

- Suffocation, scalping or and/or cut wounds can occur if loose clothing, jewellery, necklaces, hair or gloves are not kept away from the machine and its accessories.

Hazards during operation

- When using the machine, the operator‘s hands can be subject to hazards such as cuts, grazing and heat. Wear suitable gloves to protect your hands.
- The operator and maintenance personnel must be physically capable of handling the size, mass and power of the machine.
- Hold the machine correctly: be ready to counteract any normal or sudden movements - have both hands ready.

- Ensure that your body is balanced and that you have a secure standing position.
- Release the start/stop control in case of a disruption to the electricity supply.
- Use only lubricants recommended by the manufacturer.
- Suitable safety goggles must be worn; wearing of protective gloves and safety clothing is recommended.
- Check the grinding disc before every use. Do not use if this is cracked, broken or has been dropped.
- Avoid direct contact with the movable grinding disc to avoid squashing or cutting your hands or other parts of the body. Always wear suitable gloves to protect your hands.
- Never use the machine without an abrasive attachment.
- There is a risk of electrostatic discharge if the machine is used on plastic and other non-conductive materials.
- Dust and vapours created by the grinding and sanding can cause a potentially explosive atmosphere. Always use a dust extraction or suppression system suitable for the material being worked.

Risks due to repetitive movements

- When using a sander or polisher to perform work-related activities, operators may experience uncomfortable sensations in their hands and arms, as well as in the neck and shoulders or other parts of the body.
- When using a sander or polisher, the operator should adopt a comfortable posture whilst ensuring a secure hold and avoiding awkward postures or positions in which it is difficult to maintain balance. The operator should change positions during the course of long-lasting tasks. This can be helpful in the prevention of discomfort and fatigue.
- If the operator notices symptoms such as persistent or recurring illness, discomfort, throbbing, pain, tingling, burning or stiffness, these indications should not be ignored. In this case, the operator should consult a suitably qualified physician.

Hazards caused by accessories

- Disconnect the sander or polisher from the power before changing the tools or accessories.
- Use only accessories and supplies of the sizes and types recommended by the manufacturer of the sander or polisher.
- Cutting discs and machines for cutting may not be used.
- Avoid direct contact with the machine tool during and after use, since this can have heated up or have become sharp.
- The maximum operating speed recommended by the sander manufacturer must be equal to the rated speed given on the machine or higher.
- Self-adhesive grinding discs must be applied concentrically on the mounting plate.

Hazards in the workplace

- Keep your working area clean and well lit. Cluttered or dark areas invite accidents.
- Slipping, tripping up and falling are the main causes of injuries at the workplace. Take note of surfaces which could have become slippery through use of the machine, and also any tripping hazards caused by air or hydraulic hoses.
- Proceed with caution in unknown surroundings. Hidden hazards caused by power or other supply lines may be present.
- Do not work with the compressed air tool in areas subject to the risk of explosions, or in areas where flammable liquids, gases or dusts are located. Grinding work creates sparks which may ignite the dust or fumes.
- Keep children and other unauthorised personnel at a safe distance when using compressed air tools. Distractions can cause you to lose control over the appliance.
- The grinder is not insulated against electrical power sources.
- Ensure that there are no electrical cables, gas pipes, etc., which can cause a hazard if damaged by use of the tool.

Risks due to dust and vapours

- The dust and vapours produced by using the sander or polisher can be hazardous to health (e.g. cause cancer, birth defects, asthma and/ or dermatitis); it is essential to carry out a risk assessment in respect of these risks and to implement corresponding regulatory mechanisms.
- The risk assessment should include all dust caused by the use of the machine and any existing dust that may be whirled up at the same time.
- The sander or polisher is to be operated and maintained in accordance with the recommendations contained in this manual to keep the release of dust and vapours to a minimum.
- The exhaust air should be routed so that the raising of dust in already dusty environments is kept to a minimum.
- If dusts or vapours are created, the main priority must be to control these at the site of their release.
- All inserts or accessories of the machine intended for collecting, extracting or suppressing airborne dust or vapours or should be used and serviced in accordance with the manufacturer's instructions.
- Consumables/machine tools should be selected, maintained and replaced in accordance with the recommendations in this guide in order to avoid unnecessary intensification of dust or vapour production.
- Use breathing equipment as per the instructions provided by your employer or as required by health and safety regulations.

Risks due to noise

- Excessive noise levels in conjunction with insufficient hearing protection may lead to permanent hearing damage, hearing loss and other problems, such as tinnitus (ringing, buzzing, whistling or humming in your ears). Therefore it is essential that a risk assessment is carried out with respect to these risks and that appropriate regulatory mechanisms are implemented.
- Suitable regulatory mechanisms include measures such as the use of insulation materials to avoid pinging occurring on the workpieces.
- Use ear protection equipment as per the instructions provided by your employer or as required by health and safety regulations.
- The sander or polisher is to be operated and maintained in accordance with the recommendations contained in this manual to reduce any unnecessary increase of the noise levels.
- Consumables/machine tools should be selected, maintained and replaced in accordance with the recommendations in this guide in order to avoid unnecessary increase of the noise levels.
- If the sander or polisher is equipped with a silencer, always ensure that this in its place and is operational while the machine is in operation.

Risks due to vibrations

- Vibrations can damage the nerves and cause mal-

functions to the blood circulation in the hands and arms.
- When working in a cold environment, wear warm clothing and keep your hands warm and dry.
- If you notice numbness, tingling or pain in your fingers or hands or notice that the skin of your fingers or hands has become pale, stop working with the sander or polisher and consult a doctor.
- The sander or polisher is to be operated and maintained in accordance with the recommendations contained in this manual to reduce any unnecessary increase of the vibrations.
- Hold the machine securely but not too firmly while maintaining the necessary hand-reaction force, as the vibration risk generally increases the harder the machine is held.

Additional safety instructions for pneumatic machines
- Compressed air can cause serious injury. Ensure that the air supply is switched off, the hose is not under pressure and that the machine is disconnected from the air supply when not in us, and also before exchanging accessories or carrying out repairs. Never aim the airflow towards yourself or any other person.
- Thrashing hoses can cause serious injury. Therefore, always check that the hoses and their fixings are not damaged or have not come loose. If universal rotary joints (claw couplings) are used, locking pins must be used to provide protection; Whipchek air hose restraints must be used to provide protection in case of a failure of the connection of the hose to the machine.
- Ensure that the maximum permissible pressure stated on the machine is not exceeded.
- Never carry compressed-air-powered machines by the hose.

Special safety instructions
- Always wear eye protection when using or maintaining the sander.
- Always wear suitable protective clothing. Protect your hands, hair and clothes from being drawn in by rotating parts.
- Always wear a dust mask in situations in which large amounts of dust are being generated.
- Always wear hearing protection.
- Always wear protective gloves.
- Only connect the sander to the compressed air network when it is switched off.
- Sparks are created during grinding. Ensure that nobody can be endangered by flying sparks. You should also remove any flammable materials or objects.
- Do not carry the grinder if it has been connected to the compressed air hose.
- Be aware of the danger caused by a flailing compressed air hose!
- The grinder is not approved for use with cutting discs!
- The flow pressure of 6.3 bar may not be exceeded during operation.
- Never use oxygen or other flammable gases as an energy source.
- Switch the appliance on before applying it to the workpiece. After completing the task, lift the appliance from the workpiece and then switch it off.
- Once you have completed your work, switch the grinder off and place it down securely once it has come to a standstill. Caution! Grinder continues to run.
- Once you have completed your work, disconnect the grinder from the compressed air supply.
- Be aware that when processing certain materials there is a danger that dust and vapours can arise that could create an explosive atmosphere. Use vacuum cleaners and suitable protective equipment.

Before initial operation
- The grinder may only be operated on cleaned, oil-atomised compressed air and may not exceed the maximum operating pressure of 6.3 bar at the appliance. The compressor must be fitted with a pressure reducer to regulate the working pressure.

Fitting the connector nipple
- Remove the plastic protective cap from the appliance's air inlet.
- Wrap the threads on the connector nipple (5) with Teflon tape.
- Screw the connector nipple (5) into the air inlet.

Fitting the grinding disc
The compressed air-powered random orbital sander is equipped with a protective cuff (10) .
- To fit or replace the grinding disc (9) invert the protective cuff (10) (see Fig. 1).

WARNING!
- Never operate the compressed air-powered random orbital sander without the protective cuff (10).
- Never operate the compressed air-powered random orbital sander with an inverted protective cuff (10).
- A damaged protective cuff (10) should be replaced immediately.

- Turn the spindle lock (7) with the knurled bulge towards the flat side of the eccentric spindle (8) (see Fig. 2).
- Remove the protective cap (9) from the threaded rod of the grinding disc and screw it clockwise into the eccentric spindle as (8) far as the stop.
- Undo the spindle lock (7) so that the eccentric spindle (8) can turn freely on its own axis.
- **CAUTION!** Never operate the compressed air-powered random orbital sander with a locked drive spindle. This is dangerous and can result in serious injuries.

Selecting a sandpaper disc
Erosion and surface:
The material removal rate and surface quality are determined by the grain strength of the sandpaper.
- Please note that you can use sandpapers with various grain sizes for working the different materials.

Fitting the sandpaper disc
CAUTION! Ensure that the appliance is disconnected from the compressed air source before you fit or remove a sandpaper disc (11).
- The grinding disc (9) and the supplied sandpaper discs (11) are equipped with matching Velcro fasteners.
- Select the sandpaper disc (11) with the desired grain and press it onto the grinding disc (9). Ensure that it is centred.
- To change the sandpaper disc (11), lift it from the side and pull it off the grinding disc (9) . Clean the grinding disc (9) as required with compressed air.

Lubrication
NOTE: To avoid friction and corrosion damage, regular lubrication is particularly important. We recommend

using a suitable special oil for compressed air appliances
- **Lubrication with mist oiler:** A mist oiler (not supplied) continuously and optimally lubricates the appliance as a preparation stage after the pressure reducer. A mist oiler gives off fine drops of oil into the air flow and thus guarantees a regular lubrication.
- **Manual lubrication:** If you do not have a mist oiler, lubricate the appliance before every use or longer work sessions by dripping 3–4 drops of special oil for compressed air appliances into the connector nipple (5).

Refilling oil
To ensure that the compressed air-powered random orbital sander remains operational for as long as possible, make sure that there is sufficient pneumatic oil in the appliance.
The following options are available:
- Attach a maintenance unit with an oiler to the compressor.
- Install a fitted oiler into the compressed air line or the compressor.
- Add 3–5 drops of pneumatic oil into the connector nipple (5) every 15 minutes of operation.

Connecting to a compressed air source
Before connecting the compressed air source
- the correct working pressure (3–6 bar) must be fully reached
- make sure that the trigger is in the upper position

- Attach the appliance to a compressor by connecting the connector nipple (5) with the supply hose of the compressed air source.
- To ensure that you can regulate the air pressure, the compressed air source must be equipped with a pressure reducer.

Handling
Switching on and off
Switching on:
- First press the locking mechanism forwards and
- then the trigger (3) to switch the appliance on.

Switching off:
- Let go of the trigger (3).
- When you have finished working, disconnect the appliance from the compressed air source.

Regulation of vibration output
- Use the speed controller (6) to control the airflow and thus the vibration output (also during operation).
- The ideal speed depends on the material being worked and can be determined through practical tests.

Use the pressure reducer to set the correct working pressure. Operate the appliance at a working pressure of 6.3 bar.

Sanding
- Switch on the compressed air source and allow it to run until the maximum tank pressure has been reached.
- Use the pressure reducer on the compressed air source to set the optimum working pressure. Note that the maximum working pressure may not be exceeded. An excessive working pressure does not mean increased output; it merely increases the air consumption and accelerates appliance wear. Always comply with the technical information.
- Switch on the compressed air-powered random orbital sander.
- Allow the device to reach the required speed and adjust as necessary.
- Guide the compressed air-powered random orbital sander parallel onto the workpiece.
- Move the appliance parallel and in flat circles or alternatively lengthwise and across the surface. Use the housing (1) as a handle to guide the appliance in the desired direction.
- Do not press the compressed air-powered random orbital sander down. Pressing down hard does not increase the working efficiency!
- When you have finished working, let go of the trigger (3) to switch off the appliance.
- When you have finished working, disconnect the appliance from the compressed air source.

CAUTION!
- Sanding creates dust. Always wear protective gloves, a suitable mask and clean the sandpaper and workpiece at regular intervals with a vacuum cleaner or compressed air.
- Suitable safety precautions must be taken depending on the size and nature of the workpiece. Use suitable clamping devices to prevent the workpiece from slipping.
- In the event of an interruption to the air supply, release the trigger (3) immediately.

Optimal working procedures
The most important thing to remember when sanding is to use successively finer grained paper. With a coarse grain, the surface will not become smooth, but rather rougher. If the grain is too fine, you will hardly achieve any noticeable result. The material removal rate is determined by the speed and grain size of the sandpaper. The sandpaper used should be appropriate to the substance being worked and the amount of material to be removed.
CAUTION! Ensure that the appliance is disconnected from the compressed air source before you fit or remove a sandpaper disc (11).

Material		Grain
Paint-work:	rubbing down	180
	removing scratches	120
	removing rust	40
Wood:	softwood	60-80
	hardwood	60
	plywood	240
Metal:	aluminium	80
	steel	60

Maintenance and cleaning
WARNING! RISK OF INJURY! Disconnect the appliance from the compressed air supply.

CAUTION! Before maintenance, clean off any hazardous substances that may (due to working processes) have accumulated on the appliance. Avoid all skin contact with these substances. If the skin comes into contact with hazardous dusts, this can lead to severe dermatitis. If dust is produced or swirled up during maintenance, it can be inhaled.

NOTE! To ensure correct functioning and long-term durability of the sander, pay attention to the following points:
- Sufficient and continuously intact oil lubrication is highly important for optimum functioning.

- Check the speed and vibration levels after each use.
- Check the idle speed regularly and after any maintenance is performed: use a rev counter and perform the measurement without any clamped tools. The idle speed may not be exceeded under any circumstances at a residual pressure of 6.3 bar.
- If the appliance is exhibiting excessive vibration levels, the cause of the vibrations must be identified and repaired.
- Use only the genuine replacement parts recommended by the manufacturer, otherwise you could put users at danger. In doubt, contact the Service Centre.
- Check the grinding disc (9) regularly for damage.
- Clean the appliance with a soft, dry cloth only.
- Never use sharp or scratchy cleaning agents under any circumstances.

Disposal and recycling

The equipment is supplied in packaging to prevent it from being damaged in transit. The raw materials in this packaging can be reused or recycled. The equipment and its accessories are made of various types of material, such as metal and plastic. Defective components must be disposed of as special waste. Ask your dealer or your local council.

Troubleshooting

Malfunction	Possible cause	Remedy
Speed too slow, air escapes from the outlet.	Motor parts jamming due to dirt.	Check the pressure supply filter for contamination.
	Pressure supply too low.	Check the pressure supply filter for contamination.
		Lubricate appliance as described in the instructions.
		If necessary, repeat the steps outlined above.
Appliance does not move; compressed air escapes completely through the outlet.	Motor is jammed due to material build-up.	Lubricate appliance as described in the instructions.

Légende des symboles figurant sur l’appareil

	FR CH	AVERTISSEMENT - pour réduire le risque de blessure, lisez le mode d’emploi!
	FR CH	Portez des lunettes de protection!
	FR CH	Portez une protection auditive!
	FR CH	Portez un masque anti-poussière!

www.scheppach.com service@scheppach.com ☎ +(49)-08223-4002-99 +(49)-08223-4002-58

Introduction

FABRICANT :
scheppach
Fabrikation von Holzbearbeitungsmaschine GmbH
Günzburger Straße 69
D-89335 Ichenhausen

CHER CLIENT,
Nous espérons que votre nouvelle machine vous apportera de la satisfaction et de bons résultats.

REMARQUE:
Selon la loi en vigueur sur la responsabilité du fait des produits, le fabricant n'est pas tenu pour responsable de tous les dommages subis par cet appareil et pour tous les dommages résultant de son utilisation, dans les cas suivants :

- Mauvaise manipulation,
- Non-respect des instructions d'utilisation,
- Travaux de réparation effectués par des tiers, par des spécialistes non agréés,
- Remplacement et montage de pièces de rechange qui ne sont pas d'origine.
- Utilisation non conforme,

Usage conforme

La ponceuse excentrique pneumatique convient au ponçage, au lustrage et à la préparation de surfaces diverses. Toute autre utilisation ou modification de l'appareil est considérée comme étant non conforme et s'accompagne de risques d'accident non négligeables. Nous n'endossons aucune responsabilité pour des dommages causés résultant d'une utilisation non conforme. L'appareil est uniquement conçu pour une utilisation privée.

Équipement

1. Boîtier
2. Verrouillage de la gâchette
3. Gâchette
4. Poignée
5. Embout mâle
6. Régulateur de vitesse
7. Verrouillage de broche
8. Broche excentrique avec logement du patin de ponçage
9. Patin de ponçage
10. Carter de protection
11. Disque abrasif
12. Réservoir à huile

Caractéristiques techniques

Vitesse de rotation	**10000 min^{-1}**
Pression de l'air de mesure	**max. 6,3 bar**
Débit d'air	**93,4 l/min**
Patin de ponçage	**ø 150 mm**
Niveau de pression acoustique	**89,3 dB(A)**
Niveau de puissance acoustique	**100,3 dB(A)**
Incertitude K	**3 dB**

AVERTISSEMENT!
Les valeurs d'émission sonores indiquées dans ces instructions ont été mesurées conformément aux méthodes de mesure décrites dans la norme ISO 15744 et peuvent être utilisées pour la comparaison d'appareils. Les valeurs d'émission sonore vont varier en fonction de l'usage de l'outil à air comprimé et peuvent, dans certains cas, excéder la valeur indiquée dans ces instructions. La sollicitation due aux émissions sonores pourrait être sous-estimée si l'outil à air comprimé est utilisé régulièrement de cette manière.

REMARQUE
Pour obtenir une estimation précise de la sollicitation due aux émissions sonores pendant un certain temps de travail, il faut également tenir compte des périodes pendant lesquelles l'appareil est éteint, ou de celles durant lesquelles il est certes allumé mais n'est pas effectivement utilisé. Ceci peut considérablement réduire la sollicitation due aux émissions sonores pendant toute la durée du travail.

Consignes générales de sécurité pour appareils à air comprimé

AVERTISSEMENT! Concernant des risques multiples: Les consignes de sécurité doivent avoir été lues et comprises avant l'installation, l'utilisation, la réparation, la maintenance et le remplacement d'accessoires sur la ponceuse à feuilles abrasives ou la polisseuse-lustreuse, ainsi qu'avant le travail à proximité de la machine. En cas contraire, de graves blessures corporelles peuvent s'ensuivre.

- La ponceuse pour feuilles abrasives ou la polisseuse-lustreuse doit être exclusivement installée, réglée et utilisée par du personnel qualifié et formé en conséquence.
- Cette ponceuse pour feuilles abrasives ou la polisseuse-lustreuse ne doit pas être modifiée. Les modifications risquent de restreindre l'efficacité des mesures de sécurité et d'augmenter les risques pour l'opérateur.
- Ne pas utiliser la polisseuse-lustreuse ou la ponceuse si elle a été endommagée.
- L'appareil doit être soumis régulièrement à une inspection, afin de contrôler qu'il présente bien les valeurs de mesure et les marquages requis dans cette notice. L'utilisateur doit contacter le fabricant afin d'obtenir si besoin des plaques de remplacement.

Conserver toutes les consignes de sécurité et instructions en vue d'une consultation ultérieure.
Les consignes de sécurité ne doivent pas se perdre - Remettez-les à l'utilisateur.

Risque engendré par des pièces projetées

- Si la pièce, des accessoires voire l'outil machine lui-même cassent, des débris risquent d'être projetés à grande vitesse.
- Lors du fonctionnement de la ponceuse ou la polisseuse-lustreuse pour feuilles abrasives, ou lors du remplacement d'accessoires sur la machine, le port d'une protection oculaire résistante aux impacts est obligatoire. Le niveau de protection nécessaire doit être évalué séparément pour chaque utilisation.
- Pendant des travaux au dessus de la tête, portez toujours un casque de protection. Dans ce cas, les risques courus par d'autres personnes doivent également être estimés.
- Il faut s'assurer que la pièce à usiner soit fixée de manière sûre.
- Assurez-vous que les étincelles produites lors de l'utilisation ne constituent aucun danger.
- Débranchez la ponceuse de l'alimentation en énergie avant de remplacer d'abrasif et avant une opération de maintenance.
- Dans ce cas, les risques courus par d'autres personnes doivent également être estimés.

Risques de happage

- Si des vêtements amples, bijoux, colliers, cheveux ou gants ne sont pas maintenus loin de la machine et de ses accessoires, cela engendre un risque d'étouffement, d'arrachage du cuir chevelu et/ou de blessures (coupures).

Risques en service

- Pendant l'utilisation de la machine, les mains de l'utilisateur peuvent être exposées à des risques par exemple de coupure ainsi que d'éraflures et d'échaudement. Pour vous protéger les mains, portez des gants appropriés.
- L'utilisateur ainsi que le personnel de maintenance doivent être physiquement en mesure de maîtriser la taille, la masse et la puissance de la machine.
- Tenez la machine correctement : Soyez prêt à contrer les mouvements habituels mais aussi ceux inopinés : tenez vos deux mains prêtes.
- Veillez à placer votre corps bien en équilibre et à tenir l'appareil de manière sûre.
- Activez l'organe de commande de mise en marche et d'immobilisation en cas d'interruption de l'alimentation énergétique.
- Utilisez uniquement les lubrifiants recommandés par le fabricant.
- I l faut porter des lunettes de protection ; le port de gants de protection et d'une tenue de protection est recommandé.
- Vérifier le patin de ponçage avant chaque utilisation. Ne pas utiliser lorsque ce dernier est déchiré, cassé ou tombé par terre.
- Éviter tout contact direct avec le patin de ponçage mobile, afin d'éviter que les mains ou d'autres parties corporelles soient écrasées ou coupées. Il convient de porter des gants de protection adaptés.
- Ne jamais utiliser la machine sans abrasif.
- Il y a risque de décharge électrostatique lorsque la machine est utilisée sur du plastique et d'autres matériels non conducteurs.
- Une atmosphère potentiellement explosive peut être créée par la poussière et les vapeurs, causées par le ponçage et le ponçage à l'émeri. Un système d'aspiration des poussières ou de suppression adapté au matériau usiné doit toujours être utilisé.

Risques dus aux mouvements répétitifs

- Lors de l'utilisation d'une ponceuse ou la polisseuse- lustreuse pour feuilles abrasives afin de réaliser différents travaux, il est possible que l'utilisateur ressente des sensations désagréables dans les mains et les bras ainsi qu'au niveau des épaules et du cou, ou bien sur d'autres parties du corps.
- Lors de l'utilisation d'une ponceuse ou la polisseuse-lustreuse pour feuilles abrasives, l'utilisateur doit adopter une posture agréable, tout en veillant à un maintien sûr et à éviter toute posture défavorable ou rendant difficile le maintien de l'équilibre. L'utilisateur doit changer de posture en cas de travaux de longue durée, ce qui peut être utile afin d'éviter des désagréments et la fatigue.
- Si l'utilisateur ressent des symptômes tels que par ex. un malaise durable ou réapparaissant à plusieurs reprises, maux, palpitations, douleur, picotements, surdité, brûlure ou raideur, ces signes ne doivent pas être ignorés. L'utilisateur doit dans ce cas consulter un médecin disposant des qualifications adaptées.

Risques engendrés par des accessoires

- Avant de changer l'outil de la machine ou des accessoires, débranchez la ponceuse ou la polisseuse-lustreuse pour feuilles abrasives de l'alimentation énergétique.
- Utilisez exclusivement des accessoires et consommables de la taille et du type recommandés par le fabricant de la ponceuse ou la polisseuse-lustreuse pour feuilles abrasives.
- Il ne faut pas utiliser de disques de tronçonnage ni de machines de découpe.
- Pendant et après l'utilisation, évitez tout contact direct avec l'outil de la machine car il peut s'être échauffé ou présenter des arêtes vives.
- La vitesse maximale recommandée par le fabricant pour la ponceuse pour feuilles abrasives doit être identique ou supérieure à celle indiquée sur la machine.
- Les disques autoadhésifs doivent être positionnés de manière concentrique sur la plaque de fixation.

Risques sur le poste de travail

- Conservez votre zone de travail propre et bien éclairée. Les zones de travail en désordre ou sombres sont propices aux accidents.
- Principales causes de blessures sur le lieu de travail: dérapage, trébuchement et chute. Faites attention aux surfaces pouvant être devenues glissantes suite à l'utilisation de la machine, et aux risques de trébucher créés par le flexible d'air comprimé ou le flexible hydraulique.
- Usez de prudence dans des environnements inconnus. Des dangers risquent d'êtres masqués par les lignes électriques ou des lignes/ conduites d'alimentation diverses.
- Ne travaillez jamais avec un outil à air comprimé dans un environnement à risque d'explosion, dans lequel se trouvent des liquides, gaz ou poussières combustibles. Le ponçage engendre des étincelles qui peuvent enflammer les poussières ou les fumées.
- Éloignez les enfants et les autres personnes pendant l'utilisation de l'outil à air comprimé. Les distractions peuvent vous faire perdre le contrôle de l'appareil.
- La ponceuse n'est pas isolée face aux sources d'énergie électrique.
- S'assurer qu'aucun câble électrique, aucune conduite de gaz, etc. pouvant causer un phénomène dangereux n'est endommagé par l'utilisation de la machine.

Risques causés par la poussière et les vapeurs

- Les poussières et vapeurs causées par l'utilisation de ponceuses ou la polisseuse-lustreuse pour feuilles abrasives peuvent causer des risques pour la santé (comme par ex. cancer, malformations congénitales, asthme et/ou dermatite). Il est indispensable de réaliser une analyse de risque par rapport à ces dangers et d'implémenter des mécanismes de régulation correspondants.
- Les poussières créées ainsi que l'éventuel soulèvement des poussières existantes doivent être prises en compte lors de cette analyse de risques.
- La ponceuse pour feuilles abrasives doit être utilisée et entretenue conformément aux recommandations données dans cette notice, afin de réduire à un minimum le dégagement de poussières et de vapeurs.
- L'air d'échappement doit être évacué de manière à réduire à un minimum le soulèvement de poussière dans des environnements poussiéreux.
- En cas de création de poussières ou de vapeurs, il convient de les contrôler sur leur lieu de dégagement.
- Toutes les pièces intégrées ou accessoires de la machine prévus pour la collecte, l'aspiration ou la suppression de la poussière volante ou des vapeurs,

doivent être utilisés et entretenus conformément aux instructions du fabricant.
- Les consommables/outillages machine doivent être sélectionnés, entretenus et remplacés conformément aux recommandations données dans cette notice afin d'éviter une intensification inutile du dégagement de poussière ou de vapeur.
- Utilisez des équipements de protection respiratoire conformément aux instructions de votre employeur ou comme prescrits dans les dispositions sanitaires et de protection du travail.

Risques dus au bruit
- L'effet d'un niveau sonore élevé peut, en cas de protection auditive insuffisante, provoquer des lésions auditives, une perte auditive ainsi que d'autres problèmes comme par ex. des acouphènes (sonneries, sifflements, bourdonnements, ronronnements dans l'oreille). C'est la raison pour laquelle il est indispensable de réaliser une analyse de risque concernant ces dangers et de mettre en oeuvre des mécanismes réglementaires correspondants.
- Des mesures comme par ex. l'utilisation de matériaux isolants, visant à éviter les bruits de sonnerie apparaissant sur les pièces à usiner, font partie des mécanismes réglementaires adaptés destinés à réduire le risque.
- Utilisez des équipements de protection auditive conformément aux instructions de votre employeur ou comme prescrits dans les dispositions sanitaires et de protection du travail.
- La ponceuse pour feuilles abrasives ou la polisseuse- lustreuse doit être utilisée et entretenue conformément aux recommandations données dans cette notice, afin d'éviter une augmentation inutile du niveau sonore.
- Les consommables/outillages machine doivent être sélectionnés, entretenus et remplacés conformément aux recommandations données dans cette notice afin d'éviter une augmentation inutile du niveau sonore.
- Assurez-vous toujours, si la ponceuse ou la polisseuse-lustreuse pour feuilles abrasives est équipée d'un silencieux, que ce dernier soit en place et opérationnel lorsque la machine est utilisée.

Risques causés par les oscillations
- L'influence des oscillations peut provoquer des dommages nerveux et des problèmes de circulation sanguine dans les mains et les bras.
- Lors de travaux dans un environnement froid, portez des vêtements chauds et maintenez vos mains au chaud et au sec.
- Si vous constatez une sensation d'engourdissement, des picotements ou des douleurs dans les doigts ou les mains, ou si la peau de vos doigts ou de vos mains devient blanche, arrêtez immédiatement le travail et consultez un médecin.
- La ponceuse pour feuilles abrasives ou la polisseuse- lustreuse doit être utilisée et entretenue conformément aux recommandations données dans cette notice, afin d'éviter une amplification inutile des oscillations.
- Ne tenez pas la machine trop serrée, mais d'une main sûre en respectant les forces de réaction des mains nécessaires, car le risque d'oscillation augmente en règle générale avec l'augmentation de la force de prise.

Instructions de sécurité supplémentaires pour les machines pneumatiques
- L'air comprimé peut provoquer des blessures graves. Si la machine n'est pas utilisée, ainsi que lors de l'échange d'accessoires ou bien avant la réalisation de travaux de réparation, veillez à ce que l'alimentation en air soit fermée, que le flexible d'air ne soit pas sous pression et que la machine soit débranchée de l'alimentation d'air. Ne dirigez jamais la sortie d'air vers vous-même ou d'autres personnes.
- Les flexibles en mouvement peuvent provoquer des blessures graves. Vérifiez de ce fait toujours si les flexibles et leurs fixations sont intacts ou s'ils ne se sont pas détachés.
- Lors de l'utilisation d'accouplements tournants (accouplements à griffe), des aides à l'arrêt doivent être intégrées ; des sécurités pour flexibles Whipcheck doivent être utilisées afin de fournir une protection en cas de défaillance du raccord du flexible avec la machine et des flexibles entre eux.
- Veillez à ce que la pression maximale indiquée sur la machine ne soit pas dépassée.
- Ne portez jamais les machines pneumatiques en tenant le flexible.

Instructions de sécurité particulières
- Lors de l'utilisation ou de la maintenance de la ponceuse, portez toujours une protection oculaire.
- Portez toujours une tenue de protection appropriée. Protégez-vous vos mains, cheveux et vêtement contre le risque de happage par des pièces en rotation.
- En cas de dégagement de poussières, portez toujours une protection respiratoire.
- Portez toujours une protection auditive.
- Portez toujours des gants de protection.
- Ne branchez la ponceuse au réseau d'air comprimé qu'à l'état hors tension.
- Le ponçage produit des étincelles. Veillez à ce que personne ne puisse être mis en danger par la projection d'étincelles. Éloignez les matériaux et objets combustibles.
- Ne transportez pas la ponceuse tant qu'elle est raccordée au flexible d'air comprimé.
- Attention au risque que le flexible d'air comprimé se comporte comme un fouet !
- La ponceuse n'est pas homologuée pour servir avec des disques de tronçonnage !
- Pendant le service, la pression d'écoulement de l'air ne doit jamais dépasser 6,3 bars.
- Comme source d'énergie, n'utilisez jamais d'oxygène ou d'autres gaz combustibles.
- Approchez l'appareil en marche de la pièce à usiner. Levez l'appareil suite à l'usinage de la pièce à usiner et éteignez-le.
- Après avoir achevé l'opération de travail, éteignez la ponceuse, attendez qu'elle s'immobilise puis déposez-la sur une surface sûre. Attention ! La ponceuse continue de tourner après l'extinction.
- Après avoir achevé l'opération de travail, débranchez la ponceuse de son alimentation en air comprimé.
- Attention : il peut y avoir risque que le traitement de certains matériaux dégage de la poussière et des vapeurs génératrices d'une atmosphère explosive. Utilisez un aspirateur ainsi qu'un équipement de protection approprié.

Avant la mise en service
- La ponceuse doit être utilisée exclusivement avec de l'air comprimé épuré contenant un brouillard d'huile, et la pression maximale de travail (6,3 bars) ne doit pas être dépassée dans l'appareil. Pour réguler la pression de travail, il faut équiper le compresseur d'un détendeur.

Montage de l'embout mâle

- Retirez le capuchon de protection plastique de l'arrivée d'air de l'appareil.
- Couvrir le fil du l'embout mâle (5) avec du ruban téflon.
- Vissez l'embout mâle (5) dans l'arrivée d'air.

Montage du patin de ponçage
La ponceuse excentrique pneumatique est équipée d'un carter de protection (10).
- Pour monter le patin de ponçage (9) ou bien pour le remplacer, enfilez le carter de protection (10) (voir fig. 1).

AVERTISSEMENT !
- N'utilisez jamais la ponceuse excentrique pneumatique sans carter de protection (10) .
- N'utilisez jamais la ponceuse excentrique pneumatique sans avoir enfilé le carter de protection (10) .
- Un carter de protection (10) abîmé doit être immédiatement remplacé.

- Tournez le verrouillage de broche (7) avec la courbure moletée contre le côté plat de la broche excentrique (8) (voir fig. 2).
- Retirez le capuchon de protection de la tige filetée du patin de ponçage (9) et vissez-le dans le sens des aiguilles d'une montre jusqu'à la butée dans la broche excentrique (8) .
- Desserrez le verrouillage de broche (7) , de manière à ce que la broche excentrique (8) puisse tourner librement autour du propre axe.
- **ATTENTION!** N'utilisez jamais la ponceuse excentrique pneumatique avec la broche d'entraînement verrouillée. Ceci est dangereux et peut provoquer des blessures graves.

Choisir le disque abrasif
Enlèvement et surface:
La performance d'enlèvement et la qualité de surface sont déterminées par l'épaisseur du grain du disque abrasif.
- Veuillez tenir compte du fait qu'il convient d'utiliser des disques abrasifs de grains différents pour l'usinage des différents matériaux.

Montage du disque abrasif
ATTENTION! Débranchez obligatoirement l'appareil de la source d'air comprimé avant de placer ou de détacher le disque abrasif (11).
- Le patin de ponçage (9) et les disques abrasifs (11) compris dans le matériel livré sont équipés d'une fermeture velcro correspondante.
- Choisissez le disque abrasif (11) de grain souhaité et pressez-le sur le patin de ponçage (9) . Veillez au positionnement concentrique.
- Pour le changement, levez le disque abrasif (11) latéralement et retirez-le du patin de ponçage (9) . Si nécessaire, nettoyez le patin de ponçage (9) à l'air comprimé.

Graissage
REMARQUE: Afin d'éviter tout dommage de frottement et de corrosion, un graissage régulier est particulièrement important. Nous recommandons l'utilisation d'une huile spéciale pour air comprimé.
- **Graissage avec un atomiseur d'huile:** En tant que niveau préparatoire après le réducteur de pression, un atomiseur d'huile (non compris dans le matériel livré) graisse votre appareil en continu et de manière optimale. Un atomiseur d'huile distribue l'huile par fines gouttes à l'air circulant et garantit ainsi un graissage régulier.
- **Graissage manuel:** Si vous n'avez pas d'atomiseur d'huile, effectuez un graissage avant chaque mise en service ou lors de longues opérations de travail, en mettant 3-4 gouttes d'huile spéciale pour air comprimé dans l'embout mâle (5).

Remplissage d'huile
Afin que la ponceuse excentrique pneumatique demeure longtemps fonctionnelle, il faut qu'il y ait suffisamment d'huile pneumatique dans l'appareil.
Vous disposez des possibilités suivantes :
- raccordez une unité de maintenance avec huileur au compresseur.
- Installez un huileur intégré dans la conduite d'air comprimé ou sur l'appareil pneumatique.
- Versez env. 3-5 gouttes d'huile pneumatique manuellement toutes les 15 minutes de fonctionnement dans l'embout mâle (5).

Raccordement à la source d'air comprimé
Avant le raccordement à la source d'air comprimé
- la pression de travail correcte (3-6 bars) doit être entièrement disponible
- il convient de s'assurer que la conduite de ventilation est située en position supérieure

- Raccordez l'appareil à un compresseur en raccordant l'embout mâle (5) au flexible d'alimentation de la source d'air comprimé.
- Afin de pouvoir réguler l'air comprimé, la source d'air comprimé doit être équipée d'un réducteur de pression.

Utilisation

Mise en marche / hors service
Mise en marche :
- Appuyez d'abord le verrouillage de gâchette vers l'avant puis sur la gâchette (3) pour mettre l'appareil en marche.

Mise hors service :
- Relâchez la gâchette (3) .
- Une fois votre travail terminé, débranchez l'appareil de la source d'air comprimé.

Régulation de la puissance d'oscillation
- Le régulateur de vitesse (6) peut varier le flux de l'air et ainsi la puissance d'oscillation pendant l'utilisation.
- La puissance d'oscillation idéale dépend du matériau et peut être déterminée par des tests pratiques.

À l'aide du détendeur, réglez la pression de travail sur la valeur correcte. Opérez l'appareil avec une pression de travail de 6,3 bars.

Poncer
- Allumez la source d'air comprimé et laissez-la allumée jusqu'à ce que la pression maximale soit atteinte et s'éteigne.
- À l'aide d'un réducteur de pression, réglez la pression de travail idéale sur la source d'air comprimé. Tenez compte du fait que la pression de travail maximale ne doit pas être dépassée. Une pression de travail supérieure n'apporte aucun avantage au niveau de la puissance, mais augmente uniquement la consommation d'air et accélère l'usure de l'appareil. Respectez de ce fait toujours les indications techniques.
- Mettez la ponceuse excentrique pneumatique en marche.
- Laissez l'appareil arriver à la la vitesse de rotation souhaitée et réglez-le si nécessaire.
- Approchez la ponceuse excentrique pneumatique parallèlement à la pièce à usiner.

- Déplacez l‘appareil parallèlement en effectuant des mouvements circulaires ou bien en alternance dans le sens longitudinal et transversal. Utilisez le boîtier (1) comme poignée pour amener l‘appareil dans la direction souhaitée.
- Ne pas appuyer sur la ponceuse excentrique pneumatique. Appuyer fortement n‘augmente pas la performance de travail !
- Une fois le travail terminé, relâchez la gâchette (3) pour mettre l‘appareil hors service.
- Une fois votre travail terminé, débranchez l‘appareil de la source d‘air comprimé.

ATTENTION !
- De la poussière de ponçage se dégage lors du ponçage. Portez de ce fait obligatoirement des gants de protection, une protection respiratoire adaptée et nettoyez le papier émeri et la pièce à usiner à intervalles réguliers à l‘aide d‘un aspirateur ou d‘air comprimé.
- En fonction de la taille et du type de pièce à usiner, des mesures de sécurité correspondantes doivent être prises. Utilisez des dispositifs de serrage adaptés afin d‘éviter que la pièce à usiner ne glisse.
- En cas d‘interruption de l‘alimentation en air comprimé, relâchez immédiatement la gâchette (3) .

Consignes de travail
Le plus important lors du ponçage est d‘ utiliser progressivement un papier émeri au grain de plus en plus fin. Si vous utilisez un grain plus grossier, la surface ne sera pas lisse, mais plutôt plus rugueuse. Si le grain est trop fin, vous obtenez à peine un résultat.
La performance d‘enlèvement est déterminée par la la vitesse de rotation et par le grain du papier émeri.
Utiliser différents papiers émeri en fonction du matériau à usiner et de l‘enlèvement souhaité.
ATTENTION ! Débranchez obligatoirement l‘appareil de la source d‘air comprimé avant de placer ou de détacher le disque abrasif (11).

Matériau		Grain
Vernis :	Poncer	180
	Corriger les éraflures	120
	Éliminer les points de rouilles	40
Bois :	Bois mou	60-80
	Bois dur	60
	Placages	240
Bois :	Aluminium	80
	Acier	60

Maintenance et nettoyage
AVERTISSEMENT ! RISQUE DE BLESSURE! Avant les travaux de maintenance, débranchez l‘appareil du réseau d‘air comprimé.

ATTENTION! Nettoyez l‘appareil avant la maintenance pour éliminer les substances dangereuses qui (suite aux processus de travail) s‘y sont déposées. Évitez tout contact cutané avec ces substances. Si la peau entre en contact avec des poussières dangereuses, ceci peut provoquer une dermatite grave. Si de la poussière est dégagée ou soulevée durant les travaux de maintenance, elle risque d‘être inspirée.

REMARQUE! Pour garantir un fonctionnement impeccable et une longue durée de vie à la ponceuse, il faut respecter les points suivants :
- Que la lubrification par huile soit suffisante et constante pour un fonctionnement optimal revêt une importance cruciale.
- Vérifiez après chaque utilisation la vitesse de rotation et le niveau d‘oscillations.
- Vérifiez la vitesse de fonctionnement à vide régulièrement ainsi qu‘après chaque maintenance : À cette fin, utilisez un compte-tours et effectuez la mesure sans serrer d‘outil dans l‘appareil. À partir d‘une pression d‘écoulement de 6,3 bars, il ne faut en aucun cas dépasser la vitesse de fonctionnement à vide.
- Si un niveau d‘oscillation plus élevé est dégagé par l‘appareil, la cause doit être éliminée ou réparée avant de poursuivre l‘utilisation.
- Utilisez uniquement les pièces de remplacement d‘origine du fabricant, sans quoi l‘utilisateur encoure des risques. Contactez le centre aprèsvente en cas de doute.
- Vérifiez régulièrement le patin de ponçage en vue de détecter des détériorations.
- Nettoyez l‘appareil uniquement avec un chiffon doux et sec ou à l‘air comprimé.
- N‘utilisez en aucun cas de produits nettoyants agressifs et/ou provoquant des rayures.

Mise au rebut et recyclage
L’appareil se trouve dans un emballage permettant d’éviter les dommages dus au transport. Cet emballage est une matière première et peut donc être réutilisé ultérieurement ou être réintroduit dans le circuit des matières premières. L’appareil et ses accessoires sont en matériaux divers, comme par ex. des métaux et matières plastiques. Eliminez les composants défectueux dans les systèmes d’élimination des déchets spéciaux. Renseignez-vous dans un commerce spécialisé ou auprès de l’administration de vote commune !

Dépannage

Panne	Cause possible	Remède
Vitesse trop basse, de l‘air s‘échappe de l‘évacuation.	Pièces moteur collées à cause de la saleté.	Vérifier l‘absence de saleté au niveau de l‘alimentation en pression.
	Alimentation en pression trop basse.	Vérifier l‘absence de saleté au niveau de l‘alimentation en pression.
		Graisser l‘appareil, comme décrit dans la notice.
		Si nécessaire, épéter les indications ci-dessus.
L‘appareil ne bouge pas, l‘air comprimé s‘échappe entièrement par l‘évacution.	Le moteur est bloqué à cause d‘une accumulation de matériau.	Graisser l‘appareil, comme décrit dans la notice.

Spiegazione dei simboli sull’apparecchio

	IT CH	Avvertimento – Per ridurre il rischio di lesioni leggete le istruzioni per l’uso!
	IT CH	Indossate gli occhiali protettivi!
	IT CH	Portate cuffie antirumore!
	IT CH	Mettete una maschera antipolvere!

www.scheppach.com service@scheppach.com ☎ +(49)-08223-4002-99 +(49)-08223-4002-58

Introduzione

FABBRICANTE:
scheppach
Fabrikation von Holzbearbeitungsmaschinen GmbH
Günzburger Straße 69
D-89335 Ichenhausen

EGREGIO CLIENTE,
Le auguriamo un piacevole utilizzo del Suo nuovo apparecchio.

AVVERTENZA:
Ai sensi della legge sulla responsabilità dei prodotti attualmente in vigore, il fabbricante non è responsabile per eventuali danni che si dovessero verificare a questa apparecchiatura o a causa di questa in caso di:
- utilizzo improprio,
- inosservanza delle istruzioni per l'uso,
- riparazioni effettuate da specialisti terzi non autorizzati,
- installazione e sostituzione di ricambi non originali,
- utilizzo non conforme,

Uso conforme

La levigatrice eccentrica ad aria compressa è adatta per levigare, lucidare e preparare diversi tipi di superficie. Qualunque altro impiego e qualunque modifica dell'apparecchio è da considerarsi non conforme alla destinazione e comporta notevoli rischi di infortuni. Non si assumono responsabilità per i danni derivanti da uso non conforme. L'apparecchio è destinato unicamente all'impiego privato.

Dotazione

1. Alloggiamento
2. Dispositivo di blocco del grilletto
3. Grilletto
4. Impugnatura
5. Nipplo a innesto
6. Regolatore del numero di giri
7. Dispositivo di blocco del mandrino
8. Mandrino eccentrico con alloggiamento del disco abrasivo
9. Disco abrasivo
10. Manicotto di protezione
11. Disco di carta abrasiva
12. Serbatoio dell'olio

Dati tecnici

Numero di giri	**10000 min^{-1}**
Pressione dell'aria misurata	**max. 6,3 bar**
Flusso dell'aria	**93,4 l/min**
Disco abrasivo	**ø 150 mm**
Livello di pressione sonora	**89,3 dB(A)**
Livello di potenza sonora	**100,3 dB(A)**
Fattore di convergenza K	**3 dB**

AVVERTENZA!
I valori di emissione acustica indicati nelle presenti istruzioni sono stati misurati secondo un procedimento di misurazione conforme alla norma ISO 15744 e possono venire usati per un confronto tra vari apparecchi. I valori di emissione acustica cambieranno in base all'uso dell'utensile ad aria compressa e in alcuni casi potrebbero essere superiori ai valori indicati nelle presenti istruzioni. La sollecitazione da emissione acustica potrebbe risultare sottostimata se l'utensile ad aria compressa viene utilizzato regolarmente in tal modo.

AVVISO
Per una stima precisa del carico da emissione acustica durante un dato periodo di lavoro, si dovrebbe tenere conto anche dei tempi nei quali l'apparecchio viene spento o gira, ma non è effettivamente in funzione. Questo può ridurre chiaramente il carico da emissione acustica per tutto il periodo di lavoro.

Avvertenze generali sulla sicurezza per apparecchi ad alta pressione

AVVERTENZA! Per pericoli plurimi: le avvertenze relative alla sicurezza devono venire lette e comprese prima della messa a punto, della messa in funzione, della riparazione, della manutenzione e della sostituzione di accessori della levigatrice a disco o della lucidatrice nonché prima dell'esecuzione di lavori nei pressi della macchina. Altrimenti si rischia di subire gravi lesioni fisiche.
- La levigatrice a disco o la lucidatrice dovrebbe venire messa a punto, regolata e utilizzata esclusivamente da operatori debitamente qualificati e addestrati.
- Questa levigatrice a disco o questa lucidatrice non deve mai venire modificata. Eventuali modifiche potrebbero ridurre l'efficacia delle misure di sicurezza e aumentare i rischi per l'operatore.
- Non utilizzare mai levigatrici a disco o lucidatrici danneggiate.
- L'apparecchio deve venire sottoposto periodicamente a una revisione al fine di verificare che esso sia dotato delle targhette indicanti i valori di misurazione e i contrassegni richiesti in questo manuale di istruzioni. Per ricevere eventuali targhette di ricambio l'utente deve contattare il costruttore.

Conservare le indicazioni di sicurezza e le istruzioni per il futuro. Le avvertenze sulla sicurezza non devono andare perse. — Consegnarle all'operatore.

Pericoli legati a pezzi scaraventati
- In caso di rottura del pezzo da lavorare o di accessori o addirittura dell'utensile stesso, potrebbero venire scaraventati dei pezzi ad alta velocità.
- Nell'utilizzo della levigatrice a disco o della lucidatrice e nella sostituzione di accessori sulla macchina si devono sempre indossare occhiali protettivi antiurto. Il grado di protezione necessario dovrebbe essere valutato individualmente per ogni singola applicazione.
- Quando si effettuano lavori al di sopra del proprio capo, si deve indossare un casco protettivo. In questo caso occorre anche valutare i rischi che potrebbero sussistere per altre persone.
- Si deve provvedere a garantire che il pezzo da lavorare sia saldamente bloccato.
- Fare in modo che le scintille risultanti dall'utilizzo non comportino pericoli.
- Prima di sostituire il mezzo abrasivo e prima di effettuare interventi di manutenzione, staccare la levigatrice dall'alimentazione di energia elettrica.
- In questo caso occorre anche valutare i rischi che potrebbero sussistere per altre persone.

Pericoli dovuti a indumenti od oggetti che rimangono impigliati
- Se si indossano indumenti larghi, guanti, gioielli o collane o se si portano i capelli sciolti quando ci si trova nelle vicinanze della macchina o dei suoi ac-

cessori, vi è pericolo di soffocamento, strappamento dei capelli e/o ferite da taglio.

Pericoli durante l'utilizzo

- Durante l'utilizzo della macchina, le mani dell'operatore potrebbero essere soggette a pericoli come ad es. tagli, escoriazioni e scottature. Indossare guanti adatti per proteggere le mani.
- L'operatore e il personale addetto alla manutenzione devono essere fisicamente in grado di gestire le dimensioni, la massa e la potenza della macchina.
- Tenere la macchina correttamente: tenersi pronti a reagire ai movimenti consueti o improvvisi – tenere pronte entrambe le mani.
- Badare che il proprio corpo sia in equilibrio e in posizione stabile.
- In caso d'interruzione dell'alimentazione di energia elettrica abilitare il dispositivo per il comando dell'azionamento e dell'arresto.
- Usare solo i lubrificanti consigliati dal produttore.
- È obbligatorio indossare occhiali protettivi; si consiglia di indossare anche guanti e indumenti di protezione.
- Prima di ogni utilizzo verificare le condizioni del disco abrasivo. Non utilizzarlo se presenta crepe o se è rotto o è caduto.
- Per impedire lo schiacciamento o il taglio delle mani o di altre parti del corpo, evitare il contatto diretto con il disco abrasivo. Si devono indossare guanti adeguati per proteggere le mani.
- Non utilizzare mai la macchina senza mezzo abrasivo.
- Se la macchina viene utilizzata su plastica o altri materiali non conduttivi, vi è pericolo di una scarica elettrostatica.
- Le polveri e i vapori generati dalla levigatura e smerigliatura potrebbero creare un'atmosfera potenzialmente esplosiva. Si deve sempre utilizzare un sistema di aspirazione o soppressione della polvere adatto al materiale da lavorare.

Pericoli dovuti a movimenti ripetuti

- Nell'utilizzo di una levigatrice a disco o lucidatrice per l'esecuzione di attività lavorative, l'operatore potrebbe avvertire sensazioni fastidiose sulle mani, sulle braccia, sul collo, sulle spalle o su altre parti del corpo.
- Quando si utilizza una levigatrice a disco o una lucidatrice l'operatore dovrebbe assumere una posizione comoda e stabile ed evitare posizioni del corpo sfavorevoli o che potrebbero rendere difficile il mantenimento dell'equilibrio. Nello svolgimento di lavori di lunga durata, l'operatore dovrebbe cambiare posizione per evitare affaticamento e scomodità.
- Qualora l'operatore avvertisse sintomi quali malessere duraturo o ripetuto, dolori, picchiettio, formicolio, insensibilità tattile, bruciori o irrigidimento, non deve assolutamente ignorare questi segnali, bensì consultare un medico specialistico.

Pericoli legati agli accessori

- Prima di sostituire l'utensile o accessori della macchina, staccare la levigatrice a disco o la lucidatrice dall'alimentazione di energia elettrica.
- Utilizzare esclusivamente accessori e materiali di consumo delle dimensioni e del tipo consigliati dal costruttore della levigatrice a disco o della lucidatrice.
- È vietato utilizzare dischi abrasivi da taglio o macchine per tagliare.
- Durante e dopo l'utilizzo evitare il contatto diretto con l'utensile della macchina, in quanto potrebbe essere diventato bollente o tagliente.
- Il numero di giri di esercizio massimo consigliato dal costruttore della levigatrice a disco deve essere uguale o maggiore al numero di giri indicato sulla macchina.
- I dischi abrasivi autoaderenti devono venire applicati sulla piastra di fissaggio in modo concentrico.

Pericoli sulla postazione di lavoro

- Mantenere l'area di lavoro pulita e ben illuminata. Il disordine e la scarsa illuminazione dell'area di lavoro potrebbero dare luogo a infortuni.
- I ferimenti sulla postazione di lavoro si verificano soprattutto in caso di scivolamento, inciampo o caduta. Fare attenzione alle superfici, che in seguito all'utilizzo della macchina potrebbero essere diventate scivolose, e ai pericoli di inciampo con il tubo dell'aria o idraulico.
- Procedere con cautela in ambienti sconosciuti. Vi potrebbero essere pericoli nascosti dovuti a cavi della corrente o altre linee di alimentazione.
- Non lavorare con l'utensile ad aria compressa in ambienti a rischio di esplosione, in cui siano presenti liquidi, gas o polveri infiammabili. Durante la levigatura si generano scintille che potrebbero incendiare la polvere o i vapori.
- Tenere lontani i bambini e altre persone durante l'uso dell'apparecchio. In caso di distrazione, si potrebbe perdere il controllo dell'apparecchio.
- La levigatrice non è isolata verso fonti di energia elettrica.
- Provvedere a garantire che non vi siano conduttori elettrici, condotti del gas, ecc. che in caso di danneggiamento dovuto all'utilizzo della macchina potrebbero comportare pericoli.

Pericoli dovuti a polvere e vapori

- Le polveri e i vapori che si generano durante l'impiego della levigatrice a disco o della lucidatrice potrebbero causare danni alla salute (come ad es. tumori, difetti congeniti, asma e/o dermatite); è indispensabile eseguire una valutazione dei rischi in riferimenti a questi pericoli e realizzare relative misure di regolazione.
- Nella valutazione dei rischi si devono considerare le polveri che si formano durante l'utilizzo della macchina così come le polveri già presenti che potrebbero venire sollevate.
- La levigatrice a disco o la lucidatrice deve venire utilizzata e mantenuta conformemente ai consigli contenuti in queste istruzioni al fine di ridurre al massimo la formazione di polvere e vapori.
- L'aria di scarico deve essere evacuata in modo tale da ridurre al massimo il sollevamento di polvere in ambienti polverosi.
- In caso di formazione di polveri o vapori l'esigenza principale è controllarli nel luogo in cui vengono rilasciati.
- Tutti gli accessori della macchina previsti per la raccolta, l'aspirazione e la soppressione di polvere volante e vapori devono venire impiegati e mantenuti secondo le istruzioni del costruttore.
- I materiali di consumo/gli utensili della macchina devono venire scelti secondo i consigli indicati in queste istruzioni in modo da evitare che lo sviluppo di polvere o di vapore si intensifichi.
- Utilizzare maschere per la protezione delle vie respiratorie secondo le istruzioni del datore di lavoro o le direttive per la protezione della salute sul posto di lavoro.

Pericoli legati al rumore

- In caso di protezione insufficiente delle orecchie, l'elevato livello di rumore potrebbe causare danni

permanenti all‘udito, la perdita dell‘udito o altri problemi come ad es. acufene (fruscio, tintinnio, fischio o ronzio nell‘orecchio); è pertanto indispensabile eseguire una valutazione dei rischi in riferimento a tali pericoli e adottare misure di regolazione correlate.
- Tra le misure di regolazione adatte per ridurre il rischio vi sono ad es. l‘utilizzo di materiali isolanti che consentono di evitare lo sviluppo di rumori sui pezzi da lavorare.
- Utilizzare paraorecchie secondo le istruzioni del datore di lavoro o le direttive per la protezione della salute sul posto di lavoro.
- La levigatrice a disco o la lucidatrice deve essere utilizzata e mantenuta conformemente ai consigli contenuti in queste istruzioni al fine di evitare un inutile aumento del livello di rumore.
- I materiali di consumo/gli utensili della macchina devono essere scelti secondo i consigli indicati in queste istruzioni in modo da evitare un inutile aumento del livello di rumore.
- Qualora la levigatrice a disco o la lucidatrice fosse dotata di un silenziatore, provvedere sempre a far sì che esso sia al suo posto e funzionante quando la macchina è in funzione.

Pericoli legati alle vibrazioni
- Per effetto delle vibrazioni si potrebbero verificare danni ai nervi e disturbi alla circolazione sanguigna nelle mani e nelle braccia.
- Quando si svolgono lavori in ambienti freddi, indossare indumenti caldi e tenere le mani calde e asciutte.
- Qualora si avvertissero insensibilità, formicolio o dolori alle dita o alle mani o la pelle delle dita o delle mani impallidisse, interrompere il lavoro con la levigatrice a disco o con la lucidatrice e consultare un medico.
- La levigatrice a disco o la lucidatrice deve essere utilizzata e mantenuta conformemente ai consigli contenuti in queste istruzioni al fine di evitare un‘inutile intensificazione delle vibrazioni.
- Tenere la macchina con presa sicura ma non troppo forte rispettando le necessarie forze reattive della mano, in quanto il rischio di vibrazioni di norma diventa maggiore tanto più forte è la presa.

Ulteriori avvertenze sulla sicurezza per macchine pneumatiche
- L‘aria compressa può causare gravi lesioni. Quando la macchina non viene utilizzata e prima della sostituzione di accessori o dello svolgimento di interventi di riparazione, badare che l‘alimentazione dell‘aria sia chiusa, che il tubo flessibile dell‘aria non si trovi sotto pressione e che la macchina sia staccata dall‘alimentazione dell‘aria. Non dirigere mai il flusso d‘aria contro se stessi o altre persone.
- I tubi flessibili scaraventati in aria potrebbero causare gravi lesioni. Verificare pertanto sempre se i tubi flessibili e i loro dispositivi di fissaggio sono integri oppure se si sono staccati.
- In caso di utilizzo di giunti rotanti universali (accoppiamenti a denti), occorre impiegare perni di fermo; si devono utilizzare fermi per camere d‘aria Whipcheck in modo da garantire la protezione in caso di mancato funzionamento del collegamento del tubo flessibile con la macchina e del collegamento reciproco tra i cavi.
- Provvedere a far sì che il valore di pressione massima indicata sulla macchina non venga superato.
- Non trasportare mai le macchine azionate ad aria tenendole per il tubo.

Speciali avvertenze sulla sicurezza
- Nell‘impiego o nella manutenzione della levigatrice indossare sempre occhiali di protezione.
- Indossare sempre indumenti protettivi adeguati. Proteggere mani, capelli e indumenti dal pericolo di rimanere impigliati in parti rotanti.
- I n caso di sviluppo di polvere indossare sempre una maschera per proteggere le vie respiratorie.
- Indossare sempre un paraorecchie.
- Indossare sempre guanti protettivi.
- Allacciare la levigatrice alla rete di alimentazione di aria compressa solo a levigatrice spenta.
- Nella levigatura si sviluppano scintille. Badare ad allontanare le persone presenti per evitare che vengano messe in pericolo dalle scintille. Rimuovere anche materiali e oggetti combustibili.
- Non trasportare mai la macchina mentre è allacciata al tubo dell‘aria compressa.
- Fare attenzione al pericolo di venire colpiti dal tubo dell‘aria compressa.
- La levigatrice non è omologata per l‘impiego di dischi abrasivi da taglio.
- Durante il funzionamento è assolutamente vietato superare la pressione di flusso di 6,3 bar.
- Non utilizzare mai come fonte di energia ossigeno o altri gas combustibili.
- Portare l‘apparecchio contro il pezzo da lavorare solo quando è acceso. Dopo la lavorazione del pezzo sollevare prima l‘apparecchio e poi spegnerlo.
- Al termine dell‘operazione spegnere la levigatrice, e quando si è completamente fermata riporla in un luogo sicuro. Attenzione! La levigatrice dopo lo spegnimento continua a girare.
- Al termine dell‘operazione staccare la levigatrice dall‘alimentazione di aria compressa.
- Badare al pericolo dovuto al fatto che nella lavorazione di determinati materiali si potrebbero formare polvere e vapori che a loro volta potrebbero generare un‘atmosfera a rischio di esplosione. Utilizzare un aspirapolvere e un‘adeguata attrezzatura di protezione.

Prima della messa in funzione
- La levigatrice può essere alimentata esclusivamente con aria compressa pulita e micronebulizzata a olio e non può superare la pressione di lavoro massima di 6,3 bar misurata sull‘apparecchio. Per la regolazione della pressione di lavoro si deve dotare il compressore di un riduttore di pressione.

Montaggio del nipplo a innesto
- Rimuovere il cappuccio protettivo di plastica dall‘ingresso dell‘aria dell‘apparecchio.
- Coprire il filetto del nipploa innesto (5) con nastro di teflon.
- Avvitare il nipplo a innesto (5) nel foro d‘ingresso dell‘aria.

Montaggio del disco abrasivo
La levigatrice eccentrica ad alta pressione è dotata di un manicotto di protezione (10).
- Per montare o sostituire il disco abrasivo (9) risvoltare il manicotto di protezione (10) (vedi fig. 1).

ATTENZIONE!
- Non utilizzare mai la levigatrice eccentrica ad aria compressa senza manicotto di protezione (10) .
- Non utilizzare mai la levigatrice eccentrica ad aria compressa con manicotto di protezione risvoltato (10) .
- Un manicotto di protezione (10) danneggiato deve essere immediatamente sostituito.

- Ruotare il dispositivo di blocco del mandrino (7) con la bombatura zigrinata rivolta verso il lato piatto del mandrino eccentrico (8) (vedi fig. 2).
- Rimuovere il cappuccio di protezione dall'asta filettata del disco abrasivo (9) e avvitare quest'ultimo in senso orario fino al fermo nel mandrino eccentrico (8) .
- Svitare il dispositivo di blocco del mandrino (7) in modo tale che il mandrino eccentrico (8) possa ruotare liberamente sul suo asse.
- **ATTENZIONE!** Non utilizzare mai la levigatrice eccentrica ad alta pressione con mandrino di azionamento bloccato. Ciò è pericoloso e potrebbe causare gravi lesioni.

Scelta del disco di carta abrasiva
Asportazione e superficie:
il rendimento di asportazione e la qualità della superficie vengono determinati dalla grana del disco di carta abrasiva.
- Quando si lavorano materiali differenti, badare a impiegare dischi di carta abrasiva di grana diversa.

Montaggio del disco di carta abrasiva
ATTENZIONE! Prima di applicare o smontare il disco di carta abrasiva (11), staccare assolutamente l'apparecchio dalla fonte di aria compressa.
- Il disco abrasivo (9) e i dischi di carta abrasiva (11) compresi nel volume di fornitura sono dotati di una chiusura in velcro.
- Scegliere il disco di carta abrasiva (11) della grana desiderata e applicarlo sul disco abrasivo (0) esercitando una certa pressione. Badare di effettuare un fissaggio concentrico.
- Per la sostituzione sollevare il disco di carta abrasiva (11) da un lato e sfilarlo dal disco abrasivo (9) . In caso di necessità, pulire il disco abrasivo (9) con aria compressa.

Lubrificazione
AVVERTENZA: Al fine di evitare danni dovuti allo sfregamento e alla corrosione, è particolarmente importante lubrificare periodicamente. Consigliamo a tale scopo un olio speciale per apparecchi ad aria compressa.
- **Lubrificazione con oliatore a spruzzo**: Come livello di lavorazione dopo il riduttore di pressione, un oliatore a spruzzo (non compreso nel volume di fornitura) lubrifica l'apparecchio in modo continuativo e ottimale. Un oliatore a spruzzo rilascia goccioline di olio nell'aria che transita garantendo così una continua lubrificazione.
- **Lubrificazione manuale:** Se non si dispone di un oliatore a spruzzo, prima di ogni messa in funzione o in caso di operazioni di lunga durata effettuare una lubrificazione facendo gocciolare da 3 a 4 gocce di olio speciale per apparecchi ad alta pressione nel nipplo a innesto (5).

Rabbocco di olio
Affinché la levigatrice eccentrica ad aria compressa rimanga a lungo funzionante, deve essere presente nell'apparecchio una quantità sufficiente di olio pneumatico.
Sono a disposizione le seguenti possibilità:
- collegare un'unità di manutenzione con oliatore al compressore.
- installare un oliatore nel condotto dell'aria compressa o sull'apparecchio ad alta pressione.
- far gocciolare manualmente ogni 15 minuti di esercizio ca. 3 - 5 gocce di olio pneumatico nel nipplo a innesto (5).

Allacciamento a una fonte di aria compressa
Prima dell'allacciamento della fonte di aria compressa
- deve essere stata completamente raggiunta la giusta pressione di lavoro (3 - 6 bar)
- ci si deve sincerare che il grilletto sia posizionato completamente in alto

- Allacciare l'apparecchio a un compressore collegando il nipplo a innesto (5) al tubo flessibile di alimentazione della fonte di aria compressa.
- Per potere regolare la pressione dell'aria, la fonte di alimentazione di aria compressa deve essere dotata di almeno un riduttore di pressione.

Funzionamento
Accensione / spegnimento
Accensione:
- Per accendere l'apparecchio spingere innanzitutto il dispositivo di blocco del grilletto in avanti e poi il grilletto stesso (3).

Spegnimento:
- Rilasciare il grilletto (3).
- Al termine del lavoro staccare l'apparecchio dalla fonte di aria compressa.

Regolazione delle vibrazioni
- Con il regolatore del numero di giri (6) è possibile variare il flusso d'aria e dunque anche le vibrazioni mentre l'apparecchio è in funzione.
- La frequenza delle vibrazioni ideale dipende dal materiale da lavorare e può essere calcolata tramite tentativi pratici.

Impostare con l'ausilio del riduttore di pressione la pressione di lavoro corretta. Utilizzare l'apparecchio con una pressione di lavoro di 6,3 bar.

Levigatura
- Accendere la fonte di aria compressa e lasciarla funzionare fino a quando non è stata raggiunta la pressione massima della caldaia con conseguente spegnimento della fonte di aria compressa.
- Impostare sulla fonte di pressione con l'ausilio di un riduttore di pressione la pressione di lavoro ottimale. Badare a non superare la pressione di lavoro massima. Una pressione di lavoro eccessiva non comporta un maggiore rendimento, bensì aumenta semplicemente il consumo di aria e accelera il logorio dell'apparecchio. Attenersi pertanto sempre ai dati tecnici forniti.
- Accendere la levigatrice eccentrica ad aria compressa.
- Attendere fino a quando l'apparecchio non ha raggiunto il numero di giri desiderato e regolarlo in base alle necessità.
- Condurre la levigatrice eccentrica ad aria compressa parallelamente al pezzo da lavorare.
- Muovere l'apparecchio con movimenti paralleli e circolari su tutta la superficie o alternatamente in direzione longitudinale e trasversale. Utilizzare l'alloggiamento (1) come impugnatura per guidare l'apparecchio nella direzione desiderata.
- Non premere sulla levigatrice eccentrica ad aria compressa. Una forte pressione non serve ad aumentare il rendimento!
- Una volta terminato l'operazione, rilasciare il grilletto (3) per spegnere l'apparecchio.
- Al termine di tutti i lavori staccare l'apparecchio dalla fonte di aria compressa.

ATTENZIONE!
- Nella levigatura si sviluppa polvere. Indossare assolutamente guanti protettivi, una maschera adeguata per la protezione delle vie respiratorie e pulire

a intervalli regolari la carta abrasiva e il pezzo da lavorare con l‘ausilio di un aspirapolvere o di aria compressa.
- È necessario prendere le relative precauzioni a seconda delle dimensioni e del tipo di pezzo da lavorare. Utilizzare dispositivi di bloccaggio adeguati per impedire che il pezzo scivoli via.
- In caso d‘interruzione dell‘alimentazione di aria, rilasciare immediatamente il grilletto (3).

Istruzioni operative
La cosa più importante nella levigatura è utilizzare in successione carta abrasiva con grana sempre più fine. In caso di grana troppo grossa, la superficie non diventa liscia bensì addirittura più ruvida. Se la grana è troppo fine, non si ottengono praticamente risultati. Il rendimento di asportazione viene determinato dal numero di giri e dalla grana della carta abrasiva. Si deve utilizzare una diversa carta abrasiva a seconda del materiale da lavorare e dell‘asportazione desiderata.
ATTENZIONE! Prima di applicare o smontare il disco di carta abrasiva (11) , staccare assolutamente l‘apparecchio dalla fonte di aria compressa.

Materiale		Grana
Vernici:	Levigatura iniziale	180
	Eliminazione di graffi	120
	Rimozione di punti arrugginiti	40
Legno:	Legno dolce	60-80
	Legno duro	60
	Piallacci	240
Metallo:	Alluminio	80
	Acciaio	60

Manutenzione e pulizia
ATTENZIONE! PERICOLO DI LESIONI! Prima di eseguire interventi di manutenzione, scollegare l‘apparecchio dalla rete di alimentazione di aria compressa.

ATTENZIONE! Prima di eseguire interventi di manutenzione rimuovere dall‘apparecchio sostanze pericolose che si sono depositate su di esso (nel corso dei processi di lavoro). Evitare ogni contatto della pelle con queste sostanze. Se la pelle viene a contatto con polveri pericolose, potrebbe svilupparsi una grave dermatite. Qualora durante i lavori di manutenzione venisse generata o alzata della polvere, vi è pericolo che venga inalata.

AVVERTENZA! Al fine di garantire un funzionamento perfetto e una lunga durata della levigatrice, occorre osservare i seguenti punti:
- una lubrificazione con olio sufficiente sempre intatta è determinante per un funzionamento ottimale.
- Dopo ogni impiego verificare il numero di giri e il livello di vibrazioni.
- Controllare il numero di giri al minimo periodicamente e dopo ogni intervento di manutenzione. A tale scopo utilizzare un contagiri ed eseguire la misurazione senza utensile bloccato. Con una pressione di flusso di 6,3 bar il numero di giri al minimo non deve assolutamente essere superato.
- Se sull‘apparecchio si riscontra un aumento del livello di vibrazioni, prima di continuare a utilizzarlo si deve eliminare la causa e riparare l‘apparecchio.
- Utilizzare solo pezzi di ricambio originali del costruttore, altrimenti vi è un pericolo per l‘utente. In caso di dubbio contattare il centro di assistenza clienti.
- Controllare periodicamente se il disco abrasivo presenta dei danni.
- Pulire l‘apparecchio solo con un panno asciutto e morbido o con aria compressa.
- Per pulire non utilizzare assolutamente strumenti affilati e/o graffianti.

Smaltimento e riciclaggio
L’apparecchio si trova in un imballaggio per evitare i danni dovuti al trasporto. Questo imballaggio rappresenta una materia prima e può perciò essere utilizzato di nuovo o riciclato. L’apparecchio e i suoi accessori sono fatti di materiali diversi, per es. metallo e plastica. Consegnate i pezzi difettosi allo smaltimento di rifiuti speciali. Per informazioni rivolgetevi a un negozio specializzato o all’amministrazione comunale!

Eliminazione dei guasti

Guasto	Possibile causa	Rimedio
Velocità troppo bassa, fuoriesce un po‘ di aria dallo scarico.	Parti del motore bloccate per via dello sporco.	Controllare se il filtro dell‘alimentazione di aria compressa è sporco.
	Alimentazione di aria compressa troppo bassa	Controllare se il filtro dell‘alimentazione di aria compressa è sporco.
		Lubrificare l‘apparecchio come descritto nelle istruzioni.
		Se necessario, ripetere quanto sopra indicato.
L‘apparecchio non si muove, l‘aria compressa fuoriesce completamente dallo scarico.	Il motore è bloccato per via di un accumulo di materiale.	Lubrificare l‘apparecchio come descritto nelle istruzioni.

Vysvětlení symbolů na přístroji

	CZ	Před uvedením do provozu si přečtěte a dodržujte návod k obsluze a bezpečnostní pokyny.
	CZ	Noste ochranné brýle!
	CZ	Noste ochranná sluchátka!
	CZ	Bude-li se při práci prášit, noste ochranu dýchacích cest!

www.scheppach.com service@scheppach.com ☎ +(49)-08223-4002-99 +(49)-08223-4002-58

Úvod

VÝROBCE:
scheppach
Fabrikation von Holzbearbeitungsmaschinen GmbH
Günzburger Straße 69
D-89335 Ichenhausen

VÁŽENÝ ZÁKAZNÍKU,
přejeme Vám hodně radosti a úspěchů při práci s Vaším novým přístrojem.

POZNÁMKA:
V souladu s platnými zákony, které se týkají odpovědnosti za výrobek, výrobce zařízení nepřebírá odpovědnost za poškození výrobku nebo za škody způsobené výrobkem, ke kterým z následujících důvodů:
- Nesprávná manipulace.
- Nedodržení pokynů pro obsluhu.
- Opravy prováděné třetí stranou, opravy neprováděné v autorizovaném servisu.
- Montáž neoriginálních dílů nebo použití neoriginálních dílů při výměně.
- Jiné než specifikované použití.

Použití v souladu s určením
Pneumatická excentrická bruska je vhodná k broušení, leštění a přípravě různých povrchů. Jakékoli jiné použití nebo úprava přístroje jsou považovány za použití v rozporu s určením a představují závažné nebezpečí zranění. Za škody, které vzniknou při použití v rozporu s určením, neneseme odpovědnost. Přístroj je určen pouze pro soukromé použití.

Vybavení
1. kryt
2. blokování ovládací páčky
3. ovládací páčka
4. rukojeť
5. nástrčná vsuvka
6. regulátor otáček
7. blokování vřetena
8. excentrické vřeteno s upínáním brusného talíře
9. brusný talíř
10. ochranná manžeta
11. papírový brusný kotouč
12. olejová maznice

Technické údaje

Otáčky	**10000 min^{-1}**
Předpokládaný tlak vzduchu	**max. 6,3 bar**
Průtočné množství vzduchu	**93,4 l/min**
Brusný talíř:	**ø 150 mm**
Hmotnost	
Hladina akustického tlaku	**89,3 dB(A)**
Hladina akustického výkonu	**100,3 dB(A)**
Nejistota K	**3 dB**

VÝSTRAHA!
Hodnoty emisí hluku uvedené v tomto návodu byly měřeny v souladu s metodou měření normovanou v ISO 15744 a lze je použít ke srovnání přístrojů. Hodnoty emisí hluku se mění v závislosti na použití pneumatického nářadí a mohou být v některých případech vyšší než hodnoty uvedené v tomto návodu. Pokud se pneumatické nářadí používá takovým způsobem pravidelně, mohlo by být zatížení emisemi hluku podceněno.

UPOZORNĚNÍ
Pro přesné posouzení zatížení emisemi hluku během určité pracovní doby by se měly zohlednit i doby, ve kterých je přístroj vypnutý nebo sice běží, ale není skutečně používán. Tím se může zatížení emisemi hluku za celou pracovní dobu zřetelně snížit.

Obecné bezpečnostní pokyny pro pneumatické nářadí
VÝSTRAHA! Pro vícenásobná rizika: Před seřizováním, provozem, opravou, údržbou a výměnou dílů příslušenství na brusce pro brusné listy nebo na ruční leštičce a před prací v blízkosti stroje je třeba si přečíst bezpečnostní pokyny a porozumět jim. Pokud tomu tak není, může dojít k vážným tělesným zraněním.
- Brusku pro brusné listy nebo ruční leštičku by měly seřizovat, nastavovat nebo používat výlučně adekvátně kvalifikované a vyškolené obsluhující osoby.
- Na této brusce pro brusné listy nebo na ruční leštičce se nesmí provádět změny. Ty mohou snížit účinnost bezpečnostních opatření a zvýšit rizika pro obsluhující osoby.
- Nepoužívejte nikdy poškozené brusky pro brusné listy nebo ruční leštičky.
- Je třeba provádět pravidelně prohlídku přístroje a při ní zkontrolovat, zda přístroj disponuje všemi předpokládanými hodnotami a značeními požadovanými v tomto návodu. Uživatel musí kontaktovat výrobce, aby v případě potřeby obdržel náhradní štítky.

Veškerá bezpečnostní upozornění a pokyny uschovejte pro budoucí použití. Bezpečnostní pokyny se nesmí ztratit – předejte je obsluhující osobě.

Nebezpečí daná odmrštěnými díly
- Při zlomení obrobku nebo dílů příslušenství či dokonce samotného nástroje se díly mohou vymrštit velkou rychlostí.
- Při provozu brusky pro brusné listy nebo ruční leštičky, resp. při výměně dílů příslušenství na stroji je vždy třeba nosit ochranu zraku odolnou vůči nárazu. Stupeň potřebné ochrany by měl být pro každé jednotlivé použití hodnocen zvlášť.
- Při práci nad hlavou je nutné nosit ochrannou přilbu. V tomto případě by se měla vyhodnotit i rizika pro jiné osoby.
- Je třeba zajistit bezpečné upevnění obrobku.
- Zajistěte, aby jiskry vznikající při používání nepředstavovaly žádné nebezpečí.
- Před výměnou brusného prostředku a před údržbou odpojte brusku od zdroje napájení.
- V tomto případě by se měla vyhodnotit i rizika pro jiné osoby.

Nebezpečí daná zachycením
- Pokud volný oděv, šperky, řetízek, vlasy nebo rukavice nejsou udržovány v dostatečné vzdálenosti od stroje a jeho dílů příslušenství, může dojít k udušení, skalpování a/nebo řezným zraněním.

Nebezpečí za provozu
- Při používání stroje mohou být ruce obsluhující osoby vystaveny nebezpečím, jako je např. pořezání, odření a teplo. Na ochranu rukou noste vhodné ru-

kavice.
- Obsluhující osoba a osoba provádějící údržbu musí být fyzicky schopni zvládnout velikost, hmotnost a výkon stroje.
- Držte stroj správně: Buďte připraveni čelit obvyklým nebo náhlým pohybům – mějte obě ruce připravené.
- Dbejte na to, aby vaše tělo bylo v rovnováze a zaujímali jste bezpečný postoj.
- V případě přerušení přívodu energie pusťte ovládací páčku pro zapnutí a vypnutí.
- Používejte jen maziva doporučená výrobcem.
- Je nutné nosit ochranné brýle; nošení ochranných rukavic a ochranného oděvu se doporučuje.
- Před každým použitím zkontrolujte brusný talíř. Nepoužívejte ho, pokud je prasklý, zlomený nebo spadl na zem.
- Vyhněte se přímému kontaktu s pohyblivým brusným talířem, abyste předešli pohmoždění nebo pořezání rukou či jiných částí těla. Na ochranu rukou je třeba nosit vhodné rukavice.
- Nikdy stroj nepoužívejte bez brusného prostředku.
- Existuje riziko elektrostatického výboje, když je stroj používán na plastové a jiné nevodivé materiály.
- Prach a výpary vznikající při broušení a smirkování mohou vést k potenciálně výbušné atmosféře. Je nutné vždy používat systém odsávání a potlačování prachu vhodný pro obráběný materiál.

Nebezpečí daná opakovanými pohyby
- Při použití brusky pro brusné listy nebo ruční leštičky k provádění pracovních činností mohou u obsluhující osoby nastat nepříjemné pocity v rukou a pažích, jakož i v oblasti krku a ramen nebo na jiných částech těla.
- Při použití brusky pro brusné listy nebo ruční leštičky by měla obsluhující osoba zaujímat pohodlný postoj, dbát při tom na bezpečné držení a vyhnout se nepohodlným postojům nebo takovým, při kterých je obtížné udržet rovnováhu. Obsluhující osoba by měla v průběhu déle trvající práce tělesný postoj měnit, což může pomoci minimalizovat nepříjemné pocity a únavu.
- Pokud obsluhující osoba na sobě zaznamená symptomy jako např. trvající nebo opakovanou nevolnost, potíže, bušení, bolest, mravenčení, necitlivost, pálení nebo ztuhlost, neměla by tyto signály ignorovat. V takovém případě by měla obsluhující osoba konzultovat kvalifikovaného lékaře.

Nebezpečí daná díly příslušenství
- Před výměnou nástroje nebo dílů příslušenství odpojte brusku pro brusné listy nebo ruční leštičku od zdroje napájení.
- Používejte výlučně díly příslušenství a spotřební materiál velikostí a typů doporučovaných výrobcem brusky pro brusné listy nebo ruční leštičky.
- Rozbrušovací kotouče a stroje k odřezávání se nesmí používat.
- Během použití a po něm se vyhněte přímému kontaktu s nástrojem, protože se mohl zahřát nebo může mít ostré hrany.
- Maximální provozní otáčky doporučované výrobcem brusky pro brusné listy musí stejné jako předpokládané otáčky vyznačené na stroji nebo vyšší.
- Samoupevňovací brusné kotouče musí být na upevňovací desce umístěny soustředně.

Nebezpečí na pracovišti
- Svůj pracovní prostor udržujte v čistotě a dobře osvětlený. Nepořádek a neosvětlený pracovní prostor mohou vést k úrazům.
- Uklouznutí, zakopnutí a pád jsou hlavní příčiny úrazů na pracovišti. Dávejte pozor na povrchy, které se použitím stroje mohly stát kluzkými, a na rizika zakopnutí podmíněná vzduchovými nebo hydraulickými hadicemi.
- V neznámých prostředích postupujte opatrně. Mohou hrozit skrytá nebezpečí od elektrických nebo jiných přívodních vedení.
- S pneumatickým nářadím nepracujte v prostředí s nebezpečím výbuchu, kde se nachází hořlavé kapaliny, plyny nebo prach. Při broušení vznikají jiskry, od kterých se může vznítit prach nebo výpary.
- Nedovolte dětem ani jiným osobám, aby se k vám přibližovaly v době, kdy pneumatické nářadí používáte. Při nepozornosti můžete ztratit kontrolu nad přístrojem.
- Bruska není izolovaná vůči zdrojům elektrické energie.
- Ujistěte se, že se v blízkosti nenacházejí žádná elektrická nebo plynová vedení atd., která by mohla být nebezpečná, pokud by došlo k jejich poškození při použití stroje.

Nebezpečí daná prachem a výpary
- Prach a výpary vznikající při použití brusek pro brusné listy a ručních leštiček mohou vést k poškození zdraví (jako např. rakovině, vrozeným vadám, astmatu a/nebo dermatitidě); je nezbytné provést analýzu rizik s ohledem na tato nebezpečí a implementovat odpovídající regulační mechanizmy.
- Do analýzy rizik by měl být zahrnut prach vznikající při použití stroje a případně se při práci vyskytující zvířený prach.
- Brusku pro brusné listy nebo ruční leštičku je třeba provozovat a její údržbu provádět podle doporučení obsažených v tomto návodu, aby se uvolňování prachu a výparů co nejvíce minimalizovalo.
- Odpadní vzduch se musí odvádět tak, aby se zvíření prachu v prašných prostředích snížilo na minimum.
- Pokud vzniká prach nebo výpary, musí být hlavním úkolem jejich kontrola na místě jejich uvolňování.
- Všechny montážní díly nebo díly příslušenství stroje určené k zachycování, odsávání nebo potlačování polétavého prachu či výparů by měly být používány a jejich údržba by měla být prováděna podle pokynů výrobce.
- Spotřební materiál / strojní nástroje je třeba vybírat, vyměňovat a jejich údržbu provádět podle doporučení tohoto návodu, aby se zabránilo zbytečnému zvýšenému výskytu prachu či výparů.
- Používejte výbavu na ochranu dýchacích cest podle pokynů svého zaměstnavatele nebo podle předpisů k bezpečnosti práce.

Nebezpečí daná hlukem
- Působení vysoké hladiny hluku může při nedostatečné ochraně sluchu vést k trvalému poškození sluchu či jeho ztrátě nebo jiným problémům jako např. tinnitus (zvonění, hučení, pískání nebo bzučení v uších). Proto je nezbytné provést analýzu rizik s ohledem na tato nebezpečí a implementovat odpovídající regulační mechanizmy.
- K regulačním mechanizmům vhodným pro snížení rizik patří opatření jako např. použití izolačních materiálů, aby se zabránilo zvukům zvonění vyskytujícím se u obrobků.
- Používejte výbavu na ochranu sluchu podle pokynů svého zaměstnavatele nebo podle předpisů k bezpečnosti práce.
- Brusku pro brusné listy nebo ruční leštičku je třeba provozovat a její údržbu provádět podle doporučení obsažených v tomto návodu, aby se zabránilo zbytečnému zvýšení hladiny hluku.
- Spotřební materiál / strojní nástroje je třeba vy-

bírat, vyměňovat a jejich údržbu provádět podle doporučení tohoto návodu, aby se zabránilo zbytečnému zvýšení hladiny hluku.
- Je-li vaše bruska pro brusné listy nebo ruční leštička vybavena tlumičem hluku, vždy se ujistěte, že je tlumič na svém místě a funkční, když je stroj v provozu.

Nebezpečí daná vibracemi
- Působení vibrací může vést k poškození nervů a poruchám krevního oběhu v rukou a pažích.
- Při práci v chladném prostředí noste teplé oblečení a udržujte ruce v teplu a suchu.
- Zaznamenáte-li v prstech nebo rukou pocit znecitlivění, mravenčení či bolest nebo kůže na vašich prstech či rukou zbělá, zastavte práci s bruskou pro brusné listy nebo s ruční leštičkou a konzultujte lékaře.
- Brusku pro brusné listy nebo ruční leštičku je třeba provozovat a její údržbu provádět podle doporučení obsažených v tomto návodu, aby se zabránilo zbytečnému zesílení vibrací.
- Držte stroj bezpečně, ale ne příliš pevně, a to za dodržení potřebných reakčních sil ruky, protože riziko vibrací se s přibývající silou při uchopení zpravidla zvětšuje.

Dodatečné bezpečnostní pokyny pro pneumatické stroje
- Stlačený vzduch může způsobit vážná zranění. Při nepoužívání stroje, před výměnou dílů příslušenství nebo před prováděním oprav zajistěte, aby byl přívod vzduchu zavřený, vzduchová hadice nebyla pod tlakem a stroj byl odpojen od přívodu vzduchu. Nemiřte proudem vzduchu nikdy na sebe ani na jiné osoby.
- Uvolněné a vymrštěné hadice mohou vést k vážným zraněním. Proto vždy zkontrolujte, zda jsou hadice a jejich upevňovací prostředky nepoškozené či zda se neuvolnily.
- Pokud se používají univerzální otočné spojky (ozubové spojky), musí se používat také aretační kolíky; jako ochranu pro případ selhání spoje hadice se strojem a hadicí mezi sebou je třeba používat hadicové pojistky Whipcheck.
- Zajistěte, aby nebyl překročen maximální tlak uvedený na stroji.
- Stroje poháněné vzduchem nikdy nenoste za hadici.

Zvláštní bezpečnostní pokyny
- Při použití nebo údržbě brusky noste vždy ochranu zraku.
- Noste vždy vhodný ochranný oděv. Chraňte si ruce, vlasy a oděv před zachycením rotujícími díly.
- Tvoří-li se prach, noste vždy ochranu dýchacích cest.
- Noste vždy ochranu sluchu.
- Noste vždy ochranné rukavice.
- Připojujte brusku k přívodu stlačeného vzduchu pouze ve vypnutém stavu.
- Při broušení vznikají jiskry. Dbejte na to, aby odletujícími jiskrami nebyly ohroženy žádné osoby. Odstraňte také hořlavé materiály a předměty.
- Brusku nepřenášejte, když je připojená k tlakovzdušné hadici.
- Buďte si vědomi nebezpečí spojeného s uvolněnou a vymrštěnou tlakovzdušnou hadicí!
- Bruska není schválena pro použití rozbrušovacích kotoučů!
- Průtočný tlak 6,3 bar se během provozu nesmí v žádném případě překročit.
- Nepoužívejte nikdy jako zdroj energie kyslík ani jiné hořlavé plyny.
- Veďte přístroj proti obrobku zapnutý. Po opracování obrobku z něj přístroj sejměte a poté jej vypněte.
- Po ukončení práce brusku vypněte a po úplném zastavení ji bezpečně odložte. Pozor! Bruska po vypnutí ještě dobíhá.
- Po ukončení práce odpojte brusku od přívodu stlačeného vzduchu.
- Buďte si vědomi nebezpečí, že při obrábění určitých materiálů může vznikat prach a výpary, které vytvářejí výbušnou atmosféru. Používejte odsávání prachu a vhodné ochranné vybavení.

Před uvedením do provozu
- Bruska se smí provozovat výlučně na čištěný stlačený vzduch s olejovou mlhou a nesmí se překročit maximální pracovní tlak 6,3 bar na přístroji. K regulaci pracovního tlaku musí být kompresor vybaven redukčním ventilem.

Montáž nástrčné vsuvky
- Odstraňte plastový ochranný uzávěr ze spojky pro přívod vzduchu.
- Zakryjte závit mužské bradavky (5) s teflonovou páskou.
- Zašroubujte nástrčnou vsuvku (5) do spojky pro přívod vzduchu.

Montáž brusného talíře
Pneumatická excentrická bruska je vybavena ochrannou manžetou (10(.
- Chcete-li namontovat nebo vyměnit brusný talíř (9), ohrňte ochrannou manžetu (10) (viz Obr. 1).

VÝSTRAHA!
- Neprovozujte pneumatickou excentrickou brusku nikdy bez ochranné manžety (10).
- Neprovozujte pneumatickou excentrickou brusku nikdy s ohrnutou ochrannou manžetou (10).
- Poškozenou ochrannou manžetu (10) je nutné neprodleně vyměnit.

- Otočte blokování vřetena (7) rýhovaným vyklenutím proti ploché straně excentrického vřetena (8) (viz Obr. 2).
- Odstraňte ochrannou krytku ze závitové tyče brusného talíře (9) a zašroubujte ho ve směru hodinových ručiček až na doraz do excentrického vřetena (8).
- Uvolněte blokování vřetena (7), aby se excentrické vřeteno (8) mohlo volně otáčet kolem vlastní osy.
- **POZOR!** Neprovozujte pneumatickou excentrickou brusku nikdy se zablokovaným hnacím vřetenem. To je nebezpečné a může to vést k vážným zraněním.

Výběr papírového brusného kotouče
Úběr a povrch:
Úběrový výkon a kvalita povrchu jsou závislé na zrnitosti papírového brusného kotouče.
- Dbejte prosím na to, abyste k obrábění různých materiálů používali odpovídající papírové brusné kotouče s rozdílnou zrnitostí.

Montáž papírového brusného kotouče
POZOR! Před nasazováním nebo povolováním papírového brusného kotouče (11) odpojte přístroj bezpodmínečně od přívodu stlačeného vzduchu.
- Brusný talíř (9) a papírové brusné kotouče (11) , které jsou součástí dodávky, jsou vybaveny odpovídajícím suchým zipem.
- Vyberte papírový brusný kotouč (11) s požadovanou zrnitostí a přitlačte ho na brusný talíř (9) . Dbejte na

soustředné umístění.
- Chcete-li provést výměnu, nadzvedněte papírový brusný kotouč (11) po straně a stáhněte ho z brusného talíře (9) . V případě potřeby vyčistěte brusný talíř (9) stlačeným vzduchem.

Mazání
UPOZORNĚNÍ: Pro předcházení škodám způsobeným třením a korozí je pravidelné mazání obzvláště důležité. Doporučujeme používat vhodný speciální olej pro pneumatická zařízení.
- **Mazání maznicí generující olejovou mlhu**: Jako stupeň úpravy po redukčním ventilu promazává maznice generující olejovou mlhu (není součástí dodávky) váš přístroj kontinuálně a optimálně. Maznice generující olejovou mlhu vypouští olej do proudícího vzduchu po drobných kapkách, a zaručuje tak pravidelné promazání.
- **Manuální mazání:** Pokud nedisponujete maznicí generující olejovou mlhu, proveďte před každým uvedením do provozu, resp. při delších pracovních cyklech promazání tím způsobem, že kápnete 3 - 4 kapky speciálního oleje pro pneumatická zařízení do nástrčné vsuvky (5).

Doplnění oleje
Aby pneumatická excentrická bruska mohla zůstat dlouho provozuschopná, musí být v přístroji dostatek pneumatického oleje.
Máte k dispozici tyto možnosti:
- Připojte jednotku údržby s olejovou maznicí ke kompresoru.
- Nainstalujte přídavnou olejovou maznici do tlakovzdušného vedení nebo na pneumatický přístroj.
- Kápněte ručně každých 15 minut provozu cca 3 - 5 kapek pneumatického oleje do nástrčné vsuvky (5) .

Připojení k přívodu stlačeného vzduchu
Před připojením k přívodu stlačeného vzduchu
- musí být úplně vytvořen správný pracovní tlak (3 - 6 bar)
- je třeba zajistit, aby se ovládací páčka nacházela ve své nejvyšší poloze

- Připojte přístroj ke kompresoru tím, že nástrčnou vsuvku (5) spojíte s hadicí přívodu stlačeného vzduchu.
- Aby bylo možné tlak vzduchu regulovat, musí být zdroj stlačeného vzduchu vybaven redukčním ventilem.

Obsluha
Zapnutí / vypnutí
Zapnutí:
- Chcete-li přístroj zapnout, zatlačte nejprve na blokování ovládací páčky směrem dopředu a potom na ovládací páčku .

Vypnutí:
- Pusťte ovládací páčku (3) .
- Po ukončení práce odpojte přístroj od přívodu stlačeného vzduchu.

Regulace výkonu kmitání
- Regulátorem otáček (6) lze měnit proud vzduchu, a tak i výkon kmitání během provozu.
- Ideální výkon kmitání závisí na materiálu a lze jej zjistit praktickou zkouškou.

Nastavte správný pracovní tlak pomocí redukčního ventilu. Provozujte přístroj s pracovním tlakem 6,3 bar.

Broušení
- Zapněte zdroj stlačeného vzduchu a nechte ho běžet tak dlouho, až bude dosaženo maximálního tlaku kotle a zdroj se vypne.
- Nastavte pomocí redukčního ventilu na zdroji stlačeného vzduchu optimální pracovní tlak. Mějte na paměti, že se nesmí překročit maximální pracovní tlak. Příliš vysoký pracovní tlak nevede ke zlepšení výkonu, nýbrž pouze zvyšuje spotřebu vzduchu a urychluje opotřebení přístroje. Proto se vždy řiďte technickými údaji.
- Zapněte pneumatickou excentrickou brusku.
- Nechte přístroj nabrat požadované otáčky a vyregulujte je podle potřeby.
- Veďte pneumatickou excentrickou brusku rovnoběžně k obrobku.
- Pohybujte přístrojem rovnoběžně a plošně v kruzích nebo střídavě v podélném a příčném směru. Používejte kryt (1) jako rukojeť pro vedení přístroje do požadovaného směru.
- Pneumatickou excentrickou brusku nepřitlačujte. Silný přítlak nevede ke zvýšení pracovního výkonu!
- Po ukončení práce pusťte ovládací páčku (3) , tím přístroj vypnete.
- Po ukončení všech prací odpojte přístroj od přívodu stlačeného vzduchu.

POZOR!
- Při broušení vzniká brusný prach. Noste bezpodmínečně ochranné rukavice a vhodnou ochranu dýchacích cest a čistěte brusný papír a obrobek v pravidelných intervalech pomocí vysavače nebo stlačeného vzduchu.
- V závislosti na velikosti a druhu obrobku je třeba učinit vhodná bezpečnostní opatření. Používejte vhodné upínací přípravky, abyste zabránili sesmeknutí obrobku.
- V případě přerušení přívodu stlačeného vzduchu pusťte ihned ovládací páčku (3).

Pracovní pokyny
Nejdůležitější při broušení je, abyste postupně používali brusný papír se stále jemnější zrnitostí. Při příliš hrubé zrnitosti se povrch nevyhladí, ale naopak ještě zdrsní. Pokud je zrnitost příliš jemná, sotva dosáhnete žádaného výsledku.
Úběrový výkon je určován otáčkami a zrnitostí brusného papíru.
V závislosti na obráběném materiálu a požadovaném úběru používejte rozdílné brusné papíry.
POZOR! Před nasazováním nebo povolováním papírového brusného kotouče (11) odpojte přístroj bezpodmínečně od přívodu stlačeného vzduchu.

Materiál		**Zrnitost**
Laky:	Sbroušení	180
	Oprava škrábanců	120
	Odstranění rzi	40
Dřevo:	Měkké dřevo	60-80
	Tvrdé dřevo	60
	Dýha	240
Kov:	Hliník	80
	Ocel	60

Údržba a čištění

VÝSTRAHA! NEBEZPEČÍ ZRANĚNÍ! Před úkony údržby odpojte přístroj od přívodu stlačeného vzduchu.

POZOR! Před údržbou vyčistěte přístroj od nebezpečných substancí, které se na něm (během práce) usadily. Zamezte jakémukoliv kontaktu kůže s těmito substancemi. Dostane-li se kůže do kontaktu s nebezpečným prachem, může to vést k těžké dermatitidě. Pokud se během provádění údržby vytváří nebo rozviřuje prach, může být vdechován.

UPOZORNĚNÍ! Pro zaručení bezvadné funkce a dlouhé životnosti brusky je třeba dodržovat tyto body:

- Dostatečné a stále intaktní mazání olejem má pro optimální funkci rozhodující význam.
- Po každém použití zkontrolujte otáčky a hladinu kmitů.
- Kontrolujte pravidelně otáčky naprázdno a po každé provedené údržbě: Použijte k tomu otáčkoměr a proveďte měření bez upnutého nástroje. Při průtočném tlaku 6,3 bar se otáčky naprázdno nesmějí v žádném případě překročit.
- Když přístroj generuje zvýšenou hladinu kmitů, musí se před dalším použitím odstranit příčina, resp. provést oprava.
- Používejte jen originální náhradní díly, resp. vyměnitelné díly od výrobce, protože jinak vzniká riziko pro uživatele. V případě pochyb kontaktujte servisní středisko.
- Pravidelně kontrolujte brusný talíř , zda není poškozený.
- Přístroj čistěte pouze suchým měkkým hadříkem nebo stlačeným vzduchem.
- V žádném případě nepoužívejte ostré a/nebo abrazivní čisticí prostředky.

Likvidace a recyklace

Přístroj je uložen v balení, aby bylo zabráněno poškození při přepravě. Toto balení je surovina a tím znovu použitelné nebo může být dáno zpět do cirkulace surovin. Přístroj a jeho příslušenství jsou vyrobeny z rozdílných materiálů, jako např. kov a plasty. Defektní součástky odevzdejte k likvidaci zvláštních odpadů. Zeptejte se v odborné prodejně nebo na místním zastupitelství!

Odstranění závad

Závada	Možná příčina	Odstranění
Příliš nízká rychlost, z výstupu vychází trochu vzduchu.	Uvíznutí dílů motoru následkem nečistot.	Zkontrolujte filtr napájení tlakem, zda není znečištěný.
	Příliš malé napájení tlakem.	Zkontrolujte filtr napájení tlakem, zda není znečištěný.
		Promažte přístroj podle popisu v návodu.
		Pokud je třeba, zopakujte instrukce ze shora.
Přístroj se nepohybuje, z výstupu naplno proudí stlačený vzduch.	Motor uvízl vzhledem k nahromadění materiálu.	Promažte přístroj podle popisu v návodu.

Vysvetlenie symbolov na prístroji

	SK	Pred uvedením do prevádzky si prečítajte návod na obsluhu a bezpečnostné upozornenia a dodržiavajte ich!
	SK	Noste ochranné okuliare!
	SK	Noste ochranu sluchu!
	SK	Pri tvorbe prachu noste ochranu dýchania!

www.scheppach.com service@scheppach.com ☎ +(49)-08223-4002-99 +(49)-08223-4002-58

Úvod

VÝROBCA:

scheppach
Fabrikation von Holzbearbeitungsmaschinen GmbH
Günzburger Straße 69
D-89335 Ichenhausen

VÁŽENÝ ZÁKAZNÍK,

Želáme Vám veľa zábavy a úspechov pri práci s Vaším novým prístrojom.

POZNÁMKA,

V súlade s platnými zákonmi, ktoré sa týkajú zodpovednosti za výrobok, výrobca zariadenia nepreberá zodpovednosť za poškodenia výrobku alebo za škody spôsobené výrobkom, ku ktorým došlo z nasledujúcich dôvodov:

- nesprávnej manipulácie,
- nedodržania pokynov na obsluhu,
- opravy vykonanej treťou stranou, opravy nevykonanej v autorizovanom servise,
- montáže neoriginálnych dielcov alebo použitia neoriginálnych dielcov pri výmene,
- iného než špecifikované použitia,

Používanie v súlade s určením

Pneumatická excentrická brúska je vhodná na brúsenie, leštenie a prípravu rôznych povrchov. Akýkoľvek iný spôsob používania alebo zmeny zariadenia sa považujú za používanie v rozpore s určením, s čím súvisia vážne nebezpečenstvá úrazu. Za škody vzniknuté použitím nezodpovedajúcim určeniu neručíme. Zariadenie je určené len na súkromné používanie v domácnosti.

Výbava

1. teleso
2. blokovanie spúšte
3. páka spúšte
4. rukoväť
5. zásuvná vsuvka
6. regulátor otáčok
7. blokovanie vretena
8. excentrické vreteno s uchytením brúsneho taniera
9. brúsny tanier
10. ochranná manžeta
11. kotúč brúsneho papiera
12. nádržka na olej

Technické údaje

Otáčky	**10000 min^{-1}**
Menovitý tlak vzduchu	**max. 6,3 bar**
Prietok vzduchu	**93,4 l/min**
Brúsny tanier	**ø 150 mm**
Hladina akustického tlaku	**89,3 dB(A)**
Hladina akustického výkonu	**100,3 dB(A)**
Neurčitosť K	**3 dB**

VÝSTRAHA!
Úroveň emisií hluku uvedená v inštrukciách bola meraná v súlade s postupom merania uvedeným v norme ISO 15744 a môže sa použiť na porovnanie zariadení. Hodnoty emisií hluku sa menia podľa používania pneumatického náradia a v niektorých prípadoch môže byť väčšia ako hodnoty uvedené v týchto inštrukciách. Zaťaženie emisiami hluku by sa nemalo podceňovať, keď sa pneumatické náradie bude používať pravidelne takýmto spôsobom.

UPOZORNENIE
Z dôvodu presnosti odhadu zaťaženia emisiami hluku počas určitého pracovného rozsahu by sa mali takisto zohľadniť doby, počas ktorých je zariadenie vypnuté alebo je síce v prevádzke, ale v skutočnosti sa nepoužíva. To môže zaťaženie emisiami hluku v celom pracovnom rozsahu výrazne zredukovať.

Všeobecné bezpečnostné upozornenia pre pneumatické zariadenia

VÝSTRAHA! Pre viacnásobné ohrozenia:
Bezpečnostné upozornenia si musíte prečítať a porozumieť im pred nastavením, prevádzkou, opravami a údržbou stroja ako aj výmenou dielov príslušenstva na brúske na brúsne listy alebo leštičky, ako aj pred prácou v blízkosti stroja. V prípade nedodržania môže dôjsť k ťažkým poraneniam.

- Brúsku na brúsne listy alebo leštičku by mali nastavovať, a používať iba výlučne príslušne kvalifikovaní a vyškolení operátori.
- Na brúske na brúsne listy alebo leštičke sa nesmú vykonávať zmeny. Zmeny môžu obmedziť účinnosť ochranných opatrení a zvýšiť riziko pre operátora.
- Nikdy nepoužívajte poškodené brúsky na brúsne listy alebo leštičky.
- Prístroj sa musí pravidelne kontrolovať, aby sa zistilo, či je prístroj označený požadovanými menovitými hodnotami a označeniami, ktoré si vyžaduje tento návod na obsluhu. Používateľ musí kontaktovať výrobcu, aby v prípade potreby získal náhradné štítky.

Všetky bezpečnostné upozornenia a inštrukcie uchovajte pre budúce použitie. Bezpečnostné upozornenia sa nesmú stratiť - odovzdajte ich operátorovi.

Ohrozenie vyhodenými dielmi

- V prípade zlomenia obrobku, dielov príslušenstva alebo nástroja zariadenia môže dôjsť k vyhodeniu dielov vysokou rýchlosťou.
- Pri prevádzke brúsky na brúsne listy alebo leštičky, alebo pri výmene dielov príslušenstva stroja, sa musí vždy nosiť ochrana zraku odolná voči nárazom. Stupeň potrebnej ochrany by sa mal vyhodnocovať individuálne pre každé použitie.
- Pri prácach nad hlavou sa musí nosiť ochranná prilba. V takom prípade by sa mali posúdiť aj riziká pre ostatné osoby.
- Je potrebné zaistiť, aby bol obrobok bezpečne upevnený.
- Uistite sa, že iskry spôsobené používaním nepredstavujú nebezpečenstvo.
- Pred výmenou brúsnych materiálov a pred údržbou odpojte brúsku od napájania elektrickým prúdom.
- V takom prípade by sa mali posúdiť aj riziká pre ostatné osoby.

Nebezpečenstvo pri zachytení

- V prípade nedodržania bezpečného odstupu voľného odevu, šperkov, náhrdelníkov, vlasov alebo rukavíc od stroja a jeho dielov príslušenstva môže dôjsť k uduseniu, skalpovaniu a/ alebo porezaniu.

Ohrozenia pri prevádzke

- Pri použití stroja môžu byť ruky operátora vystavené ohrozeniam, ako napr. rezným ranám, odreninám a teplu. Na ochranu rúk používajte vhodné rukavice.
- Operátor a personál údržby musia byť fyzicky scho-

pní zvládnuť veľkosť, hmotnosť a výkon stroja.
- Správne držanie zariadenia: Buďte pripravení pôsobiť proti bežným alebo nečakaným pohybom – majte pripravené obidve ruky.
- Dbajte na to, aby bolo vaše telo v rovnováhe a aby ste mali stabilný postoj.
- Za účelom uvedenia do prevádzky alebo vypnutia v prípade prerušenia napájania odblokujte blokovacie zariadenie.
- Používajte iba také mazivá, ktoré odporúča výrobca.
- Musia sa používať ochranné okuliare; odporúča sa nosenie ochranných rukavíc a ochranného odevu.
- Pred každým použitím skontrolujte brúsny kotúč. Brúsny kotúč nepoužívajte, ak je prasknutý, zlomený alebo spadol na zem.
- Zabráňte priamemu kontaktu s pohyblivým brúsnym kotúčom, aby ste predišli pomliaždeniu alebo porezaniu rúk alebo iných častí tela. Na ochranu rúk sa musia nosiť vhodné rukavice.
- Stroj nikdy nepoužívajte bez brúsnych materiálov.
- Ak sa stroj používa na plastoch a iných nevodivých materiáloch, hrozí nebezpečenstvo elektrostatických výbojov.
- Potenciálne výbušná atmosféra môže vzniknúť následkom výskytu prachu a výparov, ktoré vznikli pri brúsení a šmirgľovaní. Vždy je potrebné používať systém na odsávanie alebo potlačenie výskytu prachu, ktorý je vhodný pre opracovávané materiály.

Nebezpečenstvo pri opakovaných pohyboch
- Pri použití brúsky na brúsne listy alebo leštičky za účelom vykonávania činností spojených s prácou sa u operátora môžu vyskytnúť nepríjemné pocity v rukách a ramenách, ako aj v oblasti krku a ramien a na iných častiach tela.
- Pri použití brúsky na brúsne listy alebo leštičky by mal operátor zaujať pohodlný postoj tela, pričom by mal dbať na stabilný postoj a zároveň by sa mal vyhýbať nevhodnému postoju tela alebo takému postoju tela, pri ktorom je udržiavanie rovnováhy náročné. Operátor by v priebehu dlhotrvajúcich prác mal postoj tela meniť, čo môže pomôcť pri predchádzaní nepríjemným pocitom a únave.
- V prípade, že operátor na sebe pociťuje symptómy, ako je napr. pretrvávajúca alebo opakovaná nevoľnosť, ťažkosti, búšenie srdca, bolesti, chvenie, stuhnutosť, pálenie alebo strnulosť, nemali by sa tieto náznaky ignorovať. Operátor by v takom prípade mal kontaktovať príslušne kvalifikovaného lekára.

Ohrozenie dielmi príslušenstva
- Brúsku na brúsne listy alebo leštičku pred výmenou nástroja zariadenia alebo dielov príslušenstva odpojte od napájania elektrickým prúdom.
- Používajte výlučne diely príslušenstva a spotrebné materiály veľkostí a typov, ktoré odporúča výrobca brúsky na brúsne listy alebo leštičky.
- Rozbrusovacie kotúče a rezacie stroje sa nesmú používať.
- Počas použitia a po použití zabráňte kontaktu s nástrojom zariadenia, pretože tento sa môže zohriať alebo môže mať ostré hrany.
- Maximálne prevádzkové otáčky odporúčané výrobcom brúsky na brúsne listy musia byť rovnaké alebo vyššie než menovité otáčky uvedené na stroji.
- Samolepiace brúsne kotúče sa musia na upevňovací tanier umiestniť koncentricky.

Ohrozenia na pracovisku
- Pracovisko udržiavajte v čistote a dobre osvetlené. Neporiadok a nedostatok svetla na pracovisku môže byť príčinou úrazov.
- Pošmyknutie, zakopnutie a pád sú hlavnou príčinou poranení na pracovisku. Dávajte pozor na povrchy, ktoré sa mohli následkom použitia stroja stať klzkými, a na nebezpečenstvo zakopnutia spôsobeného pneumatickou alebo hydraulickou hadicou.
- V neznámom prostredí postupujte opatrne. Môžu sa vyskytnúť skryté ohrozenia vyplývajúce z napájacích vedení elektrického prúdu alebo iných napájacích vedení.
- S pneumatickým nástrojom nepracujte na miestach, kde hrozí nebezpečenstvo výbuchu, kde sa nachádzajú horľavé kvapaliny, plyny alebo horľavé prachy. Pri brúsení sa tvoria iskry, ktoré môžu zapáliť prach alebo výpary.
- Pri práci so zariadením zabezpečte, aby deti a iné osoby boli v bezpečnej vzdialenosti od pneumatického nástroja. Pri rozptýlení môžete stratiť kontrolu nad prístrojom.
- Brúska nie je izolovaná proti elektrickým zdrojom.
- Uistite sa, že neexistujú žiadne elektrické vedenia, plynové potrubia atď., ktoré by v prípade poškodenia pri použití stroja mohli spôsobiť ohrozenie.

Ohrozenie prachom a výparmi
- Prach a výpary vznikajúce pri použití brúsky na brúsne listy alebo leštičky môžu spôsobiť poškodenie zdravia (ako napr. rakovina, vrodené poruchy, astma a/alebo dermatitída); je nevyhnutné, vykonať posúdenie rizika vo vzťahu k týmto ohrozeniam a implementovať zodpovedajúce regulačné mechanizmy.
- Do posúdenia rizika by mal byť zahrnutý aj prach vznikajúci pri použití stroja a prípadný zvírený prach.
- Brúska na brúsne listy alebo leštička sa musia prevádzkovať a udržiavať podľa odporúčaní uvedených v tomto návode, aby sa emisie prachu a výparov znížili na minimum.
- Odpadový vzduch sa musí odvádzať tak, aby sa vírenie prachu v prašných prostrediach znížilo na minimum.
- V prípade vzniku prachu alebo výparov je hlavnou úlohou kontrola ich emisií na mieste.
- Všetky montážne diely alebo diely príslušenstva stroja určené na zachytávanie, odsávanie alebo potláčanie lietajúceho prachu alebo výparov by sa mali používať a udržiavať podľa pokynov výrobcu.
- Spotrebné materiály / strojové nástroje sa musia vyberať, udržiavať a vymieňať podľa odporúčaní tohto návodu, aby sa predišlo zbytočnému zvýšeniu emisií prachu a výparov.
- Používajte ochranné dýchacie vybavenie podľa pokynov zamestnávateľa alebo podľa požiadaviek predpisov pre bezpečnosť a ochranu zdravia pri práci.

Ohrozenie hlukom
- Pôsobenie vysokých hladín hluku môže pri nedostatočnej ochrane sluchu spôsobiť trvalé poškodenie sluchu, stratu sluchu a iné problémy, ako napr. tinitus (zvonenie, hučanie, pískanie alebo bzučanie v uchu), preto je nevyhnutné vykonať posúdenie rizika vo vzťahu k týmto ohrozeniam a implementovať zodpovedajúce regulačné mechanizmy.
- K regulačným mechanizmom na zníženie rizika patria opatrenia, ako napr. používanie tlmiacich materiálov, aby sa predišlo vzniku zvonivých zvukov na obrobkoch.
- Používajte ochranu sluchu podľa pokynov zamestnávateľa alebo podľa požiadaviek predpisov pre bezpečnosť a ochranu zdravia pri práci.
- Brúska na brúsne listy alebo leštička sa musia prevádzkovať a udržiavať podľa odporúčaní uvedených v tomto návode, aby sa predišlo zbytočnému

zvýšeniu hladiny hluku.
- Spotrebné materiály / strojové nástroje sa musia vyberať, udržiavať a vymieňať podľa odporúčaní tohto návodu, aby sa predišlo zbytočnému zvýšeniu hladiny hluku.
- Ak je brúska na brúsne listy alebo leštička vybavená tlmičom hluku, potom sa vždy uistite, že tento je vždy na správnom mieste a je funkčný, keď je stroj v prevádzke.

Ohrozenie vibráciami
- Pôsobenie vibrácií môže spôsobiť poškodenie nervov a poruchy cirkulácie krvi v rukách a ramenách.
- Pri práci v studenom prostredí noste teplý odev a ruky udržiavajte v teple a suché.
- V prípade, že v prstoch alebo rukách začnete cítiť pocit otupenosti, chvenia alebo bolesti alebo ak sa koža na vašich prstoch alebo rukách sfarbila na biela, prerušte prácu s brúskou na brúsne listy alebo leštičkou a poraďte sa s lekárom.
- Brúska na brúsne listy alebo leštička sa musia prevádzkovať a udržiavať podľa odporúčaní uvedených v tomto návode, aby sa predišlo zbytočnému zosilneniu vibrácií.
- Stroj držte istým, nie príliš pevným, uchopením, pri dodržaní potrebných reakčných síl rúk, pretože riziko vibrácií sa so zväčšujúcou silou uchopenia spravidla zvyšuje.

Dodatočné bezpečnostné upozornenia pre pneumatické stroje
- Stlačený vzduch môže spôsobiť vážne poranenia. V prípade, že sa stroj nepoužíva, ako aj pred výmenou dielov príslušenstva alebo pred vykonaním opráv, zabezpečte, aby bol prívod vzduchu zatvorený, pneumatická hadica nebola pod tlakom a stroj bol odpojený od prívodu vzduchu. Prúd vzduchu nikdy nesmerujte proti sebe alebo iným osobám.
- Lietajúce hadice môžu spôsobiť vážne poranenia. Vždy preto skontrolujte, či sú hadice a ich upevňovacie prostriedky nepoškodené a či sa neuvoľnili.
- Ak sa použijú univerzálne otočné spojky (ozubené spojky), potom sa musia použiť aretačné kolíky; hadicové poistky Whipcheck sa musia použiť, aby bola zabezpečená ochrana pre prípad zlyhania hadicového spoja so strojom a medzi hadicami.
- Zabezpečte, aby nedošlo k prekročeniu maximálneho tlaku uvedeného na stroji.
- Stroje prevádzkované vzduchom, nikdy nenoste za hadicu.

Špeciálne bezpečnostné upozornenia
- Pri použití alebo údržbe brúsky vždy noste ochranu zraku.
- Vždy noste vhodný ochranný odev. Ruky, vlasy a odev si chráňte pred ich zachytením rotujúcimi časťami.
- Pri tvorbe prachu vždy noste ochranu dýchania.
- Vždy noste ochranu sluchu.
- Vždy noste ochranné rukavice.
- Brúsku zapojte do pneumatickej siete iba vo vypnutom stave.
- Pri brúsení vznikajú iskry. Dbajte na to, aby iskrami neboli ohrozené žiadne osoby. Odstráňte aj horľavé materiály a predmety.
- Brúsku neprenášajte, ak je zapojená do pneumatickej hadice.
- Dbajte na nebezpečenstvo vyplývajúce z lietajúcej pneumatickej hadice!
- Brúska nie je schválená na použitie s rozbrusovacími kotúčmi!
- Hydraulický tlak 6,3 bar sa počas prevádzky v žiadnom prípade nesmie prekročiť.
- Ako zdroj energie nikdy nepoužívajte kyslík alebo iné horľavé plyny.
- Veďte zapnuté zariadenie proti obrobku. Po opracovaní zariadenie zdvihnite nad obrobok a až potom ho vypnite.
- Po dokončení pracovného procesu brúsku vypnite a po zastavení ju bezpečne odložte. **Pozor!** Brúska má dobeh.
- Brúsku po dokončení pracovného procesu odpojte od napájania stlačeným vzduchom.
- Dbajte na nebezpečenstvo, že pri opracovaní určitých materiálov môžu vznikať výpary a prach, ktoré zapríčiňujú vznik atmosféry s nebezpečenstvom výbuchu. Používajte odsávače prachu, ako aj vhodné ochranné vybavenie.

Pred uvedením do prevádzky
- Brúsku smiete výlučne prevádzkovať s vyčisteným stlačeným vzduchom s rozprášeným olejom a maximálny pracovný tlak na zariadení nesmie presiahnuť 6,3 baru. Za účelom regulácie pracovného tlaku musí byť kompresor vybavený redukčným ventilom.

Montáž zásuvnej vsuvky
- Odoberte plastový ochranný klobúčik zo vstupného otvoru vzduchu zariadenia.
- Zakryte závit mužské bradavky (5) s teflónovou páskou.
- Zásuvnú vsuvku (5) zaskrutkujte do vstupného otvoru vzduchu.

Montáž brúsneho taniera
Pneumatická excentrická brúska je vybavená ochrannou manžetou (10).
- Za účelom montáže alebo výmeny brúsneho taniera (9) prevlečte ochrannú manžetu (10) cez (pozri obr. 1).

VÝSTRAHA!
- Pneumatickú excentrickú brúsku nikdy neprevádzkujte bez ochrannej manžety (10).
- Pneumatickú excentrickú brúsku nikdy neprevádzkujte s prevlečenou ochrannou manžetou (10).
- Poškodená ochranná manžeta (10) sa musí bezodkladne vymeniť.

- Blokovanie vretena (7) otočte ryhovanou vypuklou časťou oproti plochej strane excentrického vretena (8) (pozri obr. 2).
- Odstráňte ochranný uzáver zo závitovej tyče brúsneho taniera (9) a brúsny tanier zaskrutkujte v smere hodinových ručičiek až na doraz do excentrického vretena (8).
- Uvoľnite blokovanie vretena (7) , aby sa excentrické vreteno (8) mohlo otáčať voľne okolo vlastnej osi.
- **POZOR!** Pneumatickú excentrickú brúsku nikdy neprevádzkujte so zablokovaným hnacím vretenom. Je to nebezpečné a môže to mať za následok vážne poranenia.

Výber kotúča brúsneho papieru
Úber a povrch:
Veľkosť úberu a kvalita povrchu závisia od drsnosti kotúča brúsneho papiera.
- Nezabúdajte pri obrábaní rôznych materiálov používať príslušné kotúče brúsneho papiera s rôznou zrnitosťou.

Montáž kotúča brúsneho papiera
POZOR! Pred nasadením alebo uvoľnením kotúča brúsneho papiera (11) zariadenie bezpodmienečne odpojte od zdroja stlačeného vzduchu.
- Brúsny tanier (9) a kotúče brúsneho papiera (11), ktoré sú súčasťou dodávky sú vybavené zodpovedajúcim suchým zipsom.
- Vyberte si kotúč brúsneho papiera (11) s požadovanou zrnitosťou a pritlačte ho na brúsny tanier (9). Dávajte pozor na jeho koncentrické umiestnenie.
- Za účelom výmeny kotúč brúsneho papiera (11) zboku nadvihnite a stiahnite ho z brúsneho taniera (9). V prípade potreby vyčistite brúsny tanier (9) stlačeným vzduchom.

Mastenie
UPOZORNENIE: Pravidelné mastenie je obzvlášť dôležité, aby sa predišlo škodám spôsobeným trením a koróziou. Odporúčame použiť špeciálny pneumatický olej.
- **Mastenie olejničkou na olejovú hmlu**: V rámci stupňa prípravy za redukčným ventilom maže olejnička na olejovú hmlu (nie je súčasťou dodávky) kontinuálne a optimálne vaše zariadenie. Olejnička na olejovú hmlu pridáva do prúdiaceho vzduchu v jemných kvapôčkach olej, čím zaručuje pravidelné mastenie.
- **Manuálne mastenie:** V prípade, že nemáte olejničku na olejovú hmlu, potom pred každým uvedením do prevádzky, alebo pri dlhších pracovných procesoch, vykonajte mastenie tak, že nakvapkáte 3 - 4 kvapky špeciálneho pneumatického oleja do zásuvnej vsuvky (5).

Dopĺňanie oleja
Aby bola pneumatická excentrická brúska dlhý čas pripravená na použitie, musí byť v zariadení dostatok pneumatického oleja.
Máte k dispozícii nasledovné možnosti:
- Zapojte do kompresora servisnú jednotku s olejničkou.
- Nainštalujte prídavnú olejničku do pneumatického vedenia alebo na pneumatický vzduchový prístroj.
- Každých 15 minút prevádzky ručne pridajte ca. 3 - 5 kvapiek pneumatického oleja do zásuvnej vsuvky (5).

Zapojenie do zdroja stlačeného vzduchu
Pred zapojením zdroja stlačeného vzduchu
- musí byť kompletne dosiahnutý správny pracovný tlak (3 - 6 bar)
- sa musíte uistiť, že spúšť sa nachádza v najvyššej polohe

- Zariadenie zapojte do kompresora tak, ž zásuvnú vsuvku (5) spojíte s napájacou hadicou zdroja stlačeného vzduchu.
- Aby ste mohli regulovať tlak vzduchu, musí byť zdroj stlačeného vzduchu vybavený redukčným ventilom.

Obsluha
Zapnutie / vypnutie
Zapnutie:
- Najskôr zatlačte blokovanie spúšte dopredu a následne zatlačte páčku spúšte (3), aby ste zariadenie zapli.

Vypnutie:
- Uvoľnite páčku spúšte (3).
- Po dokončení práce zariadenie odpojte od zdroja stlačeného vzduchu.

Regulácia kolísavého výkonu
- Prostredníctvom regulátora otáčok (6) je možné meniť prúd vzduchu a tým aj kolísavý výkon aj počas prevádzky.
- Ideálny kolísavý výkon závisí od obrobku a je možné ho zistiť praktickým pokusom.

Pomocou regulačného ventilu nastavte správny pracovný tlak. Zariadenie prevádzkujte s pracovným tlakom 6,3 bar.

Brúsenie
- Zapnite zdroj stlačeného vzduchu a nechajte ho bežať dovtedy, dokiaľ sa nedosiahne maximálny tlak zásobníka a nedôjde k vypnutiu.
- Pomocou regulačného ventilu na zdroji stlačeného vzduchu nastavte optimálny pracovný tlak. Dbajte na to, že sa nesmie prekročiť maximálny pracovný tlak. Zvýšený pracovný tlak neprináša žiadny nárast výkonu, iba zvyšuje spotrebu vzduchu a urýchľuje opotrebenie zariadenia. Preto sa vždy riaďte podľa technických údajov.
- Zapnite pneumatickú excentrickú brúsku.
- Zariadenie nechajte dosiahnuť požadované otáčky a podľa potreby ich regulujte.
- Pneumatickú excentrickú brúsku veďte paralelne s obrobkom.
- Zariadením pohybujte paralelne a v plošných krúživých pohyboch alebo striedavo v pozdĺžnom a priečnom smere. Používajte teleso (1) ako rukoväť, aby ste zariadenie viedli do požadovaného smeru.
- Pneumatickú excentrickú brúsku nepritláčajte. Silný prítlak nezvyšuje pracovný výkon!
- Po dokončení práce uvoľnite páčku spúšte (3), aby sa zariadenie vyplo.
- Po dokončení všetkých prác zariadenie odpojte od zdroja stlačeného vzduchu.

POZOR!
- Pri brúsení vzniká brúsny prach. Bezpodmienečne noste ochranné rukavice, vhodnú ochranu dýchania a brúsny papier a obrobok v pravidelných intervaloch čistite pomocou vysávača.
- V závislosti od veľkosti a druhu obrobku sa musia prijať zodpovedajúce bezpečnostné opatrenia. Používajte vhodné upínacie zariadenia, aby ste predišli zošmyknutiu obrobku.
- V prípade prerušenia napájania stlačeným vzduchom okamžite uvoľnite páčku spúšte (3).

Pracovné pokyny
Najdôležitejšie pri brúsení je, aby ste postupne používali brúsny papier s čoraz jemnejšou zrnitosťou. V prípade príliš drsnej zrnitosti sa povrch nestane hladkým, naopak dokonca drsnejším. Pokiaľ je zrnitosť príliš jemná, nedosiahnete takmer žiadny výsledok. Úberový výkon je určený otáčkami a zrnitosťou brúsneho papiera.
V závislosti od obrábaného materiálu a požadovaného úberu sa musia použiť rôzne brúsne papiere.
POZOR! Pred nasadením alebo uvoľnením kotúča brúsneho papiera (11) zariadenie bezpodmienečne odpojte od zdroja stlačeného vzduchu.

Materiál		Zrnitosť
Laky:	Pribrusovanie	180
	Oprava škrabancov	120
	Odstraňovanie hrdze	40
Drevo:	Mäkké drevo	60-80
	Tvrdé drevo	60
	Dyhy	240
Kov:	Hliník	80
	Oceľ	60

Údržba a čistenie

VÝSTRAHA! NEBEZPEČENSTVO PORANENIA!
Zariadenie pred údržbovými prácami odpojte od siete stlačeného vzduchu.

POZOR! Zariadenie pred údržbou očistite od nebezpečných látok, ktoré sa na ňom (následkom pracovného procesu) uložili. Zabráňte každému kontaktu s týmito látkami. Ak sa pokožka dostane do kontaktu s nebezpečným prachom, môže to mať za následok vážnu dermatitídu. Ak počas údržbových prác dôjde ku vzniku alebo zvíreniu prachu, môže dôjsť k jeho vdýchnutiu.

UPOZORNENIE! Aby bola zabezpečená bezchybná funkcia a dlhá životnosť brúsky, musia sa dodržiavať nasledovné body:

- Dostatočné a neustále funkčné olejové mastenie má rozhodujúci význam pre optimálnu funkciu.
- Po každom použití skontrolujte otáčky a hladinu vibrácií.
- Pravidelne kontrolujte voľnobežné otáčky, ako aj po každej vykonanej údržbe: Na ten účel použite otáčkomer a meranie vykonávajte bez upnutého nástroja. Pri hydraulickom tlaku 6,3 bar sa v žiadnom prípade nesmú prekročiť voľnobežné otáčky.
- Ak zariadenie produkuje zvýšenú hladinu vibrácií, musí sa pred ďalším použitím zariadenia odstrániť alebo opraviť príčina.
- Používajte iba originálne náhradné diely, alebo výmenné diely výrobcu, pretože v opačnom prípade hrozí nebezpečenstvo pre používateľov. V prípade pochybností kontaktujte servisné centrum.
- Pravidelne kontrolujte brúsny tanier (9), či nie je poškodený.
- Prístroj čistite iba suchou mäkkou handričkou alebo stlačeným vzduchom.
- V žiadnom prípade nepoužívajte ostré a / alebo abrazívne čistiace prostriedky.

Likvidácia a recyklácia

Prístroj sa nachádza v obale za účelom zabránenia poškodeniu pri transporte. Tento obal je vyrobený zo suroviny a tým pádom je ho možné znovu použiť alebo sa môže dať do zberu na recykláciu surovín. Prístroj a jeho príslušenstvo sa skladajú z rôznych materiálov, ako sú napr. kovy a plasty. Poškodené súčiastky odovzdajte na vhodnú likvidáciu špeciálneho odpadu. Informujte sa v odbornej predajni alebo na miestnych úradoch!

Odstraňovanie porúch

Chyba	Možná príčina	Odstránenie
Rýchlosť je príliš malá, na výstupe vystupuje časť vzduchu.	Časti motora sú zablokované nečistotami.	Skontrolujte filter zásobovania stlačeným vzduchom, či nie je znečistený.
	Zásobovania stlačeným vzduchom je príliš nízke.	Skontrolujte filter zásobovania stlačeným vzduchom, či nie je znečistený.
		Zariadenie namažte, ako je popísané v návode.
		V prípade potreby opakujte údaje uvedené vyššie.
Zariadenie sa nepohybuje, stlačený vzduch kompletne vystupuje na výstupe.	Motor je následkom nahromadeného materiálu zablokovaný.	Zariadenie namažte, ako je popísané v návode.

Forklaring af symbolerne på instrumentet

	DK	Før start drifts- og sikkerhedsinstruktioner Læs og følg!
	DK	Brug beskyttelsesbriller!
	DK	Brug høreværn!
	DK	Hvis støv genereres åndedrætsværn!

www.scheppach.com service@scheppach.com ☎ +(49)-08223-4002-99 +(49)-08223-4002-58

Indledning

PRODUCENT:
scheppach Fabrikation von Holzbearbeitungsmaschinen GmbH
Günzburger Straße 69
D-89335 Ichenhausen

KÆRE KUNDE,
Vi ønsker dig god fornøjelse og succes i at arbejde med dit nye apparat.

BEMÆRK:
Producenten af dette udstyr er ikke ansvarlig i henhold til gældende lov om produktansvar for skader der opstår på maskinen eller som følge af denne maskine, ved:
- forkert håndtering,
- manglende overholdelse af betjeningsvejled ningen,Reparationer udført af andre, uautoriserede medarbejdere,
- Installation af og udskiftning til ikke originale reservedele,

Beregnet anvendelsesområde

Trykluft-excentersliberen er egnet til at slibe, polere og forberede forskellige overflader. Enhver anden form for brug eller ændring af maskinen betragtes som værende i strid med det beregnede anvendelsesområde og er forbundet med stor fare for ulykker. Vi fraskriver os ansvaret for skader, der opstår som følge af brug i strid med det beregnede anvendelsesområde. Maskinen er kun beregnet til privat brug.

Udstyr

1. Hus
2. Aftræksspærre
3. Aftræksarm
4. Håndtag
5. Indstiksnippel
6. Hastighedsregulator
7. Spindelspærreanordning
8. Excenterspindel med holder til slibebagskive
9. Slibebagskive
10. Beskyttelsesmanchet
11. Slibepapirskive
12. Olie-beholder

Tekniske data

Hastighed	**10000 min^{-1}**
Dimensioneringslufttryk	**max. 6,3 bar**
Luftflow	**93,4 l/min**
Slibebagskive	**ø 150 mm**
Lydtryksniveau	**89,3 dB(A)**
Lydeffektniveau	**100,3 dB(A)**
Usikkerhed K	**3 dB**

ADVARSEL!
Støjemissionsværdierne, der er anført i disse anvisninger, er målt i henhold til en i ISO 15744 standardiseret målemetode og kan benyttes til sammenligning værktøjer imellem. Støjemissionsværdierne ændrer sig, afhængigt af hvad trykluftværktøjet bruges til, og kan i nogle tilfælde kommer til at ligge over de værdier, der er angivet i disse anvisninger. Støjemissionsbelastningen kan evt. undervurderes, hvis trykluftværktøjet bruges på en sådan måde med regelmæssige mellemrum.

BEMÆRK
For at kunne foretage en nøjagtig bedømmelse af støjemissionsbelastningen i et bestemt arbejdstidsrum skal der også tages højde for de tider, hvor maskinen er slukket, eller hvor den er i gang, uden at være i brug. Dette kan mindske støjemissionsbelastningen over den samlede arbejdsperiode betydeligt.

Generelle sikkerhedsforskrifter for trykluftmaskiner

ADVARSEL! Flere farer: Sikkerhedsforskrifterne skal læses og forstås før klargøring, drift, reparation, vedligeholdelse og udskiftning af tilbehørsdele på slibemaskinen til slibeblade eller på poleringsmaskinen samt før der arbejdes i nærheden af maskinen. Overholdes dette ikke, kan dette føre til alvorlige kvæstelser.
- Slibemaskinen til slibeblade eller poleringsmaskinen bør udelukkende klargøres, indstilles eller bruges af tilsvarende kvalificerede og instruerede betjeningspersoner.
- Denne slibemaskine til slibeblade eller denne poleringsmaskine må ikke ændres. Ændringer kan forringe sikkerhedsforanstaltningernes funktionsevne og øge risikoen for betjeningspersonen.
- Brug aldrig beskadigede slibemaskiner til slibeblade eller poleringsmaskiner.
- Maskinen skal inspiceres med regelmæssige mellemrum for at kontrollere, at maskinen er mærket med de dimensioneringsværdier og mærker, der er fastlagt i denne vejledning. Brugeren skal kontakte producenten, hvis han/hun har brug for reserveskilte.

Opbevar alle sikkerhedsforskrifter og instruktioner til fremtidig brug. Sikkerhedsinstruktionerne må ikke gå tabt — udlevér dem til betjeningspersonen.

Farer ved omkringflyvende dele
- Hvis et emne eller en af tilbehørsdelene går i stykker eller endda selve maskinværktøjet, kan der flyve dele med stor hastighed igennem luften.
- Brug altid slagfast øjenværn, når der arbejdes med slibemaskinen til slibeblade eller med poleringsmaskinen, og når tilbehørsdele udskiftes på maskinen. Omfanget af den nødvendige beskyttelse skal vurderes særskilt for hver enkelt arbejdsopgave.
- Ved arbejder over hovedhøjde er brug af sikkerhedshjelm påbudt. I dette tilfælde bør risikoen også vurderes for andre personer.
- Det skal kontrolleres om emnet er fastgjort sikkert.
- Sikr, at gnister, der opstår under arbejdet, ikke er forbundet med fare.
- Afbryd slibemaskinen fra energiforsyningen, før slibemidlet skiftes og før vedligeholdelse.
- I dette tilfælde bør risikoen også vurderes for andre personer.

Farer ved berøring / indfangning
- Farer ved berøring / indfangning kan føre til kvælning, skalpering og / eller snitsår, hvis løst tøj, personlige smykker, halskæder, hår eller handsker ikke holdes væk fra maskinen og dens tilbehørsdele.

Farer ved driften
- Ved indsatsen af maskinen kan brugernes hænder være udsat for farer, som f.eks. snit, afskrabninger og varme. Bær handsker som beskyttelse for hænderne.
- Brugeren og servicepersonalet skal fysisk være i stand til at håndtere maskinens størrelse, vægt og ydelse.

- Hold maskinen korrekt: Vær klar til at modvirke de normale og pludselige bevægelser - hold begge hænder parat.
- Vær opmærksom på, at din krop er i ligevægt, og at du har et godt fodfæste.
- Frigiv kontrolindretningen til start og stop i tilfælde af en afbrydelse af energitilførslen.
- Anvend kun de af producenten anbefalede smøremidler.
- Et par beskyttelsesbriller skal bæres. Det anbefales at bære beskyttelseshandsker og beskyttelsesdragt.
- Kontrollér altid slibebagskiven før brug. Brug den ikke, hvis den er revnet, brækket eller tabt på gulvet.
- Undgå direkte kontakt med den bevægelige slibebagskive for at undgå at hænder eller andre legemsdele kommer i klemme eller udsættes for snitsår. Brug af passende handsker er påbudt.
- Brug aldrig maskinen uden slibemiddel.
- Der er fare for elektrostatisk afladning, hvis maskinen bruges på plastik og andre ikke-ledende materialer.
- En evt. eksplosiv atmosfære kan opstå som følge af støv og dampe, der skyldes slibning og arbejde med smergel. Der skal altid bruges et støvopsugnings- eller undertrykkelsessystem, der passer til det materiale, der skal arbejdes i.

Farer ved gentagne bevægelser

- Når der bruges en slibemaskine til slibeblade eller en poleringsmaskine til at gennemføre arbejdsrelateret arbejde, kan det være, at brugeren evt. kommer til at få en ubehagelig følelse i hænder og arme samt i hals- og skulderområdet eller i andre legemsdele.
- Når der bruges en slibemaskine til slibeblade eller en poleringsmaskine bør brugeren vælge en behagelig kropsholdning, vær her opmærksom på at stå sikkert og undgå ufordelagtige kropsholdninger eller kropsholdninger, hvor det er svært at holde ligevægten. Brugeren bør ændre kropsholdningen en gang imellem, hvis der arbejdes i længere tid, for at undgå ubehagelige bevægelser og træthed.
- Hvis brugeren har symptomer som f.eks. varig utilpashed, banken, smerter, kriblen, døvhed, brænden eller stivhed, skal disse advarende tegn ikke ignoreres. Brugeren bør konsultere en kvalificeret læge.

Farer ved tilbehørsdele

- Afbryd slibemaskinen til slibeblade eller poleringsmaskinen fra energiforsyningen, før der skiftes maskinværktøj eller tilbehørsdele.
- Brug udelukkende tilbehørsdele og forbrugsmaterialer, der i størrelser og typer er anbefalet af producenten af slibemaskinen til slibeblade eller poleringsmaskinen.
- Skæreslibeskiver og maskiner til afskæring må ikke bruges.
- Undgå den direkte kontakt med maskinværktøjet under og efter brugen, da det kan være varmt eller skarpkantet.
- Den maks. driftshastighed, der anbefales af producenten af slibemaskinen til slibeblade, skal være lig med eller højere end den dimensioneringshastighed, der findes på maskinen.
- Selvhæftende slibeskiver skal anbringes koncentrisk på fastgørelsespladen.

Farer på arbejdspladsen

- Hold dit arbejdsområde rent og godt oplyst. Uorden og uoplyste arbejdsområder kan føre til uheld.
- De flerste kvæstelser på arbejdspladsen sker, når personer skrider, snubler eller falder. Vær opmærksom på overflader, der er blevet glatte efter at maskinen er taget i brug, og faren for at snuble over luft- eller hydraulikslangen.
- Vær forsigtig i ukendte omgivelser. Der kan være skjulte farer ved strømkabler eller andre forsørgningsledninger.
- Arbejd ikke med trykluftværktøjet i eksplosionsfarlige omgivelser, hvor der findes brændbare væsker, gasser eller støv. Under slibearbejdet opstår der gnister, der kan antænde støv eller dampe.
- Hold børn og andre personer på afstand, når der arbejdes med trykluftværktøjet. Hvis du bliver forstyrret, kan du komme til at tabe kontrollen over maskinen.
- Slibemaskine er ikke isoleret over for elektriske kraftkilder.
- Kontrollér at der ikke er nogle elektriske ledninger, gasrørsledninger etc. der kan blive beskadiget under brug af maskinen, og som derved kan udløse en fare.

Farer ved støv og dampe

- Støv og damp, der opstår, når slibemaskiner til slibeblade og poleringsmaskiner bruges, kan føre til sundhedsskader (som f.eks. kraft, fødselsfejl, astma og/eller dermatitis), det er vigtigt at gennemføre en risikovurdering i forbindelse med disse farer og at implementere passende reguleringsmekanismer.
- I risikovurderingen bør man inddrage det støv, der er opstået under arbejdet med maskinen og den eksisterende støv, der derved muligvis er blevet hvirvlet op.
- Slibemaskinen til slibeblade eller poleringsmaskinen skal bruges og vedligeholdes iht. anbefalingerne i denne vejledning for at reducere frigørelsen af støv og damp til et minimum.
- Returluften skal afledes sådan, at den ophvirvlede støv i en støvfuld omgivelse, reduceres mest muligt.
- Hvis der opstår støv eller dampe, så skal den primære opgave være den, at kontrollere denne på stedet for deres frigivelse.
- Alle maskinens tilbehørsdele eller indbyggede dele, der er beregnet til at opfange, opsuge eller undertrykke flyvestøv eller dampe, skal benyttes og vedligeholdes forskriftsmæssigt iht. producentens anvisninger.
- Forbrugsmaterialerne og maskinværktøjet skal udvælges, vedligeholdes og erstattes tilsvarende anbefalingerne i denne vejledning for at undgå en unødig intensivering af støv- eller dampudviklingen.
- Anvend åndedrætsværn efter deres arbejdsgivers anvisninger eller som er påkrævet iht. arbejds- og sundhedsforskrifter.

Farer ved larm

- Udsættes man for høje støjniveauer, kan dette føre til varige høreskader, høretab og andre gener såsom tinnitus (ringen, summen, piben eller brummen for ørerne), hvis der bruges utilstrækkeligt høreværn, af den grund er det vigtigt at gennemføre en risikovurdering i forbindelse med disse farer og at implementer passende reguleringsmekanismer.
- En reguleringsmekanisme, der egner sig til risikoreducering, er forholdsregler som f.eks. anvendelse af isoleringsstof, der kan forhindre ringelyde på emnerne.
- Anvend høreværn som påkrævet iht. arbejdsog sundhedsforskrifter.
- Slibemaskinen til slibeblade eller poleringsmaskinen skal bruges og vedligeholdes iht. anbefalingerne i denne vejledning for at undgå et unødvendigt stigende støjniveau.
- Forbrugsmaterialerne og maskinværktøjet skal udvælges, vedligeholdes og udskiftes iht. denne

anbefalings vejledning for at undgå et unødigt højt støjniveau.
- Sikr altid, hvis slibemaskinen til slibeblade eller poleringsmaskinen er udstyret med en lyddæmper, at denne er anbragt det rigtige sted og at den fungerer, som den skal, når maskinen er i brug.

Farer ved svingninger
- Svingningernes indflydelse kan forårsage beskadigelser på nerverne og forstyrrelser i blodcirkulationen i hænder og arme.
- Tag varmt tøj på, når du arbejder i kolde omgivelser og hold dine hænder varme og tørre.
- Hvis du mærker, at huden på fingrene bliver døv, kildrer, smerter eller farver sig hvid, skal du stoppe arbejdet med maskinen og søg læge.
- Slibemaskinen til slibeblade eller poleringsmaskinen skal bruges og vedligeholdes iht. anbefalingerne i denne vejledning for at undgå en unødvendig forstærkning af svingningerne.
- Hold ikke maskinen med et alt for fast men dog sikkert greb, hvor du overholder den nødvendige håndreaktionskraft, da svingningsrisikoen som regl vokser jo fastere grebet er.

Yderligere sikkerhedsanvisninger til pneumatiske maskiner
- Trykluft kan føre til alvorlige kvæstelser. Sørg for, at luftilførslen er lukket, at luftslangen ikke er under tryk og at maskinen afbrydes fra lufttilførslen, når maskinen ikke er i brug, samt når der udskiftes tilbehørsdele eller udføres reparationsarbejde. Ret aldrig luftstrømmen mod dig selv eller andre personer.
- Slanger, der slår om sig, kan forårsage alvorlige kvæstelser. Kontrollér derfor altid, om slangerne og deres befæstningsmateriale er ubeskadiget og ikke har løst sig.
- Hvis der anvendes universal-drejekoblinger (klovkoblinger) skal du bruge låsestifte og benyt whipcheck-slangesikringer for at beskytte dig mod, at slangen springer af maskinen eller i givet fald slangerne fra hinanden.
- Sørg for at maskinens maksimale tryk ikke overskrides.
- Bær aldrig maskiner, der arbejder med luft, i slangen.

Særlige sikkerhedsinstruktioner
- Brug altid øjenværn, når slibemaskinen bruges eller vedligeholdes.
- Brug altid egnet beskyttelsestøj. Beskyt hænder, hår og tøj, så det ikke kan blive fanget af roterende dele.
- Brug altid åndedrætsværn i støvede omgivelser.
- Brug altid høreværn.
- Brug altid beskyttelseshandsker.
- Sørg for, at slibemaskinen er slukket, når den tilsluttes til trykluftnettet.
- Under slibearbejdet opstår der gnister. Sørg for, at personer ikke udsættes for fare som følge af gnistregn. Fjern også brændbare materialer og genstande.
- Bær ikke slibemaskinen, hvis slibemaskinen er tilsluttet til trykluftslangen.
- Vær opmærksom på faren fra en slående trykluftslange!
- Slibemaskinen er ikke godkendt til at bruge skæreslibeskiver!
- Tilgangstrykket på 6,3 bar må under ingen omstændigheder overskrides under driften.
- Brug aldrig ilt eller andre brændbare gasser som energikilde.
- Maskinen skal være tændt, når den føres hen mod emnet. Løft maskinen væk fra emnet efter arbejdet og sluk først herefter for den.
- Sluk for slibemaskinen, når arbejdet er færdigt, og læg slibemaskinen fra et sikkert sted, når den er holdt helt op med at køre. **Pas på !** Slibemaskine kører stadigvæk.
- Afbryd slibemaskinen fra trykluftforsyningen, når arbejdet er færdigt.
- Vær opmærksom på den fare, der kan opstå, når støv og dampe opstår under arbejdet med bestemte materialer, dette kan føre til eksplosionsfarlig atmosfære. Brug støvsuger samt egnet beskyttelsesudstyr.

Før ibrugtagning
- Slibemaskinen må udelukkende køre med renset, oliefugtet trykluft og må ikke overskride det maks. arbejdstryk på 6,3 bar på maskinen. Til regulering af arbejdstrykket skal kompressoren være udstyret med en trykregulator

Montering af indstiksniplen
- Fjern plastikbeskyttelseskappen fra maskinens luftindgang.
- Vikl teflonbåndet omkring gevindet på indstiksniplen (5).
- Skru indstiksniplen (5) ind i luftindgangen.

Montering af slibebagskiven
Trykluft-excentersliberen er udstyret med en beskyttelsesmanchet (10).
- Slibebagskiven (9) monteres eller skiftes ved at krænge beskyttelsesmanchetten (10) om (se Fig. 1).

ADVARSEL!
- Brug aldrig trykluft-excentersliberen uden beskyttelsesmanchet (10) .
- Brug aldrig trykluft-excentersliberen med omkrænget beskyttelsesmanchet (10) .
- En beskadiget beskyttelsesmanchet (10) skal skiftes med det samme.

- Drej den riflede oprunding på spindelspærreanordningen (7) mod den flade side på excenterspindlen (8) (se Fig. 2).
- Fjern beskyttelseskappen (9) fra slibebagskivens gevindstang og skru den til højre helt ind i excenterspindlen (8) .
- Løsn spindelspærreanordningen (7), så excenterspindlen (8) kan dreje sig frit omkring sin egen akse.
- **PAS PÅ!** Brug aldrig trykluft-excentersliberen med spærret drivspindel. Dette er farligt og kan føre til alvorlige kvæstelser.

Slibepapirskive vælges
Fjernelse af materiale og overflade:
Afslibningsarbejdet og overfladekvaliteten bestemmes af slibepapirskivens kornstørrelse.
- Vær opmærksom på, at de forskellige materialer kan eller skal bearbejdes med slibepapirskiver med forskellig kornstørrelse.

Montering af slibepapirskiven
PAS PÅ! Afbryd ubetinget maskinen fra trykluftkilden, før slibepapirskiven (11) sættes på eller løsnes.
- Slibebagskiven (9) og slibepapirskiverne (11), der følger med leveringen, er udstyret med passende velcrolukning.
- Vælg slibepapirskiven (11) med den ønskede kornstørrelse og tryk den fast på slibebagskiven (9). Kontrollér, at den sidder koncentrisk.
- Slibepapirskiven (9) (11) skiftes ved at løfte den op i siden og trække den af slibebagskiven. Rengør sli-

bebagskiven (9) med trykluft efter behov.

Smøring
BEMÆRK: For at undgå friktions- og korrosionsskader er en regelmæssig smøring særlig vigtig. Det anbefales at bruge en egnet trykluft-specialolie.
- **Smøring med olieforstøver**: Som bearbejdningstrin efter trykregulatoren smører en olieforstøver (følger ikke med leveringen) maskinen kontinuerligt og optimalt. En olieforstøver afgiver små dråber olie til den gennemstrømmende luft og sikrer således en regelmæssig smøring.
- **Manuel smøring:** Råder du ikke over en olieforstøver, gennemføres en smøring før hver ibrugtagning eller under længerevarende arbejde, dette gøres ved at lade 3 - 4 dråber trykluft-specialolie dryppe ind i indstiksniplen (5).

Olie efterfyldes
For at trykluft-excentersliberen kan bruges i lang tid, skal der være tilstrækkelig meget pneumatikolie i maskinen.
Følgende muligheder står til rådighed:
- Tilslut en serviceenhed med smører til kompressoren.
- Installér en monteringssmører i trykluftledningen eller på trykluftmaskinen.
- Kom ca. 3 - 5 dråber pneumatikolie manuelt ind i indstiksniplen (5) hvert kvarter under driften.

Tilslutning til en trykluftkilde
Før tilslutningskilden tilsluttes,
- skal det rigtige arbejdstryk (3 - 6 bar) være helt opbygget
- skal det sikres, at aftrækket befinder sig i øverste position

- Tilslut maskinen til en Kompressor ved at forbinde indstiksniplen (5) med trykluftkildens forsyningsslange.
- Trykluftkilden skal være udstyret med en trykregulator, så lufttrykket kan reguleres.

Betjening
Tænd / sluk
Tænd:
- Tryk først aftræksspærren fremad og tryk så på aftræksarmen (3) for at tænde for maskinen.

Sluk:
- Slip aftræksarmen (3).
- Når arbejdet er færdigt, afbrydes maskinen fra trykluftkilden.

Regulering af svingningsydelse
- Hastighedsregulatoren (6) bruges til at variere luftstrømmen og således svingydelsen også under driften.
- Den ideelle svingydelse afhænger af materialet og kan beregnes ved at gennemføre et par praktiske forsøg.

Indstil det korrekte arbejdstryk vha. trykregulatoren. Lad maskinen køre med et arbejdstryk på 6,3 bar.

Slibning
- Tænd for trykluftkilden og lad den køre, til det maks. kedeltryk er nået og slukker.
- Indstil det optimale arbejdstryk vha. en trykregulator på trykluftkilden. Kontrollér, at det maks. arbejdstryk ikke må overskrides. Et for højt arbejdstryk er ikke forbundet med mere ydelse, idet det blot øger luftforbruget og maskinsliddet. Overhold derfor altid de tekniske data.
- Tænd for trykluft-excentersliberen.
- Lad maskinen optage den ønskede hastighed og regulér den efter behov.
- Før trykluft-excentersliberen parallelt hen til emnet.
- Bevæg maskinen parallelt med emnet og i cirkelformede bevægelser eller skiftevis på langs og tværs. Brug huset (1) som håndtag for at føre maskinen i den ønskede retning.
- Tryk ikke på trykluft-excentersliberen. Kraftig påtrykning øger ikke arbejdsydelsen!
- Når arbejdet er færdigt, slippes aftræksarmen (3) for at slukke for maskinen.
- Når alt arbejdet er færdigt, afbrydes maskinen fra trykluftkilden.

PAS PÅ!
- Der opstår slibestøv under slibearbejdet. Brug ubetinget beskyttelseshandsker, egnet åndedrætsværn og rengør slibepapir og emne med regelmæssige mellemrum med en støvsuger eller trykluft.
- Træf passende sikkerhedsforanstaltninger afhængigt af emnets størrelse og type. Brug egnede klemmeanordninger for at forhindre, at emnet skrider.
- Slip straks aftræksarmen (3), hvis trykluftforsyningen skulle svigte.

Arbejdsvejledninger
Det vigtigste under slibearbejdet er at bruge slibepapir med finere og finere kornstørrelse efter hinanden. Er kornstørrelsen for grov, bliver overfladen ikke glat, men endda ru. Er kornstørrelsen for fin, opnås ikke det ønskede resultat.
Afslibningsarbejdet bestemmes af slibepapirets hastighed og kornstørrelse.
Der skal bruges forskelligt slibepapir afhængigt af materialet, der skal bearbejdes, og den ønskede afslibningsgrad.
PAS PÅ! Afbryd ubetinget maskinen fra trykluftkilden (11), før slibepapirskiven sættes på eller løsnes.

Materiale		Korn
Lakker:	Tilslibning	180
	Ridser udbedres	120
	Ruststeder fjernes	40
Træ:	Blødt træ	60-80
	Hårdt træ	60
	Finér	240
Metal:	Aluminium	80
	Stål	60

Vedligeholdelse og rengøring
ADVARSEL! FARE FOR TILSKADEKOMST! Afbryd maskinen fra trykluftnettet, før vedligeholdelsesarbejde udføres.

PAS PÅ! Rengør maskinen før vedligeholdelsen for farlige substanser, der har aflejret sig på denne (på grund af arbejdsprocesser). Undgå enhver form for hudkontakt med disse substanser. Kommer huden i kontakt med farligt støv, kan dette føre til alvorlig dermatitis. Produceres eller ophvivles der støv under vedligeholdelsesarbejdet, kan man komme til at indånde dette.

BEMÆRK! Følgende punkter skal overholdes for at sikre, at slibemaskinen fungerer korrekt og har en lang levetid:
- En tilstrækkelig og konstant intakt oliesmøring er af afgørende betydning for en optimal funktion.

- Kontrollér altid hastigheden og svingningsniveauet efter brug.
- Kontrollér tomgangshastigheden med regelmæssige mellemrum og efter hver gennemført vedligeholdelse: Brug hertil en hastighedsmåler og gennemfør målingen uden ispændt værktøj. Tomgangshastigheden må under ingen omstændigheder overskrides ved et tilgangstryk på 6,3 bar.
- Udgår der et øget svingningsniveau fra maskinen, skal årsagen hertil afhjælpes og/eller maskinen repareres, før den bruges igen.
- Brug kun originale dele og udskiftningsdele fra producenten, da
- brugerne ellers udsættes for fare. Kontakt servicecenteret, hvis du er i tvivl.
- Kontrollér slibebagskiven (9) for beskadigelser med regelmæssige mellemrum.
- Rengør kun maskinen med en tør, blød klud eller med trykluft.
- Brug under ingen omstændigheder skarpe og/eller ridsende rengøringsmidler.

Bortskaffelse og genbrug

Maskinen leveres indpakket for at undgå transportskader. Emballagen består af råmaterialer og kan genanvendes eller indleveres på genbrugsstation. Maskinen og dens tilbehør består af forskelligartede materialer, f.eks. metal og plast. Defekte komponenter må ikke smides ud som almindeligt husholdningsaffald, men skal kasseres ifølge miljøforskrifterne. Hvis du er i tvivl: Spørg din forhandler, eller forhør dig hos din kommune!

Afhjælpning af fejl

Fejl	Mulig årsag	Afhjælpning
Hastighed for lav, noget luft trænger ud af afgangen..	Motordele sidder i klemme på grund af snavs.	Kontrollér trykforsyningens filter for snavs.
	Trykforsyning for lav.	Kontrollér trykforsyningens filter for snavs.
		Smør maskinen som beskrevet i vejledningen.
		Gentag oplysningerne ovenfor efter behov.
Maskinen bevæger sig ikke, al trykluft trænger ud af afgangen.	Motoren sidder fast på grund fastsiddende materiale.	Smør maskinen som beskrevet i vejledningen.

Verklaring van de symbolen op het toestel

	NL	Waarschuwing – Handleiding lezen om het letselrisico te verminderen!
	NL	Draag een veiligheidsbril!
	NL	Draag een gehoorbeschermer!
	NL	Draag een stofmasker!

www.scheppach.com service@scheppach.com +(49)-08223-4002-99 +(49)-08223-4002-58

Inleiding

FABRIKANT:
scheppach Fabrikation von Holzbearbeitungsmaschinen GmbH
Günzburger Straße 69
D-89335 Ichenhausen

GEACHTE KLANT,
Wij wensen u veel plezier en succes bij het werken met uw nieuwe apparaat.

ADVIES:
Volgens de van toepassing zijnde wet voor productaansprakelijkheid is de producent van dit apparaat niet aansprakelijk voor schade die ontstaat door of door middel van dit apparaat in geval van:
- Onjuist gebruik,
- Niet-naleving van de gebruiksinstructies,
- Reparaties door derden, niet-erkende getrainde werklui,
- Installatie en vervanging van niet-originele reserveonderdelen,
- Ongepast gebruik

Gebruik in overeenstemming met bestemming

De perslucht-excenterslijper is geschikt voor slijpen, polijsten en het prepareren van verschillende oppervlakken. Elk ander gebruik en elke wijziging van het apparaat gelden als niet in overeenstemming met de bestemming en brengen ernstig gevaar voor ongelukken met zich mee. Voor schade die voortvloeit uit oneigenlijk gebruik aanvaarden wij geen aansprakelijkheid. Het apparaat is alleen bestemd voor privégebruik.

Uitrusting

1. Behuizing
2. Trekkerblokkering
3. Trekker
4. Handgreep
5. Steeknippel
6. Toerentalregelaar
7. Asblokkering
8. Excenteras met houder voor slijpplaat
9. Slijpplaat
10. Beschermmanchet
11. Schuurpapierschijf
12. Oliereservoir

Technische gegevens

Toerental	**10000 min^{-1}**
Opgegeven luchtdruk	**max. 6,3 bar**
Luchtdebiet	**93,4 l/min**
Slijpplaat	**ø 150 mm**
Geluidsdrukniveau	**89,3 dB(A)**
Geluidsvermogenniveau	**100,3 dB(A)**
Onzekerheid K	**3 dB**

WAARSCHUWING!
Het in deze gebruiksaanwijzingen vermelde geluidsemissieniveau is gemeten conform een in ISO 15744 genormeerde meetprocedure en kan worden gebruikt voor apparaatvergelijking. Het geluidsemissieniveau verandert afhankelijk van het gebruik van het pe sluchtgereedschap en kan in bepaalde gevallen hoger zijn dan de in deze gebruiksaanwijzingen aangegeven waarde. De geluidsemissiebelasting kan worden onderschat wanneer het persluchtgereedschap regelmatig op een dergelijke manier wordt gebruikt.
OPMERKING
Voor een nauwkeurige beoordeling van de geluidsemissiebelasting tijdens een bepaalde werkperiode moeten ook de tijden worden meegerekend waarin het apparaat is uitgeschakeld, of wel loopt, maar niet wordt gebruikt. Dit kan de geluidsemissiebelasting over de totale werkperiode duidelijk verminderen.

Algemene veiligheidsvoorschriften voor persluchtapparaten

WAARSCHUWING! Voor meerdere gevaren: De veiligheidsvoorschriften dienen voorafgaand aan het opzetten, de werking, de reparatie, het onderhoud en het verwisselen van accessoires op de slijpmachine voor schuurpapier of het polijstgereedschap en voor het werken in de buurt van het apparaat te worden gelezen en begrepen. Indien u dit nalaat, kan dit leiden tot zwaar lichamelijk letsel.
- De slijpmachine voor schuurpapier of het polijstgereedschap mag alleen door ter zake gekwalificeerde en opgeleide personen worden opgesteld, ingesteld of gebruikt.
- Deze slijpmachine voor schuurpapier of dit polijstgereedschap mag niet worden gewijzigd. Wijzigingen kunnen de werkzaamheid van de veiligheidsmaatregelen verminderen en de risico‘s verhogen voor wie het apparaat bedient.
- Gebruik nooit een beschadigde slijpmachine voor schuurpapier of polijstgereedschap.
- Het apparaat moet periodiek worden geïnspecteerd om te controleren of het is voorzien van de in deze gebruiksaanwijzing beschreven opgegeven waarden en markeringen. De gebruiker moet contact opnemen met de fabrikant om zo nodig vervangende plaatjes aan te vragen.

Bewaar alle veiligheidsvoorschriften en aanwijzingen voor toekomstig gebruik. De veiligheidsvoorschriften mogen niet verloren gaan — geef ze aan degene die het apparaat bedient.

Risico‘s van delen die weggekatapulteerd worden
- Bij een breuk van het werkstuk of van accessoires of zelfs van het apparaat zelf kunnen delen met hoge snelheid weggekatapulteerd worden.
- Bij het werken met de slijpmachine voor schuurpapier of het polijstgereedschap resp. bij het vervangen van accessoires moet altijd slagvaste oogbescherming worden gedragen. De beschermingsgraad moet steeds voor gebruik beoordeeld worden.
- Bij werkzaamheden boven het hoofd moet een veiligheidshelm gedragen worden. Houd in dergelijke gevallen ook rekening met de risico‘s voor andere personen.
- Zorg ervoor dat het werkstuk goed vastgeklemd wordt.
- Zorg ervoor dat door gebruik ontstane vonken geen risico inhouden.
- Koppel de slijpmachine los van de energievoorziening vóór u het slijpwerktuig vervangt en vóór het onderhoud.
- Houd in dergelijke gevallen ook rekening met de risico‘s voor andere personen.

Risico‘s van verstrikking
- Verstikking, scalperen en/of snijwonden kunnen optreden wanneer losse kleding, sieraden, kettingen, haar, of handschoenen niet uit de buurt van het apparaat en de accessoires worden gehouden.

Risico‘s in bedrijf

- Bij gebruik van het apparaat kunnen de handen van degene die het apparaat bedient blootgesteld zijn aan risico‘s zoals snij- en schaafwonden en aan warmte. Draag geschikte handschoenen om de handen te beschermen.
- Degenen die het apparaat bedienen en onderhouden, moeten fysiek in staat zijn om de grootte, het gewicht en de prestaties van het apparaat te hanteren.
- Houd het apparaat juist vast: Wees klaar om de gebruikelijke of plotselinge bewegingen tegen te gaan – houd beide handen klaar.
- Let erop dat uw lichaam in balans is en dat u stevig staat.
- Schakel het apparaat uit in het geval van een stroomonderbreking.
- Gebruik enkel de door de fabrikant aanbevolen smeermiddelen.
- Draag een veiligheidsbril; het dragen van veiligheidshandschoenen en beschermende kleding wordt aanbevolen.
- Controleer voorafgaand aan gebruik altijd de slijpplaat. Gebruik de slijpplaat niet wanneer deze gescheurd, gebroken of gevallen is.
- Voorkom rechtstreeks contact met de bewegende slijpplaat, om bekneld raken of snijden van de handen of andere lichaamsdelen te vermijden. Draag passende handschoenen ter
- bescherming van de handen.
- Gebruik de machine nooit zonder slijpmiddel.
- Er bestaat risico van een elektrostatische ontlading wanneer de machine wordt gebruikt op kunststof en andere niet-geleidende materialen.
- Door stof en dampen, veroorzaakt door het slijpen en polijsten, kan een potentieel explosieve atmosfeer ontstaan. Er moet altijd een bij het te bewerken materiaal passend stofafzuig- of onderdrukkingssysteem worden gebruikt.

Risico‘s door herhaalde bewegingen

- Beroepsmatig gebruik van een slijpmachine voor schuurpapier of een polijstgereedschap kan bij degene die het apparaat bedient, leiden tot fysieke klachten in handen, armen, nek, schouders of andere delen van het lichaam.
- Bij het gebruik van een slijpmachine voor schuurpapier of een polijstgereedschap moet degene die het apparaat bedient een geschikte lichaamshouding aannemen en ervoor zorgen dat hij stevig staat, en lichaamshoudingen vermijden waarbij het moeilijk is in evenwicht te blijven. Bij lang werken met het apparaat verdient het aanbeveling van tijd tot tijd van lichaamshouding te veranderen om fysiek ongemak en vermoeidheid te vermijden.
- Negeer de volgende symptomen van fysiek ongemak niet: aanhoudend onwel zijn of herhaald onwel worden, ongemakken, kloppingen, pijn, tintelingen, versuffing, branderig gevoel of stijfheid. Consulteer bij dergelijke klachten een ter zake kundige arts.

Risico‘s door accessoires

- Koppel de slijpmachine voor schuurpapier of het polijstgereedschap vóór de montage of het verwisselen van werktuigen of accessoires los van de energievoorziening.
- Gebruik uitsluitend accessoires en werktuigen die qua grootte en type worden aanbevolen door de fabrikant van de slijpmachine voor schuurpapier of het polijstgereedschap.
- Doorslijpschijven en machines voor afsnijden mogen niet worden gebruikt.
- Vermijd tijdens en na het gebruik direct contact met het gereedschap, omdat dit heet kan zijn of scherpe randen kan hebben.
- Het door de fabrikant van de slijpmachine voor schuurpapier aanbevolen maximale bedrijfstoerental moet gelijk zijn aan of hoger dan het op het apparaat gemarkeerde ontwerptoerental.
- Zelfhechtende slijpschijven moeten concentrisch op de bevestigingsplaat worden aangebracht.

Risico‘s op de werkplek

- Houd uw werkomgeving schoon en goed geventileerd. Wanorde en een niet verlichte werkomgeving kunnen leiden tot ongelukken.
- Uitglijden, struikelen en vallen zijn de belangrijkste oorzaken van letsel op de werkvloer. Let op oppervlakken die glad zijn geworden door het gebruik van het apparaat en op door de luchtslang of hydraulische slang veroorzaakt struikelgevaar.
- Ga in onbekende omgevingen voorzichtig te werk. Er kunnen verborgen risico‘s optreden door elektriciteitsleidingen of andere leidingen voor nutsvoorzieningen.
- Gebruik het persluchtapparaat niet in een omgeving waar explosiegevaar bestaat, waar zich brandbare vloeistoffen of gassen bevinden of ontbrandbaar stof. Bij het slijpen ontstaan vonken, die het stof of de dampen kunnen doen ontbranden.
- Houd kinderen en andere personen uit de buurt tijdens het gebruik van het persluchtgereedschap. Als u afgeleid raakt, zou u de controle over het apparaat kunnen verliezen.
- De slijpmachine is niet geïsoleerd ten aanzien van elektrische krachtbronnen.
- Vergewis u ervan dat er geen elektrische leidingen, gasleidingen enz. aanwezig zijn, die in geval van beschadiging door het gebruik van de machine een gevaar kunnen vormen.

Risico‘s door stof en dampen

- Stof en dampen die ontstaan bij het gebruik van slijpmachines voor schuurpapier en polijstgereedschappen kunnen gezondheidsschade (zoals kanker, geboorteafwijkingen, astma en/ of dermatitis) veroorzaken; het is noodzakelijk om een risicobeoordeling uit te voeren met betrekking tot deze risico‘s en geschikte controlemechanismen te implementeren.
- In de risicobeoordeling moeten ook stof dat door het apparaat wordt geproduceerd, en de eventueel opwervelende al aanwezige stofdeeltjes worden opgenomen.
- De slijpmachine voor schuurpapier of het polijstgereedschap moet met inachtnemening van de in deze handleiding opgenomen aanbevelingen worden gebruikt en onderhouden, om het vrijkomen van stof en dampen tot een minimum te reduceren.
- Stoflucht dient zodanig te worden afgevoerd, dat het opwervelen van stof in stofrijke omgevingen tot een minimum wordt gereduceerd.
- Bij het ontstaan van stof en dampen dienen deze op de plaats van emissie te worden gecontroleerd.
- Alle voor het opvangen, afzuigen of onderdrukken van zwevend stof en dampen bedoelde installaties of accessoires van het apparaat moeten volgens de instructies van de fabrikant worden gebruikt en onderhouden.
- De accessoires/werktuigen moeten volgens de aanbevelingen van deze handleiding worden verwisseld, onderhouden en vervangen, om onnodige toename van stof- en dampontwikkeling te vermijden.
- Gebruik ademhalingsbeschermingsmiddelen volgens de instructies van uw werkgever of zoals vereist door ARBO-voorschriften.

Risico‘s door lawaai

- Blootstelling aan hoge geluidsniveaus kan in geval van onvoldoende gehoorbescherming tot blijvende gehoorschade, gehoorverlies en andere problemen, zoals tinnitus (rinkelen, suizen, fluiten of zoemen in het oor), leiden; daarom is het essentieel om een risicobeoordeling uit te voeren met betrekking tot deze risico‘s en adequate controlemechanismen te implementeren.
- Tot de geschikte controlemechanismen voor vermindering van het risico behoren maatregelen zoals het gebruik van geluiddempende stoffen, om aan de werkstukken optredende rinkelgeluiden te vermijden.
- Gebruik gehoorbeschermingsmiddelen volgens de instructies van uw werkgever of zoals vereist door ARBO-voorschriften.
- De slijpmachine voor schuurpapier of het polijstgereedschap moet volgens de in deze handleiding opgenomen aanbevelingen worden gebruikt en onderhouden, om een onnodige toename van het geluidsniveau te vermijden.
- De accessoires/werktuigen moeten volgens de aanbevelingen van deze handleiding worden verwisseld, onderhouden en vervangen, om onnodige toename van het geluidsniveau te vermijden.
- Als de slijpmachine voor schuurpapier of het polijstgereedschap is uitgerust met een geluiddemper, zorg er dan voor dat deze op het apparaat geplaatst is en werkt als u het apparaat gebruikt.

Risico‘s door trillingen

- Trillingen kunnen beschadiging van de zenuwen en storingen van de bloedcirculatie in handen en armen veroorzaken.
- Draag bij het werken in een koude omgeving warme kleding en houd uw handen warm en droog.
- Als u doofheid, tintelingen of pijn in uw vingers of handen vaststelt, of de huid van uw vingers of handen wit wordt, onderbreek dan het werk met de slijpmachine voor schuurpapier of het polijstgereedschap en raadpleeg een arts.
- De slijpmachine voor schuurpapier of het polijstgereedschap moet volgens de in deze handleiding opgenomen aanbevelingen worden gebruikt en onderhouden, om een onnodige versterking van de trillingen te vermijden.
- Houd het apparaat niet al te stevig, maar toch goed vast en wees voorbereid op reactiekrachten, want het trillingsrisico is doorgaans evenredig aan de stevigheid van de greep.

Bijkomende veiligheidsvoorschriften voor pneumatische machines

- Perslucht kan ernstig letsel veroorzaken. Controleer, als het apparaat niet in gebruik is, vóór het verwisselen van accessoires en vóór de uitvoering van reparatiewerkzaamheden, of de luchttoevoer is afgesloten, of de luchtslang niet onder druk staat en of het apparaat is losgekoppeld van de luchttoevoer. Richt de luchtstroom nooit op uzelf of op andere personen.
- Rondzwiepende slangen kunnen ernstig letsel veroorzaken. Controleer daarom steeds of de slangen en koppelingen beschadigd zijn of losraken.
- Als universele draaikoppelingen (klauwkoppelingen) worden gebruikt, moeten borgpennen worden gebruikt; Whipcheck-slangzekeringen moeten worden gebruikt voor bescherming tegen het losraken van een koppeling met het apparaat of een koppeling tussen twee slangen.
- Zorg ervoor dat de op het apparaat aangegeven hoogste druk niet wordt overschreden.
- Draag persluchtmachines nooit aan de slang.

Speciale veiligheidsinstructies

- Draag bij gebruik of onderhoud van de slijpmachine altijd oogbescherming.
- Draag altijd geschikte beschermende kleding. Vermijd dat handen, haar of kleding gegrepen worden door roterende delen.
- Draag bij stofontwikkeling altijd oogbescherming.
- Draag altijd gehoorbescherming.
- Draag altijd veiligheidshandschoenen.
- Sluit de slijpmachine alleen in uitgeschakelde toestand aan op de persluchtbron.
- Bij het slijpen ontstaan vonken. Let erop dat niemand gevaar loopt door rondvliegende vonken. Verwijder alle brandbare materialen en voorwerpen.
- Draag de slijpmachine niet, als de slijpmachine op de persluchtslang aangesloten is.
- Let op het gevaar van een zwiepende persluchtslang!
- De slijpmachine mag niet gebruikt worden met doorslijpschijven!
- De druk van 6,3 bar mag in geen geval overschreden worden als het apparaat in werking is.
- Gebruik nooit zuurstof of andere brandbare gassen als energiebron.
- Beweeg het apparaat ingeschakeld tegen het werkstuk. Haal het apparaat na de bewerking van het werkstuk en schakel het daarna uit.
- Schakel na beëindiging van de bewerking de slijpmachine uit en berg na stilstand de slijpmachine op een veilige manier op. Let op! Slijpmachine loopt na.
- Koppel de slijpmachine los van de persluchtvoorziening na beëindiging van de bewerking.
- Houd er rekening mee dat er bij het bewerken van bepaalde materialen stof en dampen kunnen ontstaan die een explosieve atmosfeer veroorzaken. Gebruik stofafzuiging en de juiste beschermingsmiddelen.

Vóór de ingebruikname

- De slijpmachine mag alleen worden gebruikt met gezuiverde, van olienevel voorziene perslucht waarbij een maximale werkdruk van 6,3 bar op het apparaat niet mag worden overschreden. De compressor moet zijn uitgerust met een drukregelaar om de werkdruk te regelen.

Montage van de steeknippel

- Haal de kunststof beschermdop uit de luchtinlaat van het apparaat.
- Omwikkel de schroefdraad van de steeknippel (5) met Teflontape .
- Schroef de steeknippel (5) in de luchtinlaat.

Montage van de slijpplaat

De perslucht-excenterslijper is voorzien van een beschermmanchet (10).

- Om de slijpplaat (9) te monteren of te verwisselen, klapt u de beschermmanchet (10) om (zie afb. 1).

WAARSCHUWING!

- Gebruik de perslucht-excenterslijper nooit zonder beschermmanchet (10).
- Gebruik de perslucht-excenterslijper nooit met omgeklapte beschermmanchet (10).
- Een beschadigde beschermmanchet (10) moet onmiddellijk worden vervangen.

- Draai de asblokkering (7) met de gekartelde welving tegen de platte kant van de excenteras (8) (zie afb. 2).
- Verwijder de beschermkap van de draadstang van de slijpplaat (9) en schroef deze met de wijzers van

de klok mee tot aan de aanslag in de excenteras (8).
- Maak de asblokkering (7) los, zodat de excenteras (8) vrij om zijn eigen as kan draaien.
- **LET OP!** Gebruik de perslucht-excenterslijper nooit met vergrendelde aandrijfas. Dit is gevaarlijk en kan ernstig letsel tot gevolg hebben.

Schuurpapierschijf kiezen
Materiaalafname en oppervlak:
De materiaalafname en het oppervlakteresultaat worden bepaald door de grofheid (korrel) van de schuurpapierschijf.
- Gebruik voor de bewerking van de verschillende materialen altijd passende schuurpapierschijven met een verschillende mate van grofheid.

Montage van de schuurpapierschijf
LET OP! Koppel het apparaat beslist los van de persluchtbron voordat u de schuurpapierschijf (11) bevestigt of losmaakt.
- De slijpplaat (9) en de meegeleverde schuurpapierschijven (11) hebben een corresponderende klittenbandsluiting.
- Kies de schuurpapierschijf (11) met de gewenste grofheid en druk deze op de slijpplaat (9). Zorg voor een concentrische plaatsing.
- Voor vervanging tilt u de schuurpapierschijf (11) zijwaarts op en trekt u deze van de slijpplaat (9) af. Reinig de slijpplaat (9) zo nodig met perslucht.

Smering
OPMERKING: Ter voorkoming van wrijvings- en corrosieschade is regelmatige smering van groot belang. Het verdient aanbeveling hiervoor een speciale persluchtolie te gebruiken (bijv. Liqui Moly compressorolie).
- **Smering met olievernevelaar:** Als voorbereidingsstap na de drukregelaar smeert een olievernevelaar (niet meegeleverd) uw apparaat continu en optimaal. Een olievernevelaar geeft olie in fijne druppels af aan de doorstromende lucht en garandeert zo een regelmatige smering.
- **Handmatige smering:** Als u geen olievernevelaar hebt, voert u voorafgaand aan elke ingebruikname resp. bij langere werkperiodes een smering uit door 3 - 4 druppels speciale persluchtolie in de steeknippel (5) te druppelen.

Olie bijvullen
Om langdurig met de perslucht-excenterslijper te kunnen werken, moet er voldoende pneumatische olie in het apparaat aanwezig zijn.
U hebt hiervoor de volgende mogelijkheden:
- Sluit een onderhoudseenheid met smeerapparaat op de compressor aan.
- Installeer een aanbouw-smeerapparaat in de persluchtleiding of op het persluchtapparaat. Druppel handmatig om de 15 bedrijfsminuten ca. 3 - 5 druppels pneumatische olie in de steeknippel (5).

Aansluiting op een persluchtbron
Voorafgaand aan aansluiting op de persluchtbron
- moet de correcte werkdruk (3 - 6 bar) volledig zijn opgebouwd
- moet ervoor worden gezorgd dat de trekker in de bovenste stand staat

- Sluit het apparaat aan op een compressor door de steeknippel (5) met de toevoerslang van de persluchtbron te verbinden.
- De persluchtbron moet zijn uitgerust met een drukregelaar, zodat de luchtdruk kan worden geregeld.

Bediening
In-/uitschakelen
Inschakelen:
- Druk eerst de trekkerblokkering naar voren en dan de trekkerhendel (3) om het apparaat in te schakelen.

Uitschakelen:
- Laat de trekkerhendel (3) los.
- Koppel het apparaat los van de persluchtbron als het werk gereed is.

Regeling trillingsvermogen
- Met de toerentalregelaar (6) kan de luchtstroom en daarmee het trillingsvermogen worden aangepast, ook als het apparaat in werking is.
- Het ideale trillingsvermogen is afhankelijk van het te bewerken materiaal en zal in de praktijk moeten worden bepaald.

Stel met behulp van de drukregelaar de juiste werkdruk in. Gebruik het apparaat met een werkdruk van 6,3 bar.

Slijpen
- Schakel de persluchtbron in en laat deze zo lang werken, tot de maximale druk is bereikt en de persluchtbron wordt uitgeschakeld.
- Stel met behulp van een drukregelaar op de persluchtbron de optimale werkdruk in. Let erop dat de maximale werkdruk niet mag worden overschreden. Een verhoogde werkdruk levert geen betere prestaties op, maar verhoogt alleen het luchtverbruik en versnelt de slijtage van het apparaat. Houd u daarom altijd aan de technische specificaties.
- Schakel de perslucht-excenterslijper in.
- Laat het apparaat op het gewenste toerental komen en regel het naar behoefte.
- Leid de perslucht-excenterslijper parallel aan het werkstuk.
- Beweeg het apparaat parallel en over het vlak cirkelend of wisselend in de lengte- en de dwarsrichting. Gebruik de behuizing als handgreep om het apparaat in de gewenste richting te leiden.
- Druk niet op de perslucht-excenterslijper. Het werkvermogen neemt niet toe als u krachtig op het apparaat drukt!
- Na afloop van het werk laat u de trekkerhendel (3) los om het apparaat uit te schakelen.
- Na beëindiging van alle werkzaamheden koppelt u het apparaat los van de persluchtbron.

LET OP!
- Bij slijpen ontstaat slijpstof. Draag beslist veiligheidshandschoenen en geschikte adembescherming. Reinig het schuurpapier en het werkstuk regelmatig met behulp van een stofzuiger of perslucht.
- Al naar gelang de grootte van het werkstuk en het type werkstuk moeten passende veiligheidsmaatregelen worden getroffen. Gebruik geschikte klemvoorzieningen om wegglijden van het werkstuk te voorkomen.
- Laat de trekkerhendel (3) meteen los als de persluchttoevoer wordt onderbroken.

Werkinstructies
Het belangrijkste bij het slijpen is dat u achtereenvolgens schuurpapier met een steeds fijnere korrel gebruikt. Bij een te grove korrel wordt het oppervlak niet glad, maar zelfs ruwer. Bij een te fijne korrel bereikt u nauwelijks resultaat. De materiaalafname wordt bepaald door het toerental en de grofheid (korrel) van het schuurpapier. Al naar gelang het te bewerken materiaal en de gewenste materiaalafname moeten verschillende soorten schuurpapier worden gebruikt.

LET OP! Koppel het apparaat beslist los van de persluchtbron voordat u de schuurpapierschijf (11) bevestigt of losmaakt.

Materiaal		Korrel
Lak:	Polijsten	180
	Krassen herstellen	120
	Roestplekken verwijderen	40
Hout:	Zacht hout	60-80
	Hardhout	60
	Fineer	240
Metaal:	Aluminium	80
	Staal	60

Onderhoud en reiniging

WAARSCHUWING! LETSELGEVAAR! Koppel vóór onderhoudswerkzaamheden het apparaat los van de persluchtbron.

LET OP! Maak het apparaat voorafgaand aan het onderhoud vrij van gevaarlijke substanties, die zich (door werkprocessen) hieraan hebben gehecht. Voorkom contact van de huid met deze substanties. Wanneer de huid in aanraking komt met gevaarlijke stoffen, kan dit ernstige huidontstekingen tot gevolg hebben. Indien tijdens de onderhoudswerkzaamheden stof wordt geproduceerd of opwaait, kan dit worden ingeademd.

OPMERKING! Neem de volgende punten in acht om een juiste werking en lange levensduur van de slijpmachine te waarborgen:

- Een voldoende en voortdurende intacte oliesmering is voor een optimale werking van zeer groot belang.
- Controleer na elk gebruik het toerental en het trillingsniveau.
- Controleer regelmatig, en ook na het uitvoeren van onderhoud, het onbelaste toerental: Gebruik daartoe een toerentalmeter en voer de meting uit zonder werktuigen te monteren. Bij een druk van 6,3 bar mag het onbelaste toerental in geen geval overschreden worden.
- Wanneer het trillingsniveau van het apparaat is verhoogd, moet de oorzaak worden verholpen resp. moet het apparaat worden gerepareerd voordat het verder mag worden gebruikt.
- Gebruik uitsluitend originele reserve- resp. vervangingsonderdelen van de fabrikant, omdat er anders gevaar voor de gebruiker bestaat. Neem in geval van twijfel contact op met de klantenservice.
- Controleer de slijpplaat regelmatig op beschadigingen.
- Reinig het apparaat uitsluitend met een droge, zachte doek of met perslucht.
- Gebruik in geen geval scherpe en/of krassende reinigingsmiddelen.

Afvalbeheer en recyclage

Het toestel bevindt zich in een verpakking om transportschade te voorkomen. Deze verpakking is een grondstof en bijgevolg herbruikbaar of kan de grondstofkringloop terug worden ingebracht. Het toestel en zijn accessoires bestaan uit diverse materialen, zoals b.v. metaal en kunststof. Ontdoet u zich van defecte onderdelen op de inzamelplaats waar u gevaarlijke afvalstoffen mag afgeven. Informeer u in uw speciaalzaak of bij uw gemeentebestuur!

Problemen oplossen

Probleem	Mogelijke oorzaak	Oplossing
Snelheid te laag, er ontsnapt wat lucht uit de uitlaat.	Motordelen door vuil beklemd.	Filter van de persluchttoevoer controleren op verontreiniging.
	Persluchttoevoer te laag.	Filter van de persluchttoevoer controleren op verontreiniging.
		Apparaat smeren zoals beschreven in de gebruiksaanwijzing.
		Zo nodig de hierboven beschreven stappen herhalen.
Apparaat beweegt niet, alle perslucht ontsnapt bij de uitlaat.	Motor zit vast door materiaalophoping.	Apparaat smeren zoals beschreven in de gebruiksaanwijzing.

A készüléken található szimbólumok magyarázata

	HU	Üzembe helyezés előtt olvassa el a kezelési útmutatót és a biztonsági előírásokat, és mindig tartsa be azokat!
	HU	Viseljen védőszemüveget!
	HU	Viseljen hallásvédőt!
	HU	Porképződésnél viseljen légzőmaszkot!

Bevezetés

GYÁRTÓ:
scheppach
Fabrikation von Holzbearbeitungsmaschinen GmbH
Günzburger Straße 69
D-89335 Ichenhausen

TISZTELT VÁSÁRLÓ!
Sok örömet és sikert kívánunk Önnek, amikor az új készülékét használja.

KEDVES VÁSÁRLÓ!
A hatályban lévő termékfelelősségi törvény értelmében a berendezés gyártója nem vonható felelősségre a berendezésen vagy vele kapcsolatban keletkező károkért a következő esetekben:
- szakszerűtlen kezelés,
- a használati utasítások be nem tartása,
- harmadik személy által végzett, szakképzetlen javítások,
- nem eredeti alkatrészek beszerelése és cseréje,
- szakszerűtlen használat,

Rendeltetésszerű használat

A pneumatikus excentercsiszoló különféle felületek csiszolására, polírozására és előkészítésére használható. A készülék minden más felhasználása nem rendeltetésszerűnek minősül és jelentős balesetveszélyt okozhat. Rendeltetésellenes használatból eredő károkért nem vállalunk felelősséget. A készülék rendeltetésének megfelelően csak magánháztartásban használható.

Felszereltség

1. burkolat
2. ravasz-zár
3. ravasz
4. kézi fogantyú
5. dugós bütyök
6. fordulatszám-szabályozó
7. orsóretesz
8. excenterorsó csiszolótányér-befogóval
9. csiszolótányér
10. védőkarmantyú
11. csiszolópapír-korong
12. olajtartály

Műszaki adatok

Fordulatszám	**10000 min^{-1}**
Névleges légnyomás	**max. 6,3 bar**
Levegő-átfolyás	**93,4 l/min**
Csiszolótányér	**ø 150 mm**
Hangnyomásszint	**89,3 dB(A)**
Hangteljesítményszint	**100,3 dB(A)**
Bizonytalansági érték K	**3 dB**

FIGYELMEZTETÉS!
Jelen használati útmutatóban megadott zajszint értékek az ISO 15744 szabvány által meghatározott szabványos mérési eljárással kerültek meghatározásra és felhasználhatók a készülékek összehasonlítására. A zajszint értékek a sűrített levegős kéziszerszám alkalmazásától függően változnak és egyes esetekben a jelen útmutatókban megadott érték felett lehetnek. A zajterhelést könnyen alul lehet becsülni akkor, ha a sűrített levegős kéziszerszámot rendszeresen ilyen módon használják.

TUDNIVALÓ
A zajterhelés adott munkaidőszakon belüli pontos becsléséhez azokat az időszakokat is figyelembe kell venni, amikor a készülék ki van kapcsolva, vagy bár működik, de ténylegesen nincs használatban. Ez a teljes munkaidőtartamra nézve jelentősen csökkentheti a zajterhelést.

Általános biztonsági utasítások a pneumatikus szerszámokhoz

FIGYELMEZTETÉS! Többször előforduló veszélyek: A csiszolólapos vagy polírozós csiszológép beállítása, üzembe vétele, javítása, karbantartása és tartozékcseréje, valamint a gép közelében végzett munka megkezdését megelőzően mindenképpen el kell olvasni és meg kell érteni a biztonsági utasításokat. Ellenkező esetben súlyos személyi sérülésekkel kell számolni.
- A csiszolólapos vagy polírozós csiszológépet kizárólag megfelelő szakismerettel rendelkező és képzett kezelőszemélyzet állíthatja be, kezelheti és használhatja.
- A csiszolólapos vagy polírozós csiszológép módosítása nem engedélyezett. A módosítások csökkenthetik a biztonsági intézkedések hatékonyságát és fokozhatják a kezelőszemélyzetet fenyegető kockázatokat.
- Soha ne használjon sérült csiszolólapos vagy polírozós csiszológépet.
- A készüléket rendszeresen felül kell vizsgálni, ennek során ellenőrizni kell, hogy a készülék teljesíti-e a jelen útmutató szerinti névleges értékeket és rendelkezik-e a megfelelő jelzésekkel. A felhasználó szükség esetén a gyártótól igényelhet póttáblákat.

Őrizze meg az összes biztonsági figyelmeztetést és utasítást későbbi használatra. A biztonsági utasítások nem veszhetnek el — adja át a kezelőszemélyzetnek.

A kirepülő alkatrészek veszélye
- A munkadarab vagy a tartozékok, illetve a gépszerszám törése esetén nagy sebességgel alkatrészek repülhetnek ki.
- A csiszolólapos vagy polírozós csiszológép használata esetén, illetve a gép tartozékcseréje esetén minden esetben ütésálló szemvédőt kell használni. A szükséges védelem szintjét minden egyes felhasználás tekintetében külön kell értékelni.
- A fej feletti munkavégzésnél védősisakot kell használni. Ebben az esetben más személyeket fenyegető kockázatokat is figyelembe kell venni.
- Meg kell győződni a munkadarab biztonságos rögzítéséről.
- Győződjön meg arról, hogy keletkező szikrák nem jelentenek veszélyt.
- A csiszolóeszköz cseréje és a karbantartás előtt válassza le a csiszológépet az energiaellátásról.
- Ebben az esetben más személyeket fenyegető kockázatokat is figyelembe kell venni.

Beakadás veszélye
- Fulladást, skalpolást és/vagy vágási sérülést okozhat, ha a laza ruházatot, ékszert, nyakláncot, hajat vagy kesztyűt nem tartják távol a géptől.

Veszélyek működés közben
- A gép használata során a kezelőszemélyzet kezét veszélyek, pl. vágás, valamint horzsolás és meleg fenyegetik. Kezei védelme érdekében viseljen megfelelő kesztyűt.
- A kezelő és karbantartó személyeknek fizikailag képesnek kell lenniük megfelelően kezelni a gép töme-

gét, méretét és teljesítményét.
- Tartsa megfelelően a gépet: Készüljön fel a szokásos vagy hirtelen mozgások ellensúlyozására – mindkét kezét tartsa készenlétben.
- Ügyeljen arra, hogy teste egyensúlyban legyen és vegyen fel biztonságos helyzetet.
- Az energiaellátás megszakadása esetén kapcsolja ki a bekapcsoláshoz és a leállításhoz szükséges utasításadó elemet.
- Kizárólag a gyártó által ajánlott kenőanyagot használja.
- Minden esetben védőszemüveget kell viselni, ajánlott a védőkesztyű és a védőruha viselése.
- Minden egyes használat előtt ellenőrizze a csiszolótányért. Ne használjon repedt, törött vagy leesett csiszolótányért.
- A kezét, illetve más testrészeit fenyegető összezúzás- vagy vágásveszély elkerülése érdekében kerülje a mozgó csiszolótányérral való közvetlen érintkezést. Kezeit megfelelő méretű kesztyűvel kell védenie.
- Soha ne használja a gépet csiszolóeszköz nélkül.
- Elektrosztatikus kisülés veszélye fenyegeti akkor, ha műanyaggal és elektromosan nem vezető más anyaggal használja a gépet.
- A köszörülés és csiszolás révén keletkező porok és gőz adott esetben robbanásveszélyes légkört hozhatnak létre. Mindig a megmunkálandó anyagnak megfelelő porelszívó- és megkötő rendszert használjon.

Az ismétlődő mozgások miatti veszély
- A csiszológéppel végzett, csiszolólapos vagy polírozós munkavégzés során a kezelő személy adott esetben kellemetlen érzést tapasztalhat a kezeken és a karokon, valamint a nyakon és a vállon, továbbá más testrészeken.
- A csiszológép csiszolólapos vagy polírozós használata esetén a kezelő személynek kényelmes testhelyzetet kell felvennie, ügyelni kell a stabil helyzetre, kerülni kell az olyan nem megfelelő testtartást, amelynél nem lehet rendesen megtartani az egyensúlyt. A hosszan tartó munkavégzés során a kezelő személynek meg kell változtatnia a testtartását, ami segít a kellemetlenségek és a kifáradás megelőzésében.
- Nem szabad figyelmen kívül hagyni, ha a kezelő személynek tartós vagy ismételten fellépő rossz közérzete, panaszai vannak, erős szívverést, fájdalmat, bizsergést, süketséget vagy merevséget érez. Ebben az esetben a kezelőszemélynek megfelelően képzett orvos segítségét kell kérnie.

Tartozékok miatti veszélyek
- A gépszerszámok vagy a tartozékok cseréje előtt válassza le a csiszolólapos vagy polírozós csiszológépet az energiaellátásról.
- Kizárólag a csiszolólapos vagy polírozós csiszológép gyártója által ajánlott méretű és típusú tartozékokat és alkatrészeket használjon.
- Vágótárcsa és vágószerkezet nem használható.
- A munkavégzés közben és után kerülni kell a gépszerszámmal való közvetlen érintkezést, mivel előfordulhat, hogy felmelegedett vagy éles szegélyek alakultak ki rajta.
- A csiszolólapos vagy polírozós csiszológép gyártója által ajánlott megengedett legnagyobb fordulatszám legyen azonos vagy nagyobb a gépen jelzett névleges fordulatszámmal.
- Az öntapadó csiszolókorongokat koncentrikusan kell felszerelni a rögzítőlapra.

Munkahelyi veszélyek
- Tartsa tisztán és jól megvilágítva a munkaterületét. A rendetlenség és a rosszul megvilágított munkaterület balesetet okozhat.
- A munkahelyi sérülések elsődleges oka a megcsúszás, megbotlás és a lezuhanás. Ügyeljen azokra a felületekre, amelyek a gép használata során csúszóssá válhatnak, továbbá a levegő- és hidraulikatömlők miatti botlásveszélyre.
- Ismeretlen környezetben legyen nagyon óvatos. Az elektromos és más jellegű tápvezetékek rejtett veszélyeket jelentenek.
- A pneumatikus készülékkel ne dolgozzon olyan robbanásveszélyes környezetben, ahol gyúlékony folyadékok, gázok vagy porok vannak. A csiszolásnál ezek a szerszámok szikrát szórnak, melyek meggyújthatják a port vagy gőzöket.
- A pneumatikus szerszám használata közben ne engedjen közel gyermekeket és más személyeket. Ha elterelik a figyelmét, elveszítheti uralmát a készülék felett.
- A csiszológép nincs leszigetelve az elektromos áramforrásokkal szemben.
- Győződjön meg arról, hogy a munkaterületen nincs olyan elektromos vezeték, gázvezeték, stb., ami megsérülve veszélyt jelenthetne a gép használata révén.

Porok és gőzök okozta veszélyek
- A csiszolólapos vagy polírozós csiszológépek használata során keletkező porok és gőzök egészségkárosodást (pl. rák, születési rendellenesség, asztma és/vagy bőrgyulladás) okozhatnak. Ezekre a kockázatokra nézve feltétlenül megfelelő kockázatértékelést kell végezni és megfelelő szabályozási mechanizmusokat kell alkalmazni.
- A kockázatértékelés készítése során figyelembe kell venni a gép használata során keletkező porokat és a már meglévő, a gép által felkavart port is.
- A felszabaduló porok és gőzök mennyiségének minimalizálása érdekében a csiszolólapos vagy polírozós csiszológépet jelen útmutató ajánlásainak megfelelően kell üzemeltetni és karbantartani.
- Az elszívott levegőt úgy kell elvezetni, hogy poros környezetben a lehető legalacsonyabb legyen a felkavarodó por mennyisége.
- Amennyiben porok és gőzök keletkeznek, rendkívül fontos, hogy a keletkezés helyét ellenőrizzük.
- A szálló por és a gőzök felfogására, elszívására és megkötésére szolgáló beépített gépalkatrészeket és géptartozékokat a gyártó utasításainak megfelelően kell használni és karbantartani.
- A fogyó anyagokat/gépszerszámokat jelen útmutató ajánlásainak megfelelően kell megválasztani, karbantartani és cserélni, ezzel elkerülheti a szükségtelen, intenzív por- és gőzképződést.
- Használjon munkaadója utasításainak, valamint a munka- és egészségvédelmi előírásoknak megfelelő légzésvédő eszközöket.

Zajveszélyek
- Magas zajszintnél a nem megfelelő hallásvédő eszköz tartós halláskárosodást, süketséget és más problémákat, pl. fülzúgást (fül csengése, sistergése, sípolása vagy zümmögése) okozhat, ezért az említett veszélyek tekintetében feltétlenül kockázatértékelést kell végezni és megfelelő szabályozási mechanizmusokat kell alkalmazni.
- A megfelelő kockázatcsökkentési intézkedések közé tartozik például a szigetelőanyagok használata, amellyel el lehet kerülni a munkadarabokon fellépő csengő hangot.
- Használjon munkaadója utasításainak, valamint a

munka- és egészségvédelmi előírásoknak megfelelő hallásvédő eszközöket.
- A zajszint szükségtelen megemelkedésének megelőzése érdekében a csiszolólapos vagy polírozós csiszológépet jelen útmutató ajánlásainak megfelelően kell üzemeltetni és karbantartani.
- A zajszint szükségtelen megemelkedésének megelőzése érdekében a fogyó anyagokat/gépszerszámokat jelen útmutató ajánlásainak megfelelően kell megválasztani, karbantartani és cserélni.
- Amennyiben a csiszolólapos vagy polírozós csiszológép hangcsillapítóval van felszerelve, mindig győződjön meg arról, hogy a hangcsillapító a helyén van és megfelelően működik, amikor a gép üzemben van.

Rezgések miatti veszélyek
- A rezgések idegkárosodást okozhatnak és vérellátási zavarokhoz vezethetnek a kezekben és a karokban.
- Hideg környezetben történő munkavégzés során viseljen meleg ruházatot és kezeit tartsa melegen és szárazon.
- Ha zsibbadást, bizsergést vagy fájdalmat érez az ujjaiban vagy a kezeiben, illetve ha ujjai vagy kezei elfehérednek, azonnal szakítsa meg a csiszolólapos vagy polírozós csiszológéppel végzett munkát és forduljon orvoshoz.
- A rezgések szükségtelen megemelkedésének megelőzése érdekében a csiszolólapos vagy polírozós csiszológépet jelen útmutató ajánlásainak megfelelően kell üzemeltetni és karbantartani.
- A markolatot ne túl erősen, de biztos kézzel, a szükséges kéz-reakcióerők betartásával tartsa, ugyanis általában minél nagyobb a fogóerő, annál nagyobb a rezgés kockázata.

Pneumatikus gépekre vonatkozó további biztonsági utasítások
- A sűrített levegő súlyos sérüléseket okozhat. A gép üzemen kívül helyezése, valamint a tartozékok cseréje esetén, illetve a javítási munkák elvégzése előtt gondoskodjon arról, hogy zárva legyen a levegőellátás, a levegőtömlő ne álljon nyomás alatt és a gép le legyen választva a levegőellátásról. A légáramot soha ne irányítsa magára vagy másokra.
- Az ide-oda csapkodó tömlők súlyos sérüléseket okozhatnak. Ezért minden esetben ellenőrizze, hogy a tömlők és rögzítőelemei épek, illetve nem lazultak ki.
- Univerzális forgókuplung (körmös kuplung) használata esetén a reteszelőcsapokat kell használni; whipcheck tömlőbiztosítót kell használni, ami a tömlő és a gép, valamint a tömlők közötti kapcsolat megszűnése esetén is megfelelő védelmet nyújt.
- Ügyeljen arra, hogy ne lépje túl a gépen megadott megengedett legnagyobb nyomást.
- A pneumatikus gépeket soha ne a tömlőnél fogva vigye.

Különleges biztonsági utasítások
- A csiszológép használata vagy karbantartása során minden esetben viseljen szemvédőt.
- Viseljen megfelelő védőruhát. Védje kezét, haját és ruházatát, hogy ne akadjon bele a forgó alkatrészekbe.
- Porképződés esetén minden esetben viseljen légzésvédőt.
- Minden esetben viseljen hallásvédőt.
- Minden esetben viseljen védőkesztyűt.
- A csiszológépet kizárólag kikapcsolt állapotban csatlakoztassa a sűrített levegős hálózatra.
- A csiszolás során szikrák keletkeznek. Ügyeljen arra, hogy a kirepülő szikrák senkit ne veszélyeztessenek. Távolítsa el az éghető anyagokat és tárgyakat.
- Ne vigye a csiszológépet, ha a pneumatika-tömlő csatlakoztatva van.
- Vegye figyelembe az ide-oda csapkodó pneumatikatömlő veszélyeit!
- A csiszológép nem használható vágókoronggal!
- A 6,3 bar nyomást működés közben semmiképpen nem szabad túllépni.
- Energiaforrásként soha ne használjon oxigént vagy más éghető gázt.
- A készüléket bekapcsolt állapotban vezesse a munkadarabba. Megmunkálás után emelje le a készüléket a munkadarabról, majd kapcsolja ki.
- A művelet befejezését követően kapcsolja ki a csiszológépet és leállása után helyezze le biztonságosan. Figyelem! A csiszológép még a kikapcsolását követően is működik.
- A művelet befejezését követően válassza le a csiszológépet a sűrítettlevegő-forrásról. Ügyeljen arra, hogy bizonyos anyagok megmunkálása során porok és gőzök keletkezhetnek, amelyek robbanásveszélyes atmoszférát hoznak létre. Használjon porszívót, valamint megfelelő védőfelszerelést.

Üzembe helyezés előtt
- A csiszológép kizárólag tisztított, olajködösített sűrített levegővel működtethető, és nem szabad túllépni a készülék 6,3 bar megengedett legnagyobb üzemi nyomását. A munkanyomás szabályozása érdekében a kompresszornak nyomáscsökkentővel kell rendelkeznie.

A dugós bütyök beszerelése
- Távolítsa el a készülék levegő-bevezetőjét védő műanyag védősapkát.
- Tekerje be a dugós bütyök menetét (5) a teflonszalaggal .

A csiszolótányér felszerelése
A pneumatikus excentercsiszoló védőkarmantyúval (10) rendelkezik.
- A csiszolótányér (9) felszereléséhez vagy cseréjéhez hajtsa vissza a védőkarmantyút (10) (lásd 1. ábra).

FIGYELMEZTETÉS!
- Soha ne üzemeltesse a pneumatikus excentercsiszolót védőkarmantyú nélkül (10).
- Soha ne üzemeltesse a pneumatikus excentercsiszolót visszahajtott védőkarmantyúval (10).
- A sérült védőkarmantyút (10) haladéktalanul ki kell cserélni.

- Forgassa el az orsóreteszt (7) a peremezett domborulattal az excenterorsó (8) lapos vége felé (lásd 2 ábra).
- Távolítsa (9) el a csiszolótányér menetes lécének védősapkáját és csavarja be ütközésig az óramutató járásával megegyező irányba az excenterorsóba (8).
- Oldja ki az orsóreteszt (7) olyan módon, hogy az excenterorsó (8) szabadon el tudjon fordulni a tengelyén.
- **FIGYELEM!** Soha ne üzemeltesse a pneumatikus excentercsiszolót reteszelt hajtóorsóval. Ez veszélyes és súlyos sérüléseket okozhat.

Csiszolópapír-korong kiválasztása
Anyaglehordás és felület:
Az eltávolított anyag mennyiségét és a felület minőségét a csiszolópapír-korong szemcsemérete határozza meg.
- Ügyeljen arra, hogy a különféle anyagok megmunkálásához megfelelő szemcseméretű csiszolópapír-korongot használjon.

Csiszolópapír-korong felszerelése
FIGYELEM! A csiszolópapír-korong (11) felhelyezése vagy levétele előtt feltétlenül válassza le a készüléket a sűrítettlevegő-forrásról.
- A csiszolótányér (9) és a csomagban található csiszolópapír-korongok (11) megfelelő tépőzárakkal rendelkeznek.
- Válassza ki a kívánt szemcseméretű csiszolópapír-korongot (11) és helyezze fel a csiszolótányérra (9). Ügyeljen a koncentrikus illeszkedésre.
- A cseréhez emelje fel a csiszolópapír-korong (11) oldalát és húzza le a csiszolótányérról (9). Szükség szerin tisztítsa meg (9) sűrített levegővel a csiszolótányért.

Kenés
TUDNIVALÓ: A dörzsölés és korrózió okozta sérülések megelőzéséhez nagyon fontos a rendszeres kenés. Megfelelő, speciális sűrítettlevegő-olaj használatát ajánljuk (pl. Liqui Moly kompreszszorolaj).
- **Kenés olajköd-képzővel:** A nyomáscsökkentő utáni előkészítő szakaszban olajköd-képző gondoskodik a készülék folyamatos és optimális kenéséről (a csomag nem tartalmazza). Az olajköd-képző finom olajcseppekkel dúsítja az átáramló levegőt, ezzel rendszeres kenést biztosít.
- **Manuális kenés:** Olajköd-képző hiányában minden üzembe helyezés előtt, illetve hosszabb műveleteket követően végezzen olajozást: csepegtessen 3 - 4 csepp speciális sűrítettlevegő-olajat a dugós bütyökbe (5).

Olaj feltöltése
A pneumatikus excentercsiszoló hosszú ideig működőképes marad abban az esetben, ha a készülékhez megfelelő mennyiségű pneumatikaolajat használ.
Az alábbi lehetőségek közül választhat:
- Csatlakoztassa az olajozót tartalmazó karbantartási egységet a kompresszorhoz.
- Szereljen be egy beszerelhető olajozót a sűrítettlevegő-vezetékbe vagy a pneumatikus készülékre.
- Juttasson 15 üzemóránként kb. 3 - 5 csepp pneumatikaolajat kézzel a dugós bütyökbe (5).

A sűrítettlevegő-ellátás csatlakoztatása
A sűrítettlevegő-ellátás csatlakoztatása előtt
- teljesen el kell érni a megfelelő munkanyomást (3 - 6 bar)
- meg kell győződni arról, hogy legfelső állásban van a ravasz

- Csatlakoztassa a készüléket a kompresszorra oly módon, hogy összeköti a dugós bütyköt (5) a sűrítettlevegő-forrás táptömlőjével.
- A levegőnyomás szabályozásához a sűrítettlevegő-forrást nyomáscsökkentővel kell felszerelni.

Használat

Be- / kikapcsolás
Bekapcsolás:
- A készülék bekapcsolásához nyomja előre először a ravasz-zárat, majd a ravaszt (3).

Kikapcsolás:
- Engedje el a ravaszt (3).
- A munka befejezését követően a készüléket válassza le a sűrítettlevegő-forrásról.

A rezgésteljesítmény szabályozása
- A fordulatszabályozóval (6) üzem közben is változtatható a légáram, ezáltal a rezgésteljesítmény.
- Az ideális rezgésszint a megmunkálandó anyagtól függ, ezért értékét gyakorlati próbákkal lehet meghatározni.

Állítsa be a megfelelő munkanyomást nyomáscsökkenő segítségével. A készüléket minden esetben 6,3 bar munkanyomással üzemeltesse.

Csiszolás
- Kapcsolja be a sűrítettlevegő-forrást és működtesse addig, amíg el nem éri a legnagyobb tartálynyomást és a készülék kikapcsol.
- Állítsa be az optimális munkanyomást a sűrítettlevegő- forrás nyomáscsökkentője segítségével. Ügyeljen arra, hogy ne lépje túl a megengedett legnagyobb munkanyomást. A fokozott munkanyomás nem jelent nagyobb teljesítményt, csupán megnöveli a levegőfogyasztást és felgyorsítja a készülék kopását. Ezért minden esetben tartsa be a műszaki adatokat.
- Kapcsolja be a pneumatikus excenteres csiszológépet.
- Hagyja felgyorsulni a készüléket a megfelelő fordulatszámra és szabályozza be szükség esetén.
- Vezesse a pneumatikus excenteres csiszolót párhuzamosan a munkadarabba.
- Vezesse a készüléket párhuzamosan és síkban, körkörös mozgással, vagy felváltva hosszanti és keresztirányban. A készülék megfelelő irányú mozgatásához markolatként (1) használja a burkolatot.
- Ne nyomja túl erősen a felületre a pneumatikus excentercsiszolót. Az erős rányomás nem növeli a munkateljesítményt!
- A munkavégzés befejezésekor, a készülék kikapcsolásához engedje el a ravaszt (3).
- Minden munka befejezését követően válassza le a készüléket a sűrítettlevegő-forrásról.

FIGYELEM!
- A csiszolás során finom por képződik. Viseljen feltétlenül védőkesztyűt, megfelelő légzésvédőt és tisztítsa meg rendszeres időközönként porszívóval vagy sűrített levegővel a csiszolópapírt és a munkadarabot.
- A munkadarab méretétől és jellegétől függően megfelelő óvintézkedéseket kell foganatosítani. A munkadarab elcsúszásának megelőzése érdekében használjon megfelelő rögzítő eszközöket.
- A sűrítettlevegő-ellátás megszakadása esetén azonnal engedje fel a ravaszt (3).

Munkavégzési tudnivalók
A csiszolásnál nagyon fontos, hogy egymást követően egyre finomabb szemcseméretű csiszolópapírt használjon. A durva szemcseméretnél a felület nem lesz sima, sőt érdesebb lesz. Túl finom szemcseméret esetén alig érhető el eredmény. A lehordási teljesítményt a fordulatszám és a csiszolópapír szemcsemérete határozza meg. A megmunkálandó anyag és a kívánt lehordásmennyiség függvényében eltérő csiszolópapírt kell használni.

FIGYELEM! A csiszolópapír-korong (11) felhelyezése vagy levétele előtt feltétlenül válassza le a készüléket a sűrítettlevegő-forrásról.

Anyag		Szemcseméret
Lakk:	Csiszolás	180
	Karcok kijavítása	120
	Rozsdás foltok eltávolítása	40
Fa:	Puhafa	60-80
	Keményfa	60
	Furnér	240
Fém:	Aluminium	80
	Acél	60

Karbantartás és tisztítás

FIGYELMEZTETÉS! SÉRÜLÉSVESZÉLY! A karbantartás megkezdése előtt a készüléket válassza le a sűrített levegős hálózatról.

FIGYELEM!Karbantartás előtt a készüléket tisztítsa meg az olyan veszélyes anyagoktól, amelyek a munkafolyamatok során rakódtak le a felületére. Bőre lehetőleg ne érintkezzen ezekkel az anyagokkal. Súlyos bőrgyulladás alakulhat ki abban az esetben, ha bőre érintkezik ezekkel az anyagokkal. A karbantartási munka során keletkező vagy felkavarodó por könnyen belélegezhető.

TUDNIVALÓ! A csiszológép kifogástalan működése és hosszú élettartama érdekében az alábbi pontokat be kell tartani:

- A megfelelő és folyamatos olajkenés alapvető fontosságú az optimális működés szempontjából.
- Minden használat után ellenőrizze a fordulatszámot és a rezgésszintet.
- Rendszeresen és minden karbantartás után ellenőrizze az üresjárati fordulatszámot: ehhez használjon fordulatszámmérőt és a mérést befogott szerszám nélkül végezze el. 6,3 bar nyomásnál az üresjárati fordulatszámot semmiképpen nem szabad túllépni.
- Amennyiben a készüléken megemelkedett rezgésszintet tapasztal, akkor további használata előtt meg kell szüntetni az okot, illetve meg kell javítani a gépet.
- A felhasználót fenyegető veszély csökkentése érdekében kizárólag a gyártó eredeti pótalkatrészeit, illetve cserealkatrészeit használja. Kétség esetén vegye fel a kapcsolatot a szervizközponttal.
- Rendszeresen ellenőrizze a csiszolótányér épségét.
- A készüléket száraz, puha kendővel vagy sűrített levegővel tisztítsa.
- Semmiképpen ne használjon éles és/vagy karcoló tisztítóeszközt.

Megsemmisítés és újrahasznosítás

A szállítási károk megakadályozására a készülék egy csomagolásban található. Ez a csomagolás nyersanyag és ezáltal ismét felhasználható vagy pedig visszavezethető a nyersanyagi körforgáshoz. A készülék és annak a tartozékai különböző anyagokból állnak, mint például fémből és műanyagokból. Vigye a károsult alkatrészeket a különhulladék megsemmisítési helyhez. Érdeklődjön utánna a szaküzletben vagy a községi közigazgatásnál! A megsemmisítésnek úgy kell történnie, hogy ne keletkezzenek veszélyeztetések személyek és a környezet részére.

Hibaelhárítás

Hiba	Lehetséges ok	Elhárítás
Túl alacsony a sebesség, némi levegő távozik a kiengedő-nyíláson.	Szennyeződés miatt a motor alkatrészei beszorultak.	Ellenőrizze a nyomásellátó egység szűrőjének szennyezettségét.
	Túl alacsony a nyomás.	Ellenőrizze a nyomásellátó egység szűrőjének szennyezettségét.
		Végezzen kenést a készüléken az útmutatónak megfelelően.
		Szükség esetén ismételje meg a fenti műveletet.
A készülék nem mozog, az összes sűrített levegő a kiengedő nyíláson keresztül távouik el.	A felgyülemlett anyag miatt a motor szorul.	Végezzen kenést a készüléken az útmutatónak megfelelően.

Objaśnienie symboli na instrumencie

	PL	Před uvedením do provozu si přečtěte a dodržujte návod k obsluze a bezpečnostní pokyny.
	PL	Nosić okulary ochronne!
	PL	Nosić nauszniki ochronne!
	PL	W przypadku emisji pyłu nosić maskę chroniącą drogi oddechowe!

www.scheppach.com service@scheppach.com ☎ +(49)-08223-4002-99 +(49)-08223-4002-58

Inicjacja

PRODUCENT:
scheppach Fabrikation von Holzbearbeitungsmaschinen GmbH
Günzburger Straße 69
D-89335 Ichenhausen

DROGI KLIENCIE,
Życzymy Państwu wiele radości i sukcesów w pracy z nowym urządzeniem.

WSKAZÓWKA:
W świetle obowiązującego prawa dotyczącego odpowiedzialności za produkt producent tego urządzenia nie odpowiada za szkody, które powstały w tym urządzeniu lub poprzez jego działanie, podczas:
- nieprawidłowej obsługi,
- nieprzestrzegania instrukcji obsługi,
- napraw przeprowadzanych przez osoby trzecie, nieautoryzowanych fachowców,
- montażu i wymiany na nieoryginalne części,
- użytkowania niezgodnego z przeznaczeniem,

Użytkowanie zgodne z przeznaczeniem

Pneumatyczna szlifierka mimośrodowa służy do szlifowania, polerowania i przygotowywania różnych powierzchni. Wszelkie inne sposoby użytkowania lub modyfikacje urządzenia są uznawane za niezgodne z przeznaczeniem i niosą ze sobą poważne niebezpieczeństwo wypadku. Nie bierzemy odpowiedzialności za szkody spowodowane użytkowaniem urządzenia niezgodnie z jego przeznaczeniem. Urządzenie jest przeznaczone wyłącznie do użytku prywatnego.

Wyposażenie

1. Obudowa
2. Blokada spustu
3. Dźwignia spustu
4. Uchwyt
5. Złączka wtykowa
6. Regulator obrotów
7. Blokada wrzeciona
8. Wrzeciono mimośrodowe z uchwytem dysku szlifierskiego
9. Dysk szlifierski
10. Manszeta ochronna
11. Papier ścierny
12. Zbiornik oleju

Dane techniczne

Prędkość obrotowa	**10000 min^{-1}**
Znamionowe ciśnienie powietrza	**max. 6,3 bar**
Przepływ powietrza	**93,4 l/min**
Dysk szlifierski	**ø 150 mm**
Poziom ciśnienia akustycznego	**89,3 dB(A)**
Poziom mocy akustycznej	**100,3 dB(A)**
Niepewność pomiarów K	**3 dB**

OSTRZEŻENIE! Poziom drgań wskazany w tych instrukcjach został zmierzony zgodnie z metodą pomiarową, określoną w normie ISO 15744 i może być użyty do porównywania urządzeń. Podana wartość emisji drgań może posłużyć także do wstępnej oceny stopnia narażenia. Poziom drgań będzie zmieniał się w zależności od rodzaju zastosowania narzędzia pneumatycznego i w niektórych przypadkach może przekraczać wartość wskazaną w niniejszych instrukcjach. Narażenie na drgania mogłoby zostać nieprawidłowo ocenione, gdyby narzędzie pneumatyczne było regularnie wykorzystywane w taki sposób.

WSKAZÓWKA! W celu dokładnej oceny stopnia narażenia na drgania w określonym okresie pracy należy również uwzględniać czasy, w których urządzenie pozostawało wyłączone lub było wprawdzie włączone, jednak nie było faktycznie wykorzystywane. Może to znacznie obniżyć stopień narażenia na drgania w całym okresie pracy.

Zasady bezpieczeństwa dla urządzeń zasilanych sprężonym powietrzem

OSTRZEŻENIE! Wielokrotne zagrożenia: Przed rozpoczęciem ustawiania, obsługi, naprawy, konserwacji i wymiany części szlifierki/polerki oraz przed pracą w pobliżu maszyny należy uważnie przeczytać wskazówki dotyczące bezpieczeństwa. W przeciwnym razie może dojść do ciężkich obrażeń ciała
- Szlifierkę/polerkę powinni ustawiać i obsługiwać wyłącznie odpowiednio wykwalifikowani i przeszkoleni pracownicy.
- Szlifierki/polerki nie wolno modyfikować. Modyfikacje mogą zmniejszać skuteczność środków bezpieczeństwa i zwiększać ryzyko dla operatora.
- Nie wolno używać uszkodzonej szlifierki/polerki.
- Urządzenie należy regularnie poddawać przeglądom w celu weryfikacji zgodności wartości znamionowych z jego oznaczeniem oraz danymi zawartymi w niniejszej instrukcji. W razie potrzeby wymiany tabliczek można je uzyskać u producenta.

Wszystkie wskazówki bezpieczeństwa oraz instrukcje należy zachować do późniejszego wykorzystania. Instrukcji dotyczących bezpieczeństwa nie wolno zgubić — należy je przekazać operatorowi urządzenia.

Zagrożenie spowodowane przez odrzucane części
- Podczas oderwania się obrabianego przedmiotu lub części wyposażenia lub nawet samego urządzenia części mogą zostać odrzucone z dużą prędkością.
- Przy użytowaniu urządzenia do połączeń
- Na czas obsługi szlifierki/polerki lub wymiany części maszyny zawsze nosić okulary ochronne odporne na uderzenia. Wymagany stopień ochrony określać osobno dla każdego przypadku użytkowania.
- Podczas pracy prowadzonej nad głową nosić hełm ochronny. W takim przypadku również ocenić ryzyko grożące innym osobom.
- Należy się upewnić, że obrabiany przedmiot jest bezpiecznie przymocowany.
- Upewnić się, że iskry powstające podczas użytkowania urządzenia nie stanowią zagrożenia.
- Przed wymianą środka szlifierskiego i konserwacją urządzenia odłączyć szlifierkę od zasilania.
- W takim przypadku również ocenić ryzyko grożące innym osobom.

Zagrożenie uchwyceniem / wkręceniem
- Zagrożenia spowodowane uchwyceniem/wkręceniem się mogą prowadzić do uduszenia, zdarcia skóry i/lub ran ciętych, jeśli szeroka odzież, biżuteria osobista, naszyjniki, włosy lub rękawice nie będą trzymane z daleka od urządzenia i części jego wyposażenia.

Zagrożenia podczas użycia
- Przy użyciu urządzenia ręce użytkownika mogą być narażone na ryzyko zmiażdżenia, uderzenia, cięcia,

otarcia i gorąca. Należy nosić odpowiednie rękawice do ochrony rąk.
- Użytkownicy i personel konserwujący muszą fizycznie być w stanie obchodzić się z rozmiarem, ciężarem i mocą urządzenia.
- Należy odpowiednio trzymać urządzenie: tak, aby być gotowym do przeciwdziałania zwykłym lub nagłym ruchom - obie ręce powinny być w pogotowiu.
- Uważać na to, aby ciało było w równowadze i stało pewnie.
- Urządzenie sterujące do uruchamiania lub wyłączania w przypadku przerwy w zasilaniu należy zwolnić.
- Należy używać wyłącznie środków smarujących zalecanych przez producenta.
- Nosić okulary ochronne. Zaleca się noszenie rękawic i odzieży ochronnej.
- Przed każdym użyciem sprawdzić stan dysku szlifierskiego. Nie używać go w razie zarysowań, pęknięć lub upadku.
- Unikać bezpośredniego kontaktu z ruchomym dyskiem szlifierskim, aby zapobiec zmiażdżeniu lub przecięciu dłoni lub innych części ciała. Dłonie chronić dobrze dopasowanymi rękawicami.
- Nigdy nie używać maszyny z niepokrytym dyskiem szlifierskim.
- Stosowanie maszyny na tworzywie sztucznym lub innych materiałach nieprzewodzących prądu stwarza ryzyko wyładowań elektrostatycznych.
- Potencjalnie wybuchowa atmosfera może powstać w wyniku emisji pyłu i oparów spowodowanej szlifowaniem i wygładzaniem. Zawsze stosować system odsysania lub ograniczania powstawania pyłu odpowiedni do obrabianego materiału.

Zagrożenia wynikające z powtarzanych ruchów
- Podczas pracy ze szlifierką/polerką może dojść u operatora do nieprzyjemnego uczucia w dłoniach i ramionach, a także w obrębie szyi i barków bądź innych części ciała.
- Podczas pracy ze szlifierką/polerką operator powinien przyjąć wygodą i pewną pozycję oraz unikać niewygodnego ułożenia ciała lub utrudniającego zachowanie równowagi. W trakcie długiej pracy operator powinien zmieniać ułożenie ciała, co może pomóc uniknąć zmęczenia i odczucia dyskomfortu.
- W przypadku, jeśli użytkownik dozna takich symptomów jak np. trwałe złe samopoczucie, dolegliwości, pulsowanie, ból, swędzenie, odrętwiałość, palenie lub zesztywnienie, nie powinien ignorować tych ostrzegawczych znaków. Użytkownik powinien skonsultować je z wykwalifikowanym personelem medycznym.

Zagrożenia spowodowane częściami wyposażenia
- Przed wymianą narzędzia maszyny lub innych części odłączyć szlifierkę/polerkę od zasilania.
- Należy używać wyłącznie części wyposażenia i materiałów eksploatacyjnych w rozmiarze i typie zalecanym przez producenta urządzeń do połączeń śrubowanych.
- Nie wolno stosować tarcz tnących ani maszyn do cięcia.
- Unikać bezpośredniego kontaktu z narzędziem maszyny podczas pracy i po jej zakończeniu, ponieważ może być gorące lub mieć ostre krawędzie.
- Maksymalna prędkość obrotowa zalecana przez producenta szlifierki nie może być mniejsza od znamionowej prędkości obrotowej wskazanej na maszynie.
- Samoprzylepne tarcze szlifierskie należy nakładać koncentrycznie na płytę mocującą.

Zagrożenia w miejscu pracy
- Utrzymywać obszar roboczy w czystości i zapewnić dobre oświetlenie. Nieporządek i brak oświetlenia obszaru roboczego może prowadzić do wypadków.
- Poślizgnięcia, potknięcia i upadki to główne przyczyny obrażeń w miejscu pracy. Uważać na powierzchnie, które w wyniku pracy maszyny mogą stać się śliskie, oraz na zagrożenie potknięcia o przewód pneumatyczny lub hydrauliczny.
- Głównymi powodami zranień w miejscu pracy są poślizgnięcie się, potknięcie i upadek. Należy uważać na powierzchnie, które mogą być poślizgowe podczas użycia urządzenia i oraz na ryzyko spowodowane potknięciem się o wąż sprężonego powietrza lub hydrauliczny.
- Należy postępować ostrożnie w nieznanym otoczeniu. Może istnieć ukryte ryzyko spowodowane kablem elektroenergetycznym lub innymi przewodami zasilania.
- Nie dopuszczać, by dzieci i inne osoby zbliżały się do obszaru roboczego podczas używania narzędzia pneumatycznego. W chwili nieuwagi można łatwo stracić kontrolę nad urządzeniem.
- Szlifierka nie ma izolacji elektrycznej.
- Należy używać wyłącznie nakładek udarowych w dobrym stanie roboczym, ponieważ wadliwy stan nakładek i części wyposażenia może prowadzić do tego, że przy użyciu z wkrętarkami udarowymi złamią się lub zostaną odrzucone.

Zagrożenia spowodowane przez pyły i opary
- Pyły i opary powstające podczas pracy ze szlifierką/polerką mogą być szkodliwe dla zdrowia (powodować np. nowotwory, wady wrodzone płodów, astmę i/lub wysypki); konieczne jest przeprowadzenie oceny ryzyka w związku z tymi zagrożeniami i wdrożenie odpowiednich procedur zapobiegawczych.
- W ocenie ryzyka powinno się uwzględnić pyły powstałe przy użyciu urządzenia, a tym samym prawdopodobnie wzbijające się pyły.
- Szlifierkę/polerkę obsługiwać i konserwować zgodnie z zaleceniami zawartymi w niniejszej instrukcji, aby ograniczyć do minimum powstawanie pyłu i oparów.
- Powietrze odlotowe należy odprowadzać tak, aby zredukować do minimum wzbijanie się pyłu w zapylonym otoczeniu.
- W przypadku powstania pyłu lub oparów głównym zadaniem powinna być kontrola jego uwalniania w tym miejscu.
- Wszystkie części montażowe lub wyposażenia urządzenia przewidziane do zbierania, odsysania lub tłumienia pyłu odlotowego lub oparów powinny być poprawnie stosowane i konserwowane zgodnie z zaleceniami producenta.
- Materiały eksploatacyjne i narzędzie maszyny dobierać, konserwować i wymieniać zgodnie z zaleceniami zawartymi w niniejszej instrukcji, aby uniknąć nadmiernego powstawania pyłów lub oparów.
- Należy używa sprzętu ochronnego dróg oddechowych.

Zagrożenia spowodowane hałasem
- Działanie wyższego poziomu hałasu może przy niewystarczającej ochronie słuchu prowadzić do trwałych uszkodzeń słuchu, utraty słuchu i innych problemów, jak np. szum uszny (dzwonienie, świst, szumy w uchu.
- Nieodzowne jest przeprowadzenie oszacowania ryzyka w odniesieniu do tych zagrożeń i zastosowanie odpowiednich mechanizmów egulacyjnych.

- Do zmniejszających ryzyko odpowiednich mechanizmów regulujących należą takie środki jak użycie materiałów izolacyjnych w celu uniknięcia występujących na obrabianych materiałach odgłosów dzwonienia.
- Należy używać sprzętu chroniącego słuch.
- Szlifierkę/polerkę obsługiwać i konserwować zgodnie z zaleceniami zawartymi w niniejszej instrukcji, aby uniknąć nadmiernego hałasu.
- Materiały eksploatacyjne i narzędzie maszyny dobierać, konserwować i wymieniać zgodnie z zaleceniami zawartymi w niniejszej instrukcji, aby uniknąć nadmiernego hałasu.
- Jeśli szlifierka/polerka jest wyposażona w tłumik, upewnić się, że podczas pracy znajduje się on na swoim miejscu i że jest sprawny.

Zagrożenia spowodowane drganiami
- Oddziaływanie drgań może prowadzić do uszkodzeń nerwów i zakłóceń w krążeniu krwi w dłoniach i rękach.
- Podczas pracy w zimnym otoczeniu należy nosić ciepłą odzież i utrzymać ciepło oraz suchość rąk.
- W przypadku stwierdzenia, że skóra palców lub rąk jest zdrętwiała, swędzi, boli lub zabarwiła się na biało, należy przerwać pracę z urządzeniem i skonsultować się z lekarzem.
- Szlifierkę/polerkę obsługiwać i konserwować zgodnie z zaleceniami zawartymi w niniejszej instrukcji, aby uniknąć nadmiernych drgań.
- Urządzenie należy trzymać nie zbyt mocnym, ale pewnym chwytem z zachowaniem wymaganej ryzyko siły reakcji ręki, ponieważ z reguły wraz z siłą chwytu wzrasta ryzyko drgań.

Dodatkowe wskazówki bezpieczeństwa dla urządzeń pneumatycznych
- Sprężone powietrze może powodować poważne uszkodzenia ciała.
- Jeśli urządzenie nie jest używane, rzed wymianą części wyposażenia lub przerowadzaniu prac naprawczych należy zawsze zamknąć dopływ powietrza, wąż doprowadzający powietrze pozbawić ciśnienia, a urządzenie odłączyć od dopływu sprężonego powietrza.
- Nigdy nie należy kierować strumienia powietrza na siebie lub inne osoby.
- Bijące naokoło węże mogą spowodować poważne uszkodzenia ciała. Dlatego zawsze należy sprawdzić, czy węże i ich mocowania są nieuszkodzone i czy się nie odłączyły.
- W przypadku użycia uniwersalnych sprzęgieł obrotowych (kłowych), muszą być zastosowane sworznie blokujące oraz należy użyć zabezpieczeń węży typu Whipcheck, aby zapewnić ochronę w razie utraty połączenia węża z urządzeniem lub węży między sobą.
- Należy zatroszczyć się o to, aby nie zostało przekroczone podane na urządzeniu maksymalne ciśnienie.
- Nigdy nie należy przenosić urządzeń pracujących z powietrzem przy wężu.

Szczególne instrukcje dotyczące bezpieczeństwa
- Podczas użytkowania lub konserwacji szlifierki stale nosić okulary ochronne.
- Zawsze stosować odpowiednią odzież ochronną. Chronić dłonie, włosy i odzież, aby nie pochwyciły ich obracające się części.
- W razie pracy powodującej powstawanie pyłów stale nosić maskę ochronną.
- Stale nosić nauszniki ochronne.
- Stale nosić rękawice ochronne.
- Do instalacji sprężonego powietrza przyłączać tylko wyłączoną szlifierkę.
- Podczas szlifowania powstają iskry. Uważać, aby nie narazić nikogo na zagrożenie związane z iskrami. Usunąć także materiały i obiekty palne.
- Nie przenosić szlifierki przyłączonej do przewodu pneumatycznego.
- Uwzględnić zagrożenie uderzającego przewodu pneumatycznego!
- Stosowanie szlifierki z tarczami tnącymi jest niedozwolone!
- Podczas pracy pod żadnym pozorem nie przekraczać ciśnienia przepływu 6,3 bar.
- Nigdy nie używać tlenu ani innego palnego gazu jako źródła energii.
- Do obrabianego przedmiotu przykładać włączone urządzenie. Po zakończeniu obróbki najpierw unieść urządzenie, a następnie je wyłączyć.
- Po zakończeniu pracy wyłączyć szlifierkę i po jej zatrzymaniu odłożyć ją i zabezpieczyć. Uwaga! Po wyłączeniu tarcza szlifierki jeszcze się przez chwilę obraca.
- Po zakończeniu pracy odłączyć szlifierkę od instalacji pneumatycznej.
- Uwzględnić niebezpieczeństwo powstania atmosfery zagrożonej wybuchem z powodu pyłów i oparów tworzonych podczas obróbki niektórych materiałów. Stosować odsysanie pyłów oraz odpowiednie środki ochrony.

Przed uruchomieniem
- Szlifierkę można zasilać wyłącznie oczyszczonym sprężonym powietrzem z mgłą olejową i nie wolno przekraczać maksymalnego ciśnienia roboczego urządzenia 6,3 bar. W celu regulacji ciśnienia roboczego wyposażyć sprężarkę w nadciśnieniowe urządzenie zabezpieczające.

Montaż złączki wtykowej
- Zdjąć plastikową zaślepkę z otworu wlotowego powietrza w urządzeniu.
- Owinąć gwint złączki wtykowej (5) taśmą teflonową.
- Wkręcić złączkę wtykową (5) w otwór wlotowy powietrza.

Montaż dysku szlifierskiego
Pneumatyczna szlifierka mimośrodowa jest wyposażona w manszetę ochronną (10).
- Aby zamontować lub wymienić dysk szlifierski (9), wywinąć manszetę (10) (patrz rys. 1).

OSTRZEŻENIE!
- Nigdy nie obsługiwać pneumatycznej szlifierki mimośrodowej bez manszety ochronnej (10).
- Nigdy nie obsługiwać pneumatycznej szlifierki mimośrodowej z wywiniętą manszetą ochronną (10).
- W razie uszkodzenia manszety (10) niezwłocznie ją wymienić.

- Obrócić blokadę wrzeciona (7) tak, aby jej radełkowana krawędź dotykała płaskiej części wrzeciona mimośrodowego (8) (patrz rys. 2).
- Zdjąć zaślepkę (9) z gwintowanego pręta dysku szlifierskiego i wkręcić go w prawo do oporu we wrzeciono mimośrodowe (8).
- Zwolnić blokadę wrzeciona (7), aby wrzeciono mimośrodowe (8) mogło się swobodnie obracać wokół własnej osi.
- **UWAGA!** Nigdy nie obsługiwać pneumatycznej szlifierki mimośrodowej z zablokowanym wrzecionem napędowym. Jest to niebezpieczne i może

prowadzić do ciężkich obrażeń.

Dobór papieru ściernego
Ścierność i powierzchnia:
Ścierność i jakość powierzchni zależą od ziarnistości papieru ściernego.
- Do obróbki poszczególnych materiałów dobierać odpowiedni papier ścierny o właściwej ziarnistości.

Mocowanie papieru ściernego
UWAGA! Przed przystąpieniem do mocowania lub zdejmowania papieru ściernego (11) koniecznie odłączyć urządzenie od źródła sprężonego powietrza.
- Dysk szlifierski (9) i papier ścierny (11) dostarczony w zestawie są opatrzone odpowiednim rzepem.
- Wybrać papier ścierny (11) o żądanej ziarnistości i docisnąć do dysku szlifierskiego (9). Uważać na zachowanie koncentryczności.
- W celu wymiany odgiąć boki papieru ściernego (9) (11) i ściągnąć go z dysku. W razie potrzeby oczyścić dysk szlifierski (9) sprężonym powietrzem.

Smarowanie
WSKAZÓWKA: Dla uniknięcia uszkodzeń wynikających z tarcia i korozji szczególnie ważne jest regularne smarowanie. Zalecamy stosowanie specjalnego oleju sprężonego powietrza.
- **Smarowanie naolejaczem**: Za nadciśnieniowym urządzeniem zabezpieczającym naolejacz (niezawarty w zestawie) smaruje urządzenie mgłą olejową w sposób stały i optymalny. Naolejacz dodaje małą kroplę oleju do przepływającego powietrza, dzięki czemu gwarantuje regularne smarowanie.
- **Smarowanie ręczne:** W razie braku naolejacza samodzielnie przeprowadzać smarowanie przed każdym uruchomieniem lub dłuższą pracą. W tym celu wprowadzić 3–4 krople specjalnego oleju o sprężonego powietrza do złączki wtykowej (5).

Uzupełnianie oleju
Aby na długo zachować użyteczność pneumatycznej sprężarki mimośrodowej, trzeba zadbać, aby w urządzeniu znajdowała się wystarczająca ilość oleju do urządzeń pneumatycznych.
Istnieją następujące możliwości:
- Przyłączyć jednostkę konserwacyjną z naolejaczem do sprężarki.
- Zamontować naolejacz na przewodzie pneumatycznym lub urządzeniu pneumatycznym.
- Co 15 minut pracy wprowadzać ręcznie ok. 3–5 kropli oleju do złączki wtykanej (5).

Przyłączanie do źródła sprężonego powietrza
Przed przyłączeniem źródła sprężonego powietrza:
- ciśnienie musi osiągnąć właściwą wartość roboczą (3–6 bar);
- upewnić się, że spust znajduje się w najwyższej pozycji

- Przyłączyć urządzenie do sprężarki poprzez połączenie złączki wtykowej (5) z przewodem doprowadzającym sprężone powietrze.
- Aby móc regulować ciśnienie powietrza, jego źródło musi być wyposażone w nadciśnieniowe urządzenie zabezpieczające.

Obsługa
Włączanie i wyłączanie
Włączanie:
- Aby włączyć urządzenie, najpierw nacisnąć do przodu blokadę spustu, a następnie dźwignię spustu (3).

Wyłączanie:
- Zwolnić dźwignię spustu (3).
- Po zakończeniu pracy odłączyć urządzenie od źródła sprężonego powietrza.

Regulacja oscylacji
- Za pomocą regulatora obrotów (6) można zmieniać natężenie przepływu powierza i tym samym także natężenie oscylacji, również podczas eksploatacji.
- Idealne natężenie oscylacji zależy od obrabianego materiału i można je ustalić na drodze prób.

Za pomocą nadciśnieniowego urządzenia zabezpieczającego ustawić właściwe ciśnienie robocze. Eksploatować urządzenie przy ciśnieniu roboczym 6,3 bar.

Szlifowanie
- Włączyć dopływ sprężonego powietrza i poczekać do osiągnięcia maksymalnego ciśnienia w kotle i odłączenia.
- Za pomocą nadciśnieniowego urządzenia zabezpieczającego na źródle sprężonego powietrza ustawić optymalne ciśnienie robocze. Nie wolno przekraczać wartości maksymalnego ciśnienia roboczego. Zbyt wysokie ciśnienie robocze nie zwiększa wydajności, a jedynie podwyższa zapotrzebowanie na powietrze i przyspiesza zużycie urządzenia. Dlatego zawsze stosować się do przedstawionych danych technicznych.
- Włączyć pneumatyczną szlifierkę mimośrodową.
- Pozwolić urządzeniu osiągnąć żądaną prędkość obrotową i wyregulować ją według potrzeb.
- Pneumatyczną szlifierkę mimośrodową prowadzić równolegle do obrabianego przedmiotu.
- Poruszać urządzenie równolegle, płaskimi, kolistymi ruchami lub na zmianę wzdłuż i w poprzek. Użyć obudowy (1) jako uchwytu, aby poprowadzić urządzenie w odpowiednim kierunku.
- Nie naciskać pneumatycznej szlifierki mimośrodowej. Silny nacisk nie zwiększa wydajności pracy!
- Po zakończeniu pracy zwolnić dźwignię spustu (3), aby wyłączyć urządzenie.
- Po zakończeniu wszystkich prac odłączyć urządzenie od źródła sprężonego powietrza.

UWAGA!
- Podczas szlifowania powstaje pył. Koniecznie nosić rękawice ochronne i odpowiednią maskę ochronną, a papier ścierny i przedmiot obrabiany czyścić w regularnych odstępach czasu za pomocą odsysacza lub sprężonego powietrza.
- Zależnie od wielkości i rodzaju obrabianego przedmiotu przedsięwziąć odpowiednie środki ostrożności. Zastosować odpowiednie mocowania, aby unieruchomić obrabiany przedmiot.
- W razie przerwy w dostawie sprężonego powietrza natychmiast zwolnić dźwignię spustu (3).

Wskazówki dotyczące pracy
Podczas szlifowania najważniejsze jest stosowania papieru ściernego o coraz mniejszej ziarnistości. W przypadku grubej ziarnistości powierzchnia nie będzie stawała się gładsza, lecz bardziej szorstka. Jeśli z kolei ziarnistość jest zbyt drobna, trudno będzie osiągnąć zamierzony cek.
Ścierność zależ y od prędkości obrotowej i ziarnistości papieru ściernego.

Odpowiednio do obrabianego materiału i docelowej ścierności można korzystać z różnych papierów ściernych.
UWAGA! Przed przystąpieniem do mocowania lub zdejmowania papieru ściernego koniecznie odłączyć urządzenie od źródła sprężonego powietrza (11).

Materiał		Ziarnistość
Lakiery:	Szlifowanie powierzchowne	180
	Wyrównywanie rys	120
	Usuwanie rdzy	40
Drewno:	Drewno miękkie	60-80
	Drewno twarde	60
	Okleina	240
Metal:	Aluminium	80
	Stal	60

Konserwacja i czyszczenie

OSTRZEŻENIE! NIEBEZPIECZEŃSTWO ODNIESIENIA OBRAŻEŃ! Przed pracami konserwacyjnymi odłączyć urządzenie od instalacji sprężonego powietrza.

UWAGA! Przed konserwacją oczyścić urządzenie ze zgromadzonych na nim niebezpiecznych substancji (w wyniku procesów roboczych). Unikać wszelkiego kontaktu tych substancji ze skórą. W razie kontaktu skóry z niebezpiecznymi pyłami może dojść do intensywnej wysypki. Jeśli podczas prac konserwacyjnych powstaje lub wzbija się pył, może on się przedostać do dróg oddechowych.

WSKAZÓWKA! Aby zapewnić nienaganne działanie i trwałość szlifierki, należy przestrzegać następujących kwestii:

- Stałe, wystarczające smarowanie ma decydujące znaczenie dla optymalnego działania.
- Po każdym użyciu sprawdzić prędkość obrotową i poziom drgań.
- Regularnie oraz po każdej przeprowadzonej konserwacji sprawdzać prędkość obrotową na biegu jałowym: W tym celu wykonać pomiar urządzenia bez zamocowanego narzędzia za pomocą miernika prędkości obrotowej. Przy ciśnieniu 6,3 bar prędkość obrotowa nie może w żadnym wypadku zostać przekroczona.
- Jeśli urządzenie emituje zwiększone drgania, przed dalszą eksploatacją usunąć przyczynę lub dokonać naprawy.
- Korzystać wyłącznie z oryginalnych części zapasowych i zamiennych producenta; w przeciwnym razie powstaje zagrożenie bezpieczeństwa użytkownika. W razie wątpliwości skontaktować się z centrum serwisowym.
- Regularnie sprawdzać, czy dysk szlifierski (9) nie jest uszkodzony.
- Urządzenie czyścić wyłącznie suchą, miękką szmatką lub sprężonym powietrzem.
- W żadnym razie nie stosować ostrych ani ściernych środków do czyszczenia.

Utylizacja i recycling

Aby zapobiec uszkodzeniom podczas transportu, urządzenie znajduje się w opakowaniu. Opakowanie to jest surowcem, który można użytkować ponownie lub można przeznaczyć do powtórnego przerobu. Urządzenie oraz jego osprzęt składają się z różnych rodzajów materiałów, jak np. metal i tworzywa sztuc ne. Uszkodzone elementy urządzenia proszę dostarczyć do punktu zbiorczego surowców wtórnych. Proszę poprosić o informację w sklepie specjalistycznym bądź w placówce samorządu lokalnego.

Usuwanie usterek

Błąd	Możliwa przyczyna	Środki zaradcze
Prędkość jest za niska, powietrze wycieka na wylocie.	Części silnika zacięły się z powodu zabrudzeń.	Sprawdzić zanieczyszczenie filtra na dopływie powietrza.
	Za mało dostarczanego powietrza.	Sprawdzić zanieczyszczenie filtra na dopływie powietrza.
		Nasmarować urządzenie zgodnie z opisem w instrukcji.
		W razie potrzeby powtórzyć powyższe czynności.
Urządzenie się nie porusza, sprężone powietrze całkowicie wycieka na wylocie.	Silnik nie porusza się z powodu nagromadzenia materiału.	Nasmarować urządzenie zgodnie z opisem w instrukcji.

www.scheppach.com service@scheppach.com ☎ +(49)-08223-4002-99 +(49)-08223-4002-58

scheppach Fabrikation von Holzbearbeitungsmaschinen GmbH • Günzburger Str. 69 • D-89335 Ichenhausen

Konformitätserklärung

CE

DE	**erklärt folgende Konformität gemäß EU-Richtlinie und Normen für den Artikel**
GB	**hereby declares the following conformity under the EU Directive and standards for the following article**
FR	**déclare la conformité suivante selon la directive UE et les normes pour l'article**
IT	**dichiara la seguente conformità secondo le direttive e le normative UE per l'articolo**
CZ	**prohlašuje následující shodu podle smernice EU a norem pro výrobek**
HU	**az EU-irányelv és a vonatkozó szabványok szerinti következo megfeleloségi nyilatkozatot teszi a termékre**
HR	**ovime izjavljuje da postoji sukladnost prema EU-smjernica i normama za sljedece artikle**
RO	**declară următoarea conformitate corespunzător directivelor şi normelor UE pentru articolul**
TR	**Normları geregince asagıdaki uygunluk açıkla masını sunar.**
FIN	**vakuuttaa täten, että seuraava tuote täyttää ala esitetyt EU-direktiivit ja standardit**
PL	**deklaruje, ze produkt jest zgodny z nastepujacymi dyrektywami UE i normami**
SLO	**izjavlja sledeco skladnost z EU-direktivo in normami za artikel**
SK	**prehlasuje nasledujúcu zhodu podla smernice EU a noriem pre výrobok**
EST	**kinnitab järgmist vastavus vastavalt ELi direktiivi ja standardite järgmist artiklinumbrit**
LT	**pareiškia, taip atitiktis pagal ES direktyvos ir standartai šį straipsnį**
LV	**apliecina šādu saskaņā ar ES direktīvu atbilstības un standarti šādu rakstu**
NL	**verklaart hierbij dat het volgende artikel voldoet aan de daarop betrekking hebbende EG-richtlijnen en normen**
RUS	**заявляет о соответствии товара следующим директивам и нормам ЕС**
PT	**declara o seguinte conformidade com a Directiva da UE e as normas para o seguinte artigo**
ES	**declara la conformidad siguiente según la directiva la UE y las normas para el artículo**
DK	**erklærer hermed, at følgende produkt er ioverensstemmelse med nedenstående EUdirektiver og standarder:**
SE	**försäkrar härmed följande överensstämmelse enligt EU-direktiv och standarder för följande artikeln**
NO	**erklærer herved følgende samsvar under EU-direktiv og standarder for følgende artikkel**
BG	**декларира съответното съответствие съгласно Дирек-тива на ЕС и норми за артикул**

Druckluft - Exzenterschleifer

	2009/105/EC
	2006/95/EC
	2006/28/EC
	2005/32/EC
	2004/108/EC
	2004/22/EC
	1999/5/EC
	97/23/EC
	90/396/EC
	2011/65/EU

	89/686/EC_96/58/EC
X	2006/42/EC
	Annex IV Notified Body: Notified Body No.: Reg. No.:
	2000/14/EC_2005/88/EC
	Annex V
	Annex VI Noise: measured L_{WA} = xx dB(A); guaranteed L_{WA} = xx dB(A) Notified Body: Notified Body No.:
	2004/26/EC
	Emission. No:

Standard references: EN ISO 11148-8

Ichenhausen, den 12.02.2016

Unterschrift / Markus Bindhammer / Technical Director

Art.-No. 7906100719
Subject to change without notice

Documents registar: Georg Kohler
Günzburger Str. 69, D-89335 Ichenhausen

www.scheppach.com service@scheppach.com +(49)-08223-4002-99 +(49)-08223-4002-58

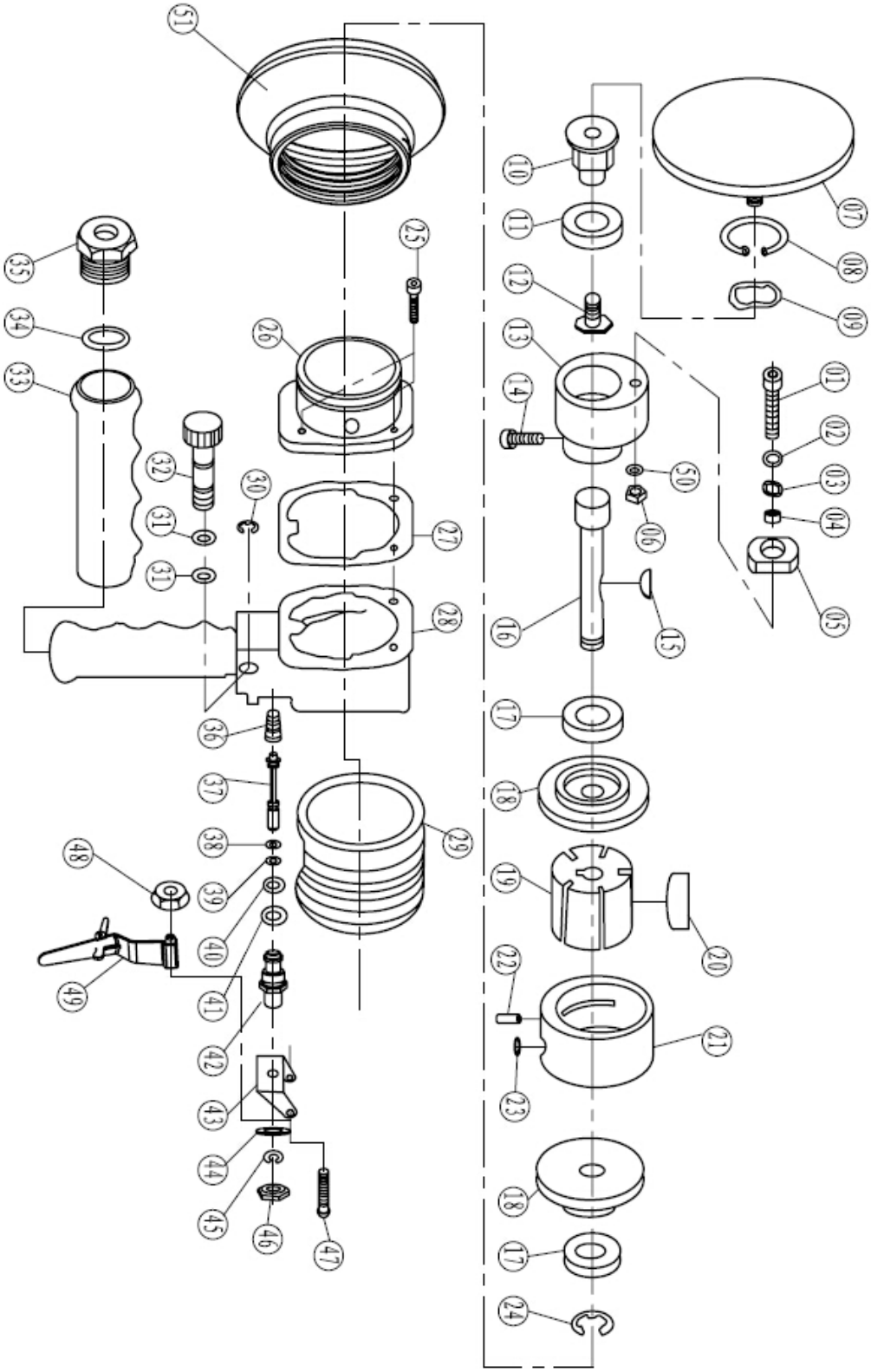
51
35
34
33
32
31
31
30
26
25
27
28
36
37
38
39
40
41
42
43
44
45
46
47
48
49
29
10
11
12
13
14
50
06
16
15
17
18
19
20
22
21
23
18
17
24
07
08
09
01
02
03
04
05

Garantie DE

Offensichtliche Mängel sind innerhalb von 8 Tagen nach Erhalt der Ware anzuzeigen, andernfalls verliert der Käufer sämtliche Ansprüche wegen solcher Mängel. Wir leisten Garantie für unsere Maschinen bei richtiger Behandlung auf die Dauer der gesetzlichen Gewährleistungsfrist ab Übergabe in der Weise, dass wir jedes Maschinenteil, dass innerhalb dieser Zeit nachweisbar in Folge Material- oder Fertigungsfehler unbrauchbar werden sollte, kostenlos ersetzen. Für Teile, die wir nicht selbst herstellen, leisten wir nur insoweit Gewähr, als uns Gewährleistungsansprüche gegen die Vorlieferanten zustehen. Die Kosten für das Einsetzen der neuen Teile trägt der Käufer. Wandlungs- und Minderungsansprüche und sonstige Schadensersatzansprüche sind ausgeschlossen.

Warranty GB

Apparent defects must be notified within 8 days from the receipt of the goods. Otherwise, the buyerís rights of claim due to such defects are invalidated. We guarantee for our machines in case of proper treatment for the time of the statutory warranty period from delivery in such a way that we replace any machine part free of charge which provably becomes unusable due to faulty material or defects of fabrication within such period of time. With respect to parts not manufactured by us we only warrant insofar as we are entitled to warranty claims against the upstream suppliers. The costs for the installation of the new parts shall be borne by the buyer. The cancellation of sale or the reduction of purchase price as well as any other claims for damages shall be excluded.

Garantie FR

Les défauts visibles doivent être signalés au plus tard 8 jours après la réception de la marchandise, sans quoi l'acheteur perd tout droit au dédommagement.
Nous garantissons nos machines, dans la mesure où elles sont utilisées de façon conforme, pendant la durée légale de garantie à compter de la réception, sachant que nous remplaçons gratuitement toute pièce de la machine devenue inutilisable du fait d'un défaut de matière ou d'usinage durant cette période. Toutes les pièces que nous ne fabriquons pas nous-mêmes ne sont garanties que si nous avons la possibilité d'un recours en garantie auprès des fournisseurs respectifs. Les frais de main d'œuvre occasionnés par le remplacement des pièces sont à la charge de l'acquéreur. Tous droits à rédhibition et toutes prétentions à une remise ainsi que tous autres droits à dommages et intérêts sont exclus

Garanzia IT

Vizi evidenti vanno segnalati entro 8 giorni dalla ricezione della merce, altrimenti decadono tutti i diritti dellíacquirente inerenti a vizi del genere. Appurato un impiego corretto da parte dellíacquirente, garantiamo per le nostre macchine per tutto il periodo legale di garanzia a decorrere dalla consegna in maniera tale che sostituiamo gratuitamente qualsiasi componente che entro tale periodo presenti dei vizi di materiale o di fabbricazione tali da renderlo inutilizzabile. Per componenti non fabbricati da noi garantiamo solo nella misura nella quale noi stessi possiamo rivendicare diritti a garanzia nei confronti dei nostri fornitori. Le spese per il montaggio dei componenti nuovi sono a carico dellíacquirente. Sono escluse pretese di risoluzione per vizi, di riduzione o ulteriori pretese di risarcimento danni.

Garantie NL

Zichtbare gebreken moeten binnen de 8 dagen na ontvangst van de goederen worden gemeld, zo niet verliest de verkoper elke aanspraak op grond van deze gebreken. Onze machines worden geleverd met een garantie voor de duur van de wettelijke garantietermijn. Deze termijn gaat in vanaf het moment dat de koper de machine ontvangt. De garantie houdt in dat wij elk onderdeel van de machine dat binnen de garantietermijn aantoonbaar onbruikbaar wordt als gevolg van materiaal- of productiefouten, kosteloos vervangen. De garantie vervalt echter bij verkeerd gebruik of verkeerde behandeling van de machine. Voor onderdelen die wij niet zelf produceren, geven wij enkel de garantie die wij zelf krijgen van de oorspronkelijke leverancier. De kosten voor de montage van nieuwe onderdelen vallen ten laste van de koper. Eisen tot het aanbrengen van veranderingen of het toestaan van een korting en overige schadeloosstellingsclaims zijn uitgesloten.

Garantía ES

Los defectos evidentes deberán ser notificados dentro de 8 días después de haber recibido la mercancía, de lo contrario el comprador pierde todos los derechos sobre tales defectos. Garantizamos nuestras máquinas en caso de manipulación correcta durante el plazo de garantía legal a partir de la entrega. Sustituiremos gratuitamente toda pieza de la máquina que dentro de este plazo se torne inútil a causa de fallas de material o de fabricación. Las piezas que no son fabricadas por nosotros mismos serán garantizadas hasta el punto que nos corresponda garantía del suministrador anterior. Los costes por la colocación de piezas nuevas recaen sobre el comprador. Están excluidos derechos por modificaciones, aminoraciones y otros derechos de indemnización por daños y perjuicios.

Garantia PT

Para este aparelho concedemos garantia de 24 meses. A garantia cobre exclusivamente defeitos de matérial ou de fabricação. Peças avariadas são substituidas gratuitamente. cabe ao cliente efetuar a substituição. Assumimos a garantia unicamente de peças genuinas.
Não há direito à garantia no caso de: peças de desgaste, danos de transporte, danos causados pelo manejo indevido ou pela desatenção as instruções de serviço, falhas da instalação elétrica por inobservançia das normas relativas á electricidade. Além disso, a garantia só poderá ser reinvidicada para aparelhos que não tenham sido consertados por lerceiros. O cartão de garantia só vale em conexão com a fatura.

Garanti NO

Åpenbare mangler skal meldes innen 8 dager etter at varen er mottatt, ellers taper kunden samtlige krav pga slik mangel. Vi gir garanti for at våre maskiner ved riktig behandling under den rettslige garantitidens varighet, fra overlevering, på den måten at vi erstatter kostnadsfritt hver maskindel, som innen denne tiden påviselig er ubrukbar som følge av material- eller produksjonsfeil. For deler som vi ikke produserer selv, yter vi garanti kun i den utstrekning som garantikrav mot underleverandør tilkommer oss. Kjøperen bærer kostnadene ved montering av nye deler. Endrings- og verditapskrav og øvrige skadeerstatningskrav er utelukkede.

Takuu FI

Ilmeisistä puutteista tulee ilmoittaa kahdeksan päivän kuluessa tavaran vastaanottamisesta. Muutoin ostaja ei voi vaatia korvausta ko. puutteista. Annamme takuun oikein käsitellyille koneillemme lakisääteiseksi takuuajaksi tavaran luovutuksesta alkaen siten, että vaihdamme korvauksetta minkä tahansa koneenosan, joka osoittautuu tämän ajan kuluessa käyttökelvottomaksi raaka-aine- tai valmistusvirheestä johtuen. Osille, joita emme valmista itse, annamme takuun vain mikäli osien toimittaja on antanut niistä takuun meille. Uusien osien asennuskustannukset maksaa ostaja. Purku- ja vähennysvaatimukset ja muut vahingonkorvausvaatimukset eivät tule kysymykseen.

Garanti SE

Med denna maskin följer en 24 månaders garanti. Garantin täcker endast material- och konstruktionsfel. Defekta delar ersätts utan omkostningar, men kunden står för installationen. Vår garanti täcker endast orginal-delar. Anspråk på garanti öreligger inte för: garantin täcker ej, transportskador, skador orsakade av felaktig behandling och då skötselföreskrifter inte beaktats. Vidare kan garantikrav endast ställas för maskiner som inte har reparerats av tredje part.

Záruka SK

Zrejmé vady musia byť predstavené v priebehu 8 dni po obdržaní tovaru, ináč zákazník stratí všetky nároky týkajúce sa takejto vady. Ponúkame záruku na naše aparáty, ktoré sú správne používané počas zákonného termínu záruky tak, že bezplatne vymeníme každú časť aparátu, ktorá sa v priebehu tohto času môže stať dokázateľne nefunkčnou dôsledkom materiálnej či výrobnej vady. Na časti ktoré sami nevyrábame, poskytujeme záruku iba v rozsahu, v ktorom nám prísluší nárok na záručné plnenie k subdodávateľovi. Za trovy týkajúce sa inštalácie novej súčiastky je zodpovedný zákazník. Nárok na výmenu tovara, na zľavu a iné nároky na nahradenie škody sú vylúčené.

Garancija SI

Očitne pomanjkljivosti je potrebno naznaniti 8 dni po prejemu blaga, v nasprotnem primeru izgubi kupec vse pravice do garancije zaradi takšnih pomanjkljivosti. Za naše naprave dajemo garancijo ob pravilni uporabi za čas zakonsko določenega roka garancije od predaje in sicer na takšen način, da vsak del naprave brezplačno nadomestimo, za katerega bi se v tem roku izkazalo, da je zaradi slabega materiala ali slabe izdelave neuporaben. Za dele, ki jih sami ne izdelujemo, jamčimo samo toliko, kolikor zahteva garancija drugih podjetij. Stroški za vstavljanje novih delov nosi kupec. Zahteve za spreminjanje in zmanjšanje ter ostale zahteve za nadomestilo škode so izključene.

Szavatosság HU

A nyilvánvaló hibákat ki kell jelenteni számított 8 napon belül az áruk, különben a vevő elveszti minden igényt az ilyen hibák. Kínálunk garanciát a gépeinket a megfelelő kezelés időtartamának hallgatólagos garancia a szállítás időpontját oly módon, hogy cserélje ki minden egyes része ezen idő alatt észlelhető a sorban anyag-vagy gyártási legyen hiábavaló, ingyen. Az alkatrészeket, hogy nem termel magunkat, hogy csak olyan garanciát, hiszen jogosultak jótállási igények beszállítókkal szemben. A költségek beillesztése az új részek a vevőnek. Átalakítása és csökkentése követelések és egyéb kártérítési igények ki vannak zárva.

www.scheppach.com service@scheppach.com ☎ +(49)-08223-4002-99 +(49)-08223-4002-58

Garancija HR

Vidljive štete se moraju prijaviti u roku od 8 dana od primitka robe U suprotnom slučaju kupac gubi pravo na reklamaciju. Mi jamčimo za naše strojeve u slučaju ispravnog postupanja tijekom perioda zakonskog jamstva tako što zamijenjujemo besplatno bilo koji dio stroja koji dokazano postane neupotrebljiv uslijed neispravnog materijala ili grešaka u proizvodnji u tom vremenskom periodu Za dijelove koje mi nismo proizveli jamčimo samo ukoliko imamo pravo na reklamaciju prema dobavljačima Troškove za ugradnju novih dijelova snosi kupac Molbe za smanjenjem cijene kao i sve druge reklamacije zbog šteta su isključene.

Záruka CZ

Viditelné vady jsou poukazatelné během 8 dní od obdržení zboží, jinak ztrácí zákazník všechny nároky týkající se takovýchto vad. Poskytujeme záruku na naše stroje, s kterými je správně zacházeno, na dobu zákonnné záruční lhůty začínající od doručení tak, že bezplatně vyměníme každou část stroje, která se během této doby může stát prokazatelně nepoužitelnou následkem materiálové či výrobní vady. Na díly, které sami neopravujeme, poskytujeme záruku pouze v rozsahu , v němž nám přísluší nárok na záruční plnění vůči subdodavateli . Náklady na instalaci nového dílu nese zákazník. Nárok na výměnu zboží, na slevu a jiné nároky na odškodnění jsou vyloučené.

Gwarancja PL

Wszelkie uszkodzenia muszą być zgłaszane w przeciągu 8 dni od daty otrzymania towaru, w przeciwnym wypadku, prawo do reklamacji wygasa. Gwarantujemy, że w czasie trwania gwarancji wymienimy wszelkie części maszyny, które okażą się niesprawne na skutek wad materiału z jakiego zostały wykonane lub błędów w produkcji bez dodatkowych opłat pod warunkiem, że maszyna będzie obsługiwana zgodnie z zaleceniami. W odniesieniu do części nie produkowanych przez nas, gwarancja obowiązuje tylko w przypadku naszych dostawców. Koszty instalacji nowych części są ponoszone przez klienta. Odszkodowania wynikłe z uszkodzeń maszyny oraz redukcje ceny zakupu maszyny w ramach reklamacji nie będą rozpatrywane.

Garanție RO

Defecte evidente trebuie să fie raportate în termen de 8 zile de la primirea de bunuri, altfel cumpărătorul pierde toate cererile pentru astfel de defecte. Oferim o garanție de pe mașinile noastre cu un tratament adecvat pe durata unei garanții implicite de la data de livrare în așa fel încât vom înlocui fiecare parte în acel moment detectabil într-un rând în material sau manoperă ar fi inutil, gratuit. Pentru părțile care nu ne produc, vom face doar o astfel de garanție, așa cum avem dreptul la pretenții de garanție împotriva furnizorilor. Costurile pentru introducerea de piese noi la cumpărător. Conversie și reducerea creanțe și alte cererile de despăgubire sunt excluse.

Garantii EE

Ilmselgetest vigadest tuleb teatada 8 päeva jooksul pärast kauba kättesaamist, vastasel juhul kaotab ostja kõik õigused garantiile nimetatud vigade tõttu. Õige käsitsemise korral anname oma masinatele garantii seadusega ettenähtud ajaks alates kauba üleandmisest nii, et vahetame tasuta välja kõik masina osad, mis nimetatud aja jooksul peaks muutuma kasutuskõlbmatuks materjali- või tootmisvea tõttu. Osade eest, mida me ise ei tooda, anname garantii vaid selles osas, mis tarnija on meile garanteerinud. Uute osade paigaldamise kulud kannab ostja. Muutmis- ja amortisatsiooninõuded ning muud kahjutasunõuded välistatakse.

Garantija LV

Acīmredzami defekti ir jāpaziņo 8 dienu laikā no preces saņemšanas. Pretējā gadījumā pircēja tiesības pieprasīt atlīdzību par šādiem defektiem ir spēkā neesošas. Mēs dodam garantiju savām iekārtām, ja pircējs pret tām atbilstoši izturas garantijas laikā. Mēs apņemamies bez maksas piegādāt jebkuru rezerves daļu, kas iespējams kļuvusi nelietojama bojātu materiālu vai ražošanas defektu dēļ šajā laika periodā. Attiecībā uz rezerves daļām, kuras nav mūsu ražotas, mēs garantējam tikai gadījumā, ja mums ir garantija no saviem piegādātājiem. Jauno detaļu uzstādīšanas izmaksas ir jāuzņemas pircējam. Pirkuma atcelšana vai pirkuma cenas samazināšana, kā arī jebkuras citas prasības par bojājumu atlīdzināšanu netiek izskatītas.

Garantija LT

Dėl akivaizdžiai matomų defektų turi būti informuota per 8 dienas nuo įrenginio gavimo momento. Kitu atveju pirkėjo teisė reikšti pretenziją dėl šių defektų yra negaliojanti. Savo įrenginiams mes garantuojame įstatymo nustatytą pilną aptarnavimą garantinio laikotarpio metu, jei yra laikomasi gamintojo-vartotojo susitarimo ir mes pažadame nemokamai pakeisti bet kurias mašinos dalis, sugedusias dėl blogos medžiagos ar gamyklinio broko. Mes neatsakome už dalis, pagamintas ne mūsų ir jūsų gautas iš kito tiekėjo. Naujų dalių montavimo kaštai yra pirkėjo atsakomybė. Pirkimo nutraukimas ar pirkimo kainos sumažinimas, kaip ir bet kurios kitos pretenzijos dėl nuostolių nebus patenkinamos.

Ábyrgð IS

Augljósar skemmdir verður að tilkynna innan 8 daga frá viðtöku vörunnar. Annars er réttur kaupanda um bætur vegna slíka skemmda ógildur. Við ábyrgjumst, í tilfelli réttrar meðhöndlunar yfir lögbundið ábyrgðartímabil frá afhendingu, að við skiptum um hvern vélarhlut án kostnaðar sem ónothæfur er vegna gallaðs efnis eða skemmda í framleiðslu innan ákveðins tímabils. Af því er tekur til hluti sem ekki eru framleiddir af okkur, ábyrgjumst við af því leiti aðeins að við eigum rétt á ábyrgðarkröfum gagnvart birgðasölum. Kostnaður vegna uppsetningar á nýjum hlutum skal falla í skaut kaupanda. Ógilding sölu eða afsláttur á kaupverði sem og aðrar kröfur vegna skemmda eru undanskildar.

Garanti TR

Apaçık kusurları malların alınmasından 8 gün içinde bildirilmesi gerekir, aksi takdirde alıcı bu kusurları için tüm talepler kaybeder. Biz ücretsiz, yararsız olmalıdır malzeme veya işçilik üst üste saptanabilir bu süre içinde her bir parça takmadan böyle bir şekilde teslim tarihinden itibaren zımni garanti süresine uygun tedavi ile makinelerde bir garanti veriyoruz. Biz tedarikçiler karşı garanti talepleri hakkı olarak kendimizi üretmek değil bu parça için, biz, sadece teminat olun. Alıcıya yeni parçaların yerleştirilmesi için maliyetleri. Dönüşüm ve azaltma iddiaları ve diğer tazminat talepleri dahil değildir.

гаранция BG

Очевидни недостатъци трябва да бъдат докладвани в рамките на 8 дни от получаването на стоки, в противен случай купувачът губи всякакви претенции за такива дефекти. Предлагаме гаранция на нашите машини с правилното лечение на срока на действие на косвена гаранция от датата на доставка по такъв начин, че ние замени всяка част в рамките на това време открива в един ред в материала или изработката трябва да бъде безполезно, безплатно. За части, които ние не се произвеждат, ние правим само като гаранция, като имаме право на гаранционни искове срещу доставчици. Разходите за вмъкване на нови части на купувача. Преобразуване и намаляване вземания и други исковете за обезщетения, са изключени.

Гарантия RU

Об очевидных дефектах необходимо уведомить в течение 8 дней после получения товара. В ином случае все претензии покупателя по таким дефектам не принимаются. Мы предоставляем гарантию на наши машины при условии правильного обращения с ними. Гарантия действует с момента передачи машины в течение установленного законом гарантийного срока. В течение этого времени мы гарантируем бесплатную замену любой части машины, если они стали непригодны к использованию в результате доказуемых ошибок в применяемых материалах или при изготовлении. На части машины, которые мы не изготавливаем сами, мы предоставляем гарантии в той мере, насколько нас касаются рекламационные претензии к изготовителям. Расходы по замене деталей несет покупатель. Претензии на расторжение договора купли-продажи, штрафы и прочие требования о возмещении ущерба исключаются.

Garantie BE-VLG

Zichtbare gebreken moeten binnen 8 dagen na ontvangst van de goederen worden gemeld, anders verliest de koper elk recht op aanspraak voor dergelijke gebreken. Bij een juiste behandeling van onze machines en gedurende de wettelijke garantietermijn vanaf de aflevering bieden wij garantie door elk machineonderdeel, dat tijdens deze periode door materiaal- of productiefouten onbruikbaar zou worden, gratis te vervangen. Voor onderdelen die wij niet zelf produceren, bieden wij enkel garantie in de mate die de toeleveranciers ons bieden. De kosten voor de plaatsing van de nieuwe onderdelen draagt de koper. Aanspraken voor wijzigingen, waardevermindering en overige schadeloosstelling zijn uitgesloten.