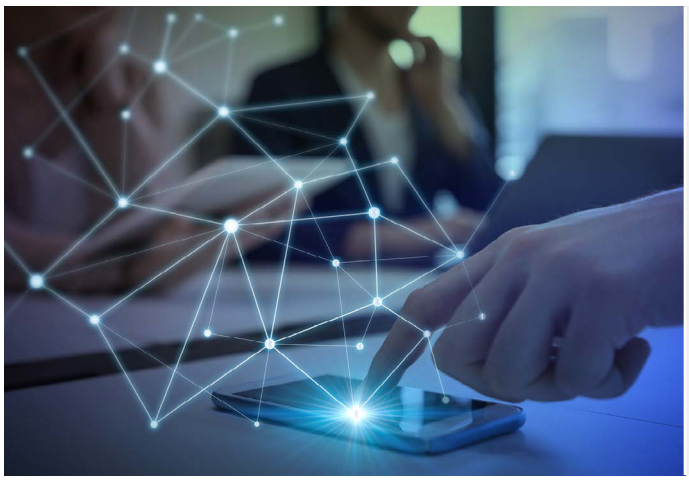



Smart Sensor (Passiv-Infrarot)

- Kompakter Bluetooth®-Bewegungsmelder zur Verwendung in OPPLE Smart Lighting System
- Großer Erfassungsbereich von Ø 10m
- Empfohlene Einbauhöhe 2-3,5m
- Geeignet für die OPPLE Smart Tageslichtregelung
- Sehr einfach einzurichten mit der OPPLE Smart Lighting App oder der Smart Connect Box mit Smart Web Interface
- Inklusive Temperatur- und Feuchtigkeitssensoren
- Vollständige drahtlose Kommunikation über das zukunftssichere, standardisierte Bluetooth® Low Energy (BLE) SIG Mesh-Protokoll

Spezifikationen

Artikel-nummer	Artikelbeschreibung	Sensorbereich
821006002000	LEDSmart-BLE2-Rc-PIR-Sensor	10m

Aufbaugehäuse



560098000600
LEDSmart-Sensor Surface-Module-WH

Technische Spezifikationen	
IP-Klasse	IP20
IK-Klasse	IK02
Farbe	Weiß RAL9003
Kommunikation	Opple Bluetooth® Low Energy SIG Mesh (BLE2)
Schutzklasse	II
Erfassungsbereich (bei einer Montagehöhe von 2-3.5m hohe)	Max Ø 10m Max Ø 5m im Sitzen
Erfassungswinkel	360°
Erfassungstechnik	Passive Infrared (PIR)
Nachlaufzeit	5s-60min
Tageslichtsteuerung	Ja
Temperatursensor	Ja
Luftfeuchtigkeitssensor	Ja

Stromversorgung	
Stromverbrauch	1.2W
Spannung	220-240 V AC
Frequenz	50/60 Hz

Material	
Gehäusematerial	PC

Umgebungsbedingungen	
Betriebstemperatur	-25~+30°C

GARANTIE 5 JAHRE

CE

Produktmaße (mm)

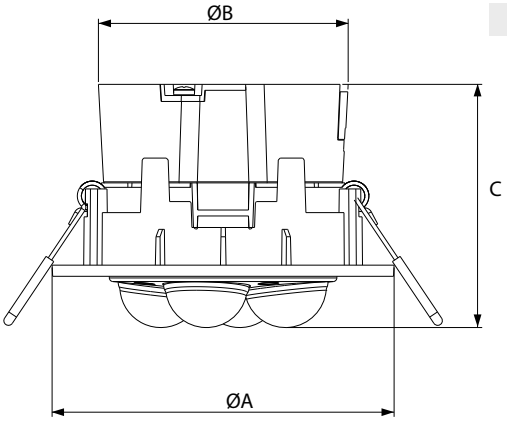

A	B	C
92	67	65

821006002000 - LEDSmart-BLE2-Rc-PIR-Sensor

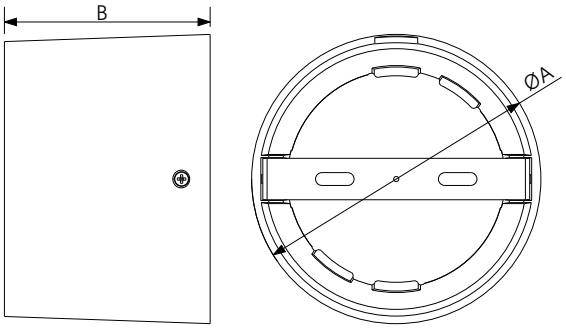

A	B
101	72

560098000600 - LEDSmart-Sensor Surface-Module-WH

Ausschnittmaße (mm)

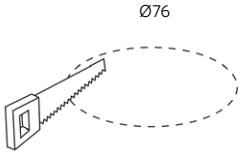

821006002000 - LEDSmart-BLE2-Rc-PIR-Sensor

Erfassungsbereich

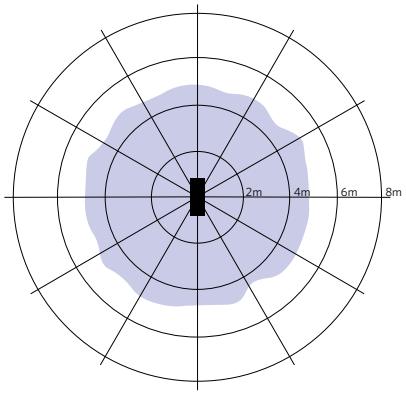

Installation - Niedrige Deckenhöhe
Empfohlene Montagehöhe ca.2-3m