OPPLE LIGHTING.

Pendelleuchte Riga

- Elegantes direkt/indirekt abgependeltes LED-Panel
- Klares, minimalistisches Design
- Geeignet für Büroarbeitsplätze (UGR < 19)
- Flexibel durch 3000/3500/4000K CCT Schalter und Netzschalter
- DALI2 und Smart Lighting (BLE2) Versionen erhältlich
- DALI2 kompatibel mit 230V Touch Dim Funktion

DALI · FLICKER-FREE · UGR≤19 · 2700K • 3000K • 4000K MULTI CCT · 3000K • 3500K • 4000K MULTI CCT · CRI80 · MULTI POWER

Spezifikationen

Artikelnummer	Artikelbeschreibung	Leistung (W)	Lumen	Lichtausbeute (lm/W)	CCT (K)	Nettogewicht (kg/st)
DALI2						
542004095200	LEDRiga-P Re295-34/40W-DALI-830/840	34 - 40	4420 - 5200	130	3K/3.5K/4K	3.6
Smart						
542004095300	LEDRiga-P Re295-34/40W-BLE2-830/840	34 - 40	4420 - 5200	130	3K/3.5K/4K	3.5

Set inklusive Aufhängeseile mit 1,75m.

Auf Anfrage erhältlich mit Wieland GST18 oder Wago WINSTA Steckverbindung, oder Schukostecker.

Technische Spezifikationen	
Lebensdauer (L70)	70,000 h
Lebensdauer (L80)	50,000 h
Ein-/Aus-Zyklen	100,000
Farbbeständigkeit (SDCM)	4
Steuerbar	DALI2 / BLE2
Abstrahlwinkel	115° indirekt (30%) / 90° direkt (70%)
Gehäusefarbe	Weiß RAL9003
RAL-Nummer	○ 9003
Farbewiedergabeindex (CRI)	> 80
UGR	≤ 19
Schutzart (IP)	IP20
Schlagfestigkeit (IK)	IK02
Schutzklasse	II
Risikogruppe (EN 62471)	RG0
Mit Betriebsgerät	Ja
Glühdrahtprüfung	650°C
Treiber Ausfallrate (bei 5.000 Stunden)	< 1%
Leistungsfaktor	> 0.9

Stromversorgung	
Frequenz	50 - 60 Hz
Nennspannung	220 - 240 V
DC input voltage	Siehe Kataloganhang / Anschlußwerte und Gleichstromlichkeit (DC-fähig)

Mechanische Eigenschaften	
Werkstoff des Gehäuses	Aluminium
Optisches Material	PMMA
Cover Material	PMMA

Umgebungsbedingungen	
Betriebstemperatur	-10 ~ 35°C
Anwendungstemperatur	25°C
Lagertemperatur	-25 ~ 50°C

GARANTIE 5 JAHRE

EN 25

CE

Produktmaße (mm)

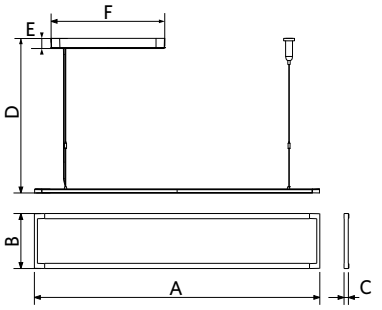

	A	B	C	D	E	F
Sq295	1200	300	16,5	1500	39	385
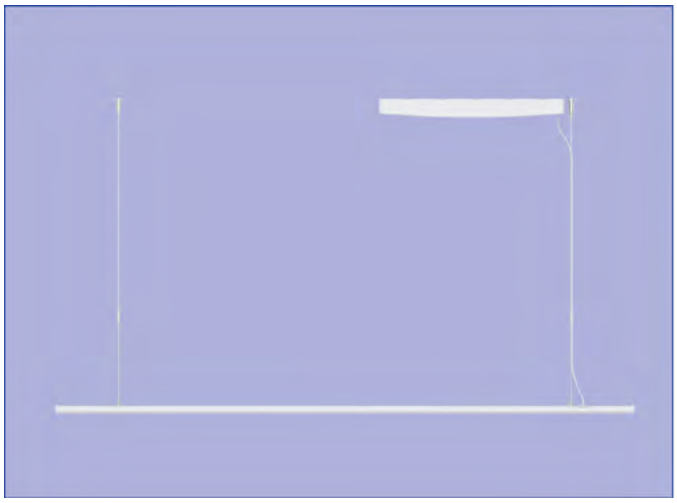
Produkt-Highlights