OPPLE LIGHTING.

Spot Projector

- Stilvoller Outdoor-Spot mit einem eleganten
- Geeignet für die Beleuchtung von Wänden und Schildern oder zur Akzentuierung in Parks und Gärten
- Schutzklasse IP66 (wasserdicht) und Stoßfestigkeitsgrad IK07
- Einstellbarer Neigungswinkel von 180°
- Aluminiumdruckgussgehäuse
- 1,5 m Kabel für einfache Installation
- Erdspieß optional erhältlich

FLICKER-FREE | 1.5 M | CRI80 | IK07 | IP66

Spezifikationen

Artikelnummer	Artikelbeschreibung	Ersatz für (W)	Leistung (W)	Lumen	Lichtausbeute (lm/W)	CCT (K)	Nettogewicht (kg/st)
Ein-Aus							
709000027000	LEDSpotProjector-E Rd82-8W-830-36D	Halogen 50W	8	600	75	3000	0.72
709000027400	LEDSpotProjector-E Rd127-15W-830-36D	Halogen 75W	15	1200	80	3000	0.95

Zubehörteile

543098021900
LEDFixture-IP68-Connector-Kit-3

709098000200
LEDProjector-Spike

705000141900
LEDStreet-SE-Extension-Cable-6m

Technische Spezifikationen	
Lebensdauer (L70)	50,000 h
Lebensdauer (L80)	30,000 h
Ein-/Aus-Zyklen	100,000
Farbbeständigkeit (SDCM)	4
Steuerbar	Ein-Aus
Abstrahlwinkel	36°
Gehäusefarbe	Mattschwarz
RAL-Nummer	9004
Farbewiedergabeindex (CRI)	> 80
Schutzart (IP)	IP66
Schlagfestigkeit (IK)	IK07
Schutzklasse	I
Risikogruppe (EN 62471)	RG1
Mit Betriebsgerät	Ja
Glühdrahtprüfung	850°C
Treiber Ausfallrate (bei 5.000 Stunden)	< 1.0%
Überspannungsschutz (kV)	3kV

Stromversorgung	
Frequenz	50 - 60 Hz
Nennspannung	220 - 240 V
DC input voltage	Siehe Kataloganhang / Anschlußwerte und Gleichstromlichkeit (DC-fähig)

Mechanische Eigenschaften	
Werkstoff des Gehäuses	Aluminium
Optisches Material	Polycarbonat

Umgebungsbedingungen	
Betriebstemperatur	-30 ~ 50°C
Anwendungstemperatur	25°C
Lagertemperatur	-30 ~ 60°C

GARANTIE 5 JAHRE

CE

Produktmaße (mm)

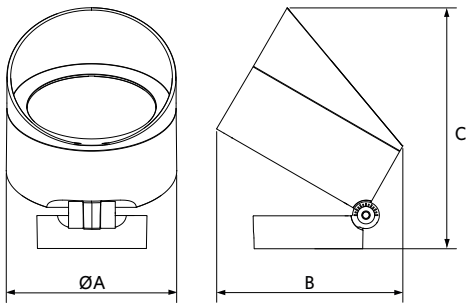

Type	A	B	C
Rd127	127	140	180

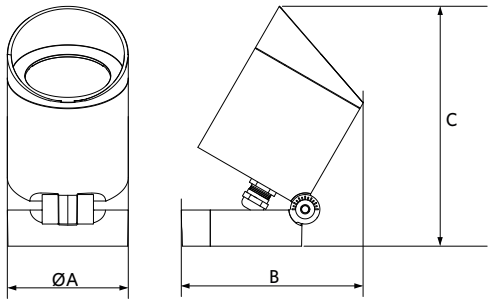

Type	A	B	C
Rd82	83	124	163

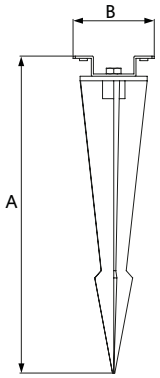

A	B
283	73