OPPLE LIGHTING.

Waterproof Basic G2

- Kostengünstige, Feuchtraumwannenleuchte “Lebenslang wasserdicht”
- Hohe Lichtausbeute von 130 lm/W
- Standardmäßig mit Kabeldurchführung für eine schnellere Installation ausgestattet
- Verfügbar in zwei Farbtemperaturen (4000K / 6500K)
- Einfache, werkzeuglose Installation für den elektrischen Anschluss
- Lieferung mit Decken- und Aufhängeclipsen aus Edelstahl

FLICKER-FREE IK08 IP65

Spezifikationen

Artikelnummer	Artikelbeschreibung	Ersatz für (W)	Leistung (W)	Lumen	Lichtausbeute (lm/W)	CCT (K)	Nettogewicht (kg/st)
Ein-Aus							
711000004600	LEDWaterproof-B2 L1200-36W-840	TL 2x36W	36	4680	130	4000	0.66
711000004500	LEDWaterproof-B2 L1200-36W-865	TL 2x36W	36	4680	130	6500	0.66
711000005000	LEDWaterproof-B2 L1500-50W-840	TL 2x58W	50	6500	130	4000	0.82
711000004900	LEDWaterproof-B2 L1500-50W-865	TL 2x58W	50	6500	130	6500	0.82

Technische Spezifikationen	
Lebensdauer (L70)	50,000 h
Lebensdauer (L80)	30,000 h
Ein-/Aus-Zyklen	100,000
Farbbeständigkeit (SDCM)	5
Steuerbar	Ein-Aus
Abstrahlwinkel	110°
Gehäusefarbe	Grau RAL 7035
RAL-Nummer	7035
Farbewiedergabeindex (CRI)	> 80
Schutzart (IP)	IP65
Schlagfestigkeit (IK)	IK08
Schutzklasse	II
Risikogruppe (EN 62471)	RG0
Mit Betriebsgerät	Ja
Glühdrahtprüfung	650°C
Treiber Ausfallrate (bei 5.000 Stunden)	< 0.5%
Leistungsfaktor	> 0.9
Eingangsdraht Ø (mm)	1mm² - 2.5mm²
Interne Verkabelung (mm²)	3x1.5 mm²
Eingangskabel Ø (mm)	5 - 9 mm

Stromversorgung	
Frequenz	50 - 60 Hz
Nennspannung	220 - 240 V
DC input voltage	Siehe Kataloganhang / Anschlußwerte und Gleichstromlichkeit (DC-fähig)

Mechanische Eigenschaften	
Werkstoff des Gehäuses	Polycarbonat
Werkstoff des Gehäuses	Polycarbonat
Optisches Material	Polycarbonat
Befestigungsclips	Rostfreier Stahl

Umgebungsbedingungen	
Betriebstemperatur	-20 ~ 45°C
Anwendungstemperatur	25°C
Lagertemperatur	-30 ~ 50°C

GARANTIE 5 JAHRE

CE

D

Produktmaße (mm)

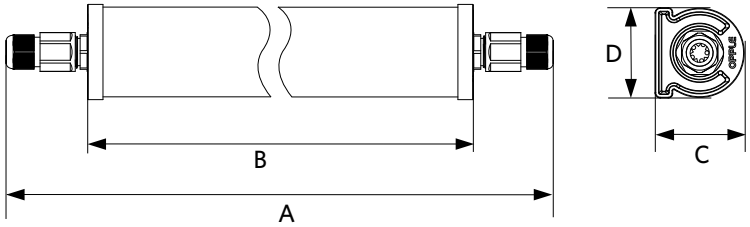

Type	A	B	C	D
L1200	1211	1200	66	67
L1500	1511	1500	66	67
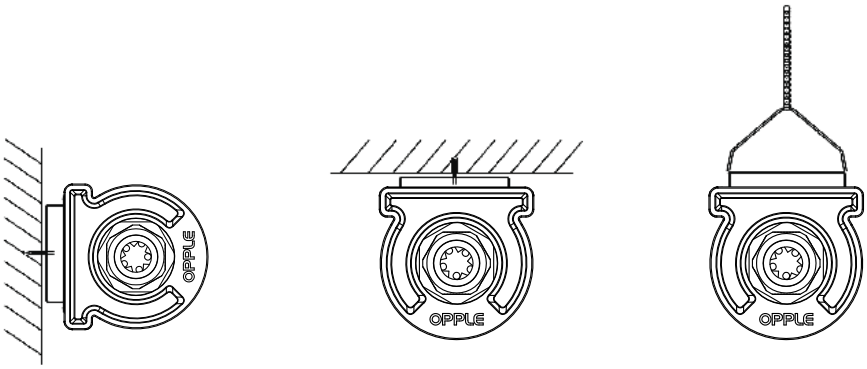
Installations-Varianten