OPPLE LIGHTING.

Módulo Clio G2

- Apto para plafones finos
- Instalación fácil y flexible
- Sin sombras, difusión homogénea de la luz
- Alto rendimiento de hasta 117 lm/W (16W), 83 lm/W (36W)
- Controlador integrado en la placa de circuito
- Incluye imanes y caja de conexión
- Accesorio: Sensor crepuscular y de movimiento

DIM

Especificaciones

Código artículo	Descripción de artículo	Equivalente a (W)	Potencia (W)	Lumen	Eficacia (lm/W)	CCT (K)	Peso Neto (kg/pc)
On-Off							
140066573	LED E C module 12W 2700K Clio CT	GLS 75W	12	1300	109	2700	0.104
140066574	LED E C module 12W 4000K Clio CT	GLS 75W	12	1400	117	4000	0.104
140066575	LED E C module 16W 2700K Clio CT II	GLS 100W	16	1650	104	2700	0.172
140066576	LED E C module 16W 4000K Clio CT II	GLS 100W	16	1800	113	4000	0.172
Luz regulable (Triac)							
140066204	LED E C module 22W DIM 2700K Clio CT	CFL TC-DD/PL-Q 28W	22	2300	105	2700	0.241
140066205	LED E C module 22W DIM 4000K Clio CT	CFL TC-DD/PL-Q 28W	22	2400	110	4000	0.241
140066206	LED E C module 36W DIM 2700K Clio CT	CFL TC-DD/PL-Q 38W	36	3800	106	2700	0.485
140066207	LED E C module 36W DIM 4000K Clio CT	CFL TC-DD/PL-Q 38W	36	3900	109	4000	0.485

Accesorios

140060553
LED Module sensor CT

Sensor solo para 12W y 16W.
Zona de detección: 12m.

Especificaciones técnicas	
Vida útil (L70)	30,000 h
Vida útil (L80)	20,000 h
Ciclos de encendido/apagado	100,000
Regulabilidad	On-Off / Triac
Ángulo del haz de luz	150°
IRC	> 80
Grado de protección (IP)	IP20

Suministro eléctrico	
Frecuencia	50 - 60 Hz
Voltaje AC	220 - 240 V
Voltaje de entrada CC	No
Longitud de cable 230 V	0.3 m

Condiciones ambientales	
Temperatura operativa	-20 ~ 40°C
Temperatura de aplicación	25°C
Entorno de almacenamiento	-25 ~ 50°C

GARANTÍA 3 AÑOS

Esquema de dimensiones (mm)

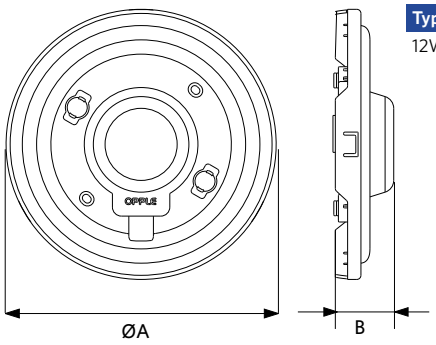

Type	A	B
12W	132	29

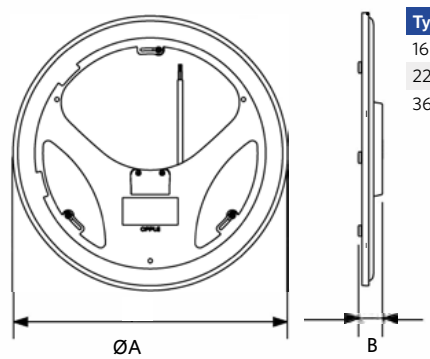

Type	A	B
16W	191	28
22W	228	29
36W	320	28