OPPLE LIGHTING.

Proyector Spot

- Elegante punto exterior con un galardonado diseño elegante
- Apto para iluminar paredes y señalizaciones o para resaltar objetos en parques y jardines
- Nivel de resistencia al agua IP66 y a los impactos IK07
- Ángulo de basculación regulable de 180°
- Carcasa de aluminio fundido a presión
- Cable de 1,5 metros para facilitar la conexión
- Pincho para clavar en tierra opcional

FLICKER-FREE | 1.5 M | CRI80 | IK07 | IP66

Especificaciones

Código artículo	Descripción de artículo	Equivalente a (W)	Potencia (W)	Lumen	Eficacia (lm/W)	CCT (K)	Peso Neto (kg/pc)
On-Off							
709000027000	LEDSpotProjector-E Rd82-8W-830-36D	Halogen 50W	8	600	75	3000	0.72
709000027400	LEDSpotProjector-E Rd127-15W-830-36D	Halogen 75W	15	1200	80	3000	0.95

Accesorios

543098021900
LEDFixture-IP68-Connec-tor-Kit-3

709098000200
LEDProjector-Spike

70500014190
LEDStreet-SE-Extension-Cable-6m

Especificaciones técnicas	
Vida útil (L70)	50,000 h
Vida útil (L80)	30,000 h
Ciclos de encendido/apagado	100,000
Consistencia del color (SDCM)	4
Regulabilidad	On-Off
Ángulo del haz de luz	36°
Color de la carcasa	Negro mate
Número RAL	9004
IRC	> 80
Grado de protección (IP)	IP66
Grado de resistencia (IK)	IK07
Clase de protección	I
Grupo de riesgo (EN 62471)	RG1
Controlador incluido	Sí
Prueba de filamento	850°C
Tasa de fallo del controlador (con 5.000 horas)	< 1.0%
Protección contra sobretensiones (kV)	3kV

Suministro eléctrico	
Frecuencia	50 - 60 Hz
Voltaje AC	220 - 240 V
Voltaje de entrada CC	Ver anexo del catálogo Especificaciones de conexión

Propiedades mecánicas	
Material de la carcasa	Aluminio
Material óptico	Policarbonato

Condiciones ambientales	
Temperatura operativa	-30 ~ 50°C
Temperatura de aplicación	25°C
Entorno de almacenamiento	-30 ~ 60°C

GARANTÍA 5 AÑOS

CE

Esquema de dimensiones (mm)

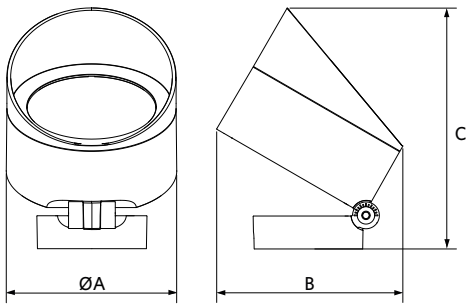

Type	A	B	C
Rd127	127	140	180

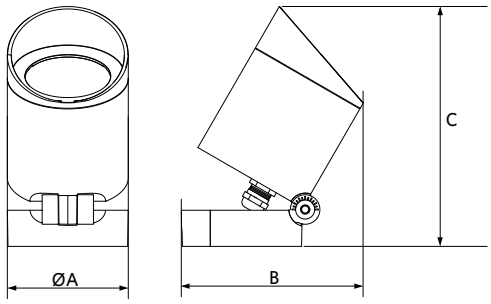

Type	A	B	C
Rd82	83	124	163

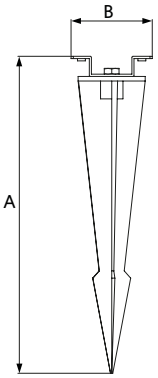

A	B
283	73