OPPLE LIGHTING.

Module Clio G2

- Convient parfaitement dans les luminaires apparents extra fins
- Installation facile et flexible
- Ne provoque pas d'ombre, diffusion de la lumière homogène
- Rendement : jusqu'à 3000 lm et 117 lm/W
- Driver inclus
- Système magnétique et boite de connection inclus
- Accessoire: Détecteur de Lumière et de mouvement

DIM

Spécifications

Code d'article	Désignation d'article	Equivalent (W)	Puissance (W)	Lumens	Rendement (lm/W)	CCT (K)	Poids Net (kg /pc)
Marche-Arrêt							
140066573	LED E C module 12W 2700K Clio CT	GLS 75W	12	1300	109	2700	0.104
140066574	LED E C module 12W 4000K Clio CT	GLS 75W	12	1400	117	4000	0.104
140066575	LED E C module 16W 2700K Clio CT II	GLS 100W	16	1650	104	2700	0.172
140066576	LED E C module 16W 4000K Clio CT II	GLS 100W	16	1800	113	4000	0.172
Dimmable (Triac)							
140066204	LED E C module 22W DIM 2700K Clio CT	CFL TC-DD/PL-Q 28W	22	2300	105	2700	0.241
140066205	LED E C module 22W DIM 4000K Clio CT	CFL TC-DD/PL-Q 28W	22	2400	110	4000	0.241
140066206	LED E C module 36W DIM 2700K Clio CT	CFL TC-DD/PL-Q 38W	36	3800	106	2700	0.485
140066207	LED E C module 36W DIM 4000K Clio CT	CFL TC-DD/PL-Q 38W	36	3900	109	4000	0.485

Accessoires

140060553
LED Module sensor CT

Accessoire de détection seulement pour 12W et 16W.
Zone de détection: 12m.

Spécifications techniques	
Durée de vie (L70)	30,000 h
Durée de vie (L80)	20,000 h
Cycles marche/arrêt	100,000
Gradabilité	On-Off / Triac
Angle de faisceau	150°
IRC	> 80
Indice de protection (IP)	IP20

Fourniture électrique	
Fréquence	50 - 60 Hz
Tension AC	220 - 240 V
DC input voltage	Non
Longueur de câble 230V	0.3 m

Conditions ambiantes	
Température de fonctionnement	-20 ~ 40°C
Température d'application	25°C
Environnement de stockage	-25 ~ 50°C

Schéma de dimensions (mm)

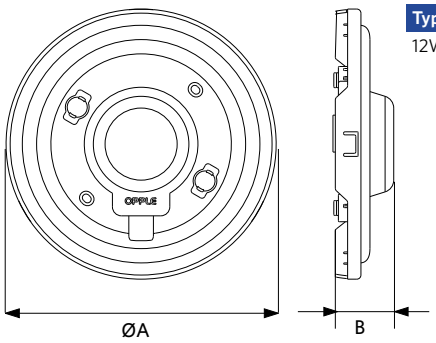

Type	A	B
12W	132	29

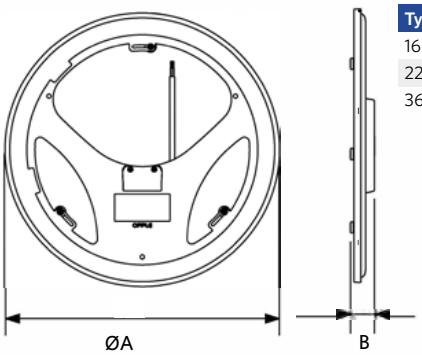

Type	A	B
16W	191	28
22W	228	29
36W	320	28