OPPLE LIGHTING.

Luminaire sur pied Falcon

- Luminaire moderne à poser au sol avec distribution directe/indirecte de la lumière
- Lumière extrêmement confortable (UGR < 16)
- Bouton de commande tactile élégant sur le mât
- Détecteur de mouvement et de lumière du jour intégré
- Efficacité élevée de 125 lm/w
- Contrôle via Smart App, possibilité de connexion à des capteurs intelligents

Spécifications

Code d'article	Désignation d'article	Equivalent (W)	Puissance (W)	Lumens	Rendement (lm/W)	CCT (K)	Poids Net (kg /pc)
Smart							
523003011100	LEDFalcon-P 100W-BLE2-840	3x PL-L 55W	100	12500	125	4000	19

Spécifications techniques	
Durée de vie (L70)	100,000 h
Durée de vie (L80)	70,000 h
Cycles marche/arrêt	100,000
Cohérence de couleur (SDCM)	4
Gradabilité	BLE2 / Touch Dim
Type de détecteur	Détection mouvement + lumière du jour (MD)
Technique du détecteur	Micro-ondes (MW)
Angle de faisceau	110° vers le haut (70%) / 120° vers le bas (30%)
Couleur de finition	Blanc RAL9003
Numéro RAL	O 9003
IRC	> 80
UGR	≤ 16
Classe de protection	I
Groupe de risque (EN 62471)	RG0
Driver inclus	Oui
Essai au fil incandescent	650°C
Taux de défaillance du driver (après 5 000 heures)	< 1%
Facteur de puissance	> 0.9

Fourniture électrique	
Fréquence	50 - 60 Hz
Tension AC	220 - 240 V
DC input voltage	Non
Longueur de câble 230V	3 m

Propriétés mécaniques	
Matériau optique	Polyméthacrylate de méthyle (PMMA)
Matériau cover	Polycarbonate

Conditions ambiantes	
Température de fonctionnement	-10 ~ 45°C
Température d'application	25°C
Environnement de stockage	-25 ~ 50°C

GARANTIE 5 ANS

Schéma de dimensions (mm)

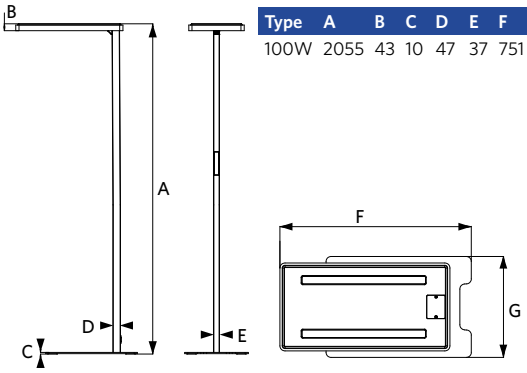

Type	A	B	C	D	E	F	G
100W	2055	43	10	47	37	751	396

Capteurs de mouvement

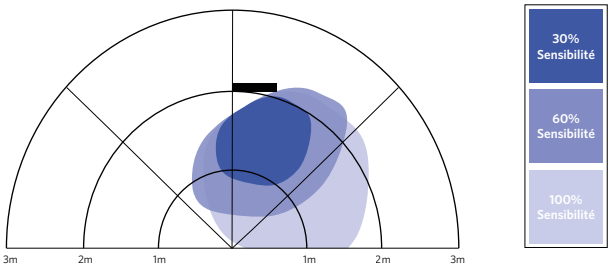

Luminaire sur pied
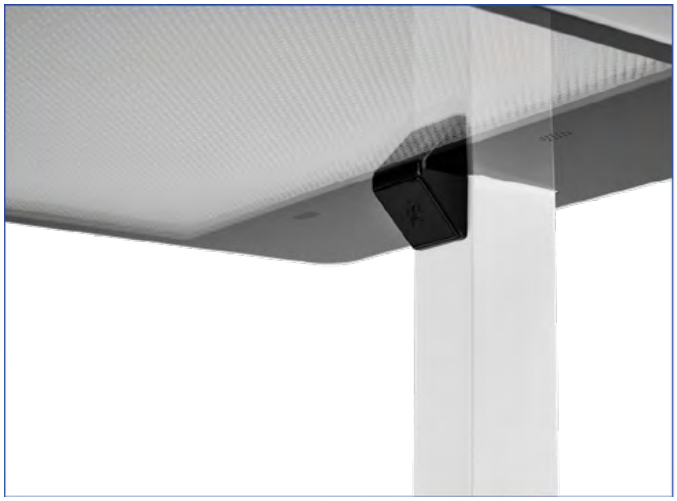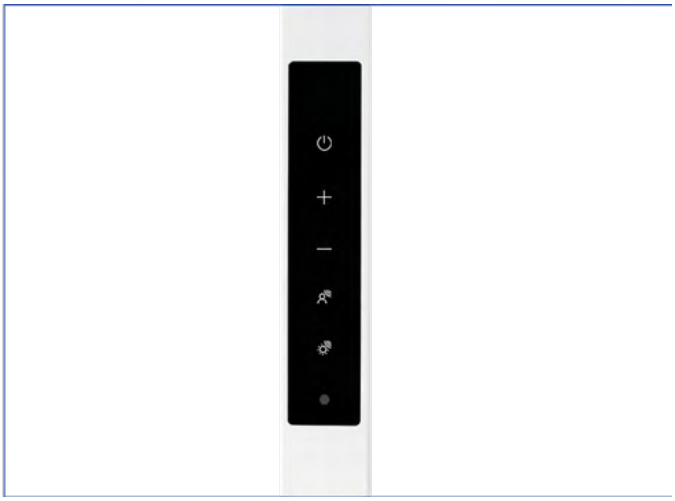
Les points forts du produit