OPPLE LIGHTING.

Spot Projector

- Spot d'extérieur élégant au design épuré primé
- Convient à l'éclairage des murs et à la signalisation ou à l'éclairage dans les parcs et jardins
- Étanchéité IP66 et protection contre les chocs IK07
- Angle d'inclinaison réglable de 180°
- Boîtier en fonte d'aluminium
- Câble de 1,5 mètre pour un raccordement facile
- Piquet de sol disponible en accessoire

FLICKER-FREE | 1.5 M | CRI80 | IK07 | IP66

Spécifications

Code d'article	Désignation d'article	Equivalent (W)	Puissance (W)	Lumens	Rendement (lm/W)	CCT (K)	Poids Net (kg /pc)
Marche-Arrêt							
709000027000	LEDSpotProjector-E Rd82-8W-830-36D	Halogen 50W	8	600	75	3000	0.72
709000027400	LEDSpotProjector-E Rd127-15W-830-36D	Halogen 75W	15	1200	80	3000	0.95

Accessoires

543098021900
LEDFixture-IP68-Connec-tor-Kit-3

709098000200
LEDProjector-Spike

705000141900
LEDStreet-SE-Extension-Cable-6m

Spécifications techniques	
Durée de vie (L70)	50,000 h
Durée de vie (L80)	30,000 h
Cycles marche/arrêt	100,000
Cohérence de couleur (SDCM)	4
Gradabilité	On-Off
Angle de faisceau	36°
Couleur de finition	Noir mat
Numéro RAL	9004
IRC	> 80
Indice de protection (IP)	IP66
Résistance aux chocs (IK)	IK07
Classe de protection	I
Groupe de risque (EN 62471)	RG1
Driver inclus	Oui
Essai au fil incandescent	850°C
Taux de défaillance du driver (après 5 000 heures)	< 1.0%
Surtension (kV)	3kV

Fourniture électrique	
Fréquence	50 - 60 Hz
Tension AC	220 - 240 V
DC input voltage	Voir annexe du catalogue Connection Caractéristiques

Propriétés mécaniques	
Structure	Aluminium
Matériau optique	Polycarbonate

Conditions ambiantes	
Température de fonctionnement	-30 ~ 50°C
Température d'application	25°C
Environnement de stockage	-30 ~ 60°C

GARANTIE 5 ANS

CE

Schéma de dimensions (mm)

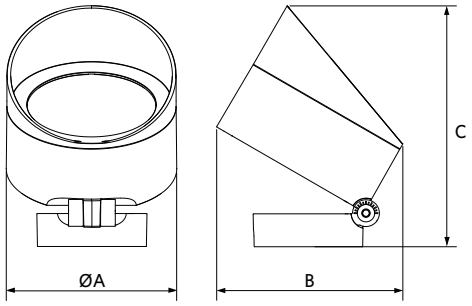

Type	A	B	C
Rd127	127	140	180

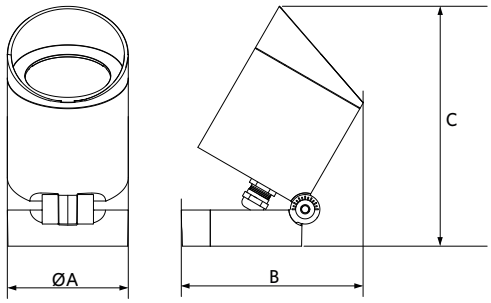

Type	A	B	C
Rd82	83	124	163

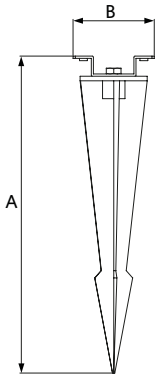

A	B
283	73