OPPLE LIGHTING.

Waterproof Basic G2

- Luminaire étanche “scellé à vie” d’un bon rapport coût efficacité
- Rendement amélioré de 130 lm/W
- Équipé en standard d’un passe-fil pour une installation plus rapide
- Disponible dans 2 couleurs de température : 4000K & 6000K
- Installation facile, sans outil, pour le raccordement électrique
- Livré avec des attaches de plafond et de suspension en acier inoxydable

FLICKER-FREE IK08 IP65

Spécifications

Code d’article	Désignation d’article	Equivalent (W)	Puissance (W)	Lumens	Rendement (lm/W)	CCT (K)	Poids Net (kg /pc)
Marche-Arrêt							
711000004600	LEDWaterproof-B2 L1200-36W-840	TL 2x36W	36	4680	130	4000	0.66
711000004500	LEDWaterproof-B2 L1200-36W-865	TL 2x36W	36	4680	130	6500	0.66
711000005000	LEDWaterproof-B2 L1500-50W-840	TL 2x58W	50	6500	130	4000	0.82
711000004900	LEDWaterproof-B2 L1500-50W-865	TL 2x58W	50	6500	130	6500	0.82

Spécifications techniques	
Durée de vie (L70)	50,000 h
Durée de vie (L80)	30,000 h
Cycles marche/arrêt	100,000
Cohérence de couleur (SDCM)	5
Gradabilité	On-Off
Angle de faisceau	110°
Couleur de finition	Gris RAL 7035
Numéro RAL	7035
IRC	> 80
Indice de protection (IP)	IP65
Résistance aux chocs (IK)	IK08
Classe de protection	II
Groupe de risque (EN 62471)	RG0
Driver inclus	Oui
Essai au fil incandescent	650°C
Taux de défaillance du driver (après 5 000 heures)	< 0.5%
Facteur de puissance	> 0.9
Fil d'entrée Ø (mm)	1mm² - 2.5mm²
Câblage interne (mm²)	3x1.5 mm²
Câble d'entrée Ø (mm)	5 - 9 mm

Fourniture électrique	
Fréquence	50 - 60 Hz
Tension AC	220 - 240 V
DC input voltage	Voir annexe du catalogue Connection Caractéristiques

Propriétés mécaniques	
Structure	Polycarbonate
Matériau optique	Polycarbonate
Clips de montage	Acier inoxydable

Conditions ambiantes	
Température de fonctionnement	-20 ~ 45°C
Température d'application	25°C
Environnement de stockage	-30 ~ 50°C

GARANTIE 5 ANS

CE

D

Schéma de dimensions (mm)

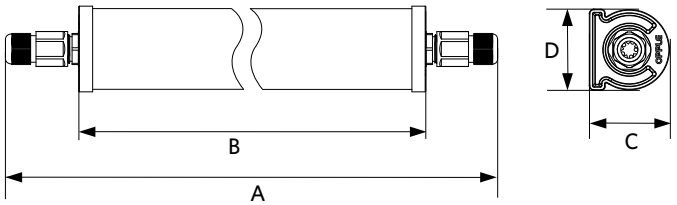

Type	A	B	C	D
L1200	1211	1200	66	67
L1500	1511	1500	66	67
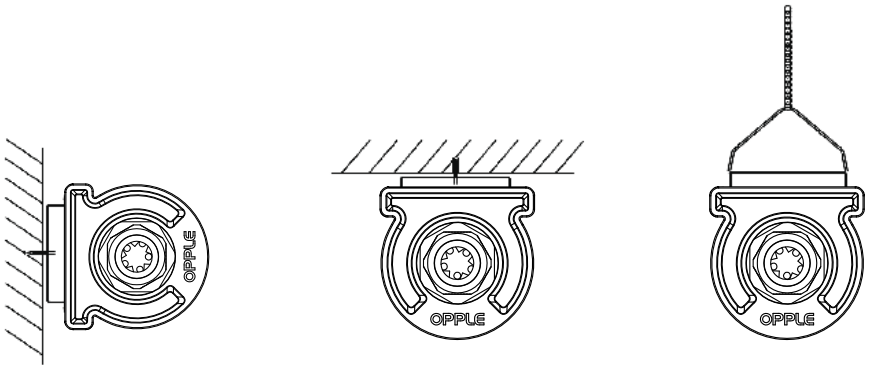
Possibilités de montage