OPPLE LIGHTING.

Waterproof Classic G2

- Versions gradables DALI2 et BLE2 disponibles
- Étanche classique plus élégante avec un design à clip
- Rendement amélioré de 150 lm/W
- Conception optimisée du diffuseur pour des modèles d'éclairage plus uniformes
- Disponible avec Commutateur de puissance et capteur (MD)
- Possibilité de câblage par l'arrière ou par le côté
- Fourni avec clips de fixation plafond en acier inoxydable anti-vandalisme et clips de suspension
- Kits de passage de câbles disponibles en tant qu'accessoires
- Driver DALI2 compatible avec réglage de lumière 230V push & dim

DALI2 · FLICKER-FREE · IK08 · IP66 · MULTI POWER

Spécifications

Code d'article	Désignation d'article	Equivalent (W)	Puissance (W)	Lumens	Rendement (lm/W)	CCT (K)	Poids Net (kg /pc)
Marche-Arrêt							
531000013000	LEDWP-CLA-P2 L600-10/18W-840	TL 1/2x18W	10 - 18	1500 - 2700	150	4000	0.81
531000013100	LEDWP-CLA-P2 L1200-18W-840	TL 1x36W	18	2700	150	4000	1.23
531000013200	LEDWP-CLA-P2 L1200-18/36W-840	TL 1/2x36W	18 - 36	2700 - 5400	150	4000	1.23
531000013300	LEDWP-CLA-P2 L1500-24W-840	TL 1x58W	24	3600	150	4000	1.55
531000013400	LEDWP-CLA-P2 L1500-24/44W-840	TL 1/2x58W	24 - 44	3600 - 6600	150	4000	1.55
531000013500	LEDWP-CLA-P2 L1500-44/56W-840	TL 2x58W	44 - 56	6600 - 8400	150	4000	1.55
DALI2							
531000013600	LEDWP-CLA-P2 L600-18W-840-DALI	TL 1x36W	18	2700	150	4000	0.84
531000013800	LEDWP-CLA-P2 L1200-36W-840-DALI	TL 2x36W	36	5400	150	4000	1.33
531000014000	LEDWP-CLA-P2 L1500-44W-840-DALI	TL 2x58W	44	6600	150	4000	1.65
531000014100	LEDWP-CLA-P2 L1500-56W-840-DALI	TL 2x58W	56	8400	150	4000	1.65
Smart							
531000014200	LEDWP-CLA-P2 L600-18W-840-BLE2	TL 1x36W	18	2700	150	4000	0.79
531000014400	LEDWP-CLA-P2 L1200-36W-840-BLE2	TL 2x36W	36	5400	150	4000	1.28
531000014600	LEDWP-CLA-P2 L1500-44W-840-BLE2	TL 2x58W	44	6600	150	4000	1.6
531000014700	LEDWP-CLA-P2 L1500-56W-840-BLE2	TL 2x58W	56	8400	150	4000	1.6
Détection de mouvement/Détection lumière du jour							
531000014800	LEDWP-CLA-P2 L600-10/18W-840-MD	TL 1/2x18W	10 - 18	1500 - 2700	150	4000	0.76
531000015000	LEDWP-CLA-P2 L1200-18/36W-840-MD	TL 1/2x36W	18 - 36	2700 - 5400	150	4000	1.25
531000015200	LEDWP-CLA-P2 L1500-24/44W-840-MD	TL 1/2x58W	24 - 44	3600 - 6600	150	4000	1.57
531000015300	LEDWP-CLA-P2 L1500-44/56W-840-MD	TL 2x58W	44 - 56	6600 - 8400	150	4000	1.57
Version secours 1 heure/Marche-Arrêt							
531000015400	LEDWP-CLA-P2 L600-10/18W-840-EM1	TL 1/2x18W	10 - 18	1500 - 2700	150	4000	0.86
Version secours 3 heure/Marche-Arrêt							

Code d'article	Désignation d'article	Equivalent (W)	Puissance (W)	Lumens	Rendement (lm/W)	CCT (K)	Poids Net (kg /pc)
531000015600	LEDWP-CLA-P2 L1200-18/36W-840-EM3	TL 1/2x36W	18 - 36	2700 - 5400	150	4000	1.54
531000015800	LEDWP-CLA-P2 L1500-24/44W-840-EM3	TL 1/2x58W	24 - 44	3600 - 6600	150	4000	1.86
531000015900	LEDWP-CLA-P2 L1500-44/56W-840-EM3	TL 2x58W	44 - 56	6600 - 8400	150	4000	1.86
Version secours 3 heure/DALI2							
531000016200	LEDWP-CLA-P2 L1200-36W-840-DALI-EM3	TL 2x36W	36	5400	150	4000	1.64
531000016400	LEDWP-CLA-P2 L1500-44W-840-DALI-EM3	TL 2x58W	44	6600	150	4000	1.96
531000016500	LEDWP-CLA-P2 L1500-56W-840-DALI-EM3	TL 2x58W	56	8400	150	4000	1.96
Version secours 3 heure/Smart							
531000016800	LEDWP-CLA-P2 L1200-36W-840-BLE2-EM3	TL 2x36W	36	5400	150	4000	1.59
531000017000	LEDWP-CLA-P2 L1500-44W-840-BLE2-EM3	TL 2x58W	44	6600	150	4000	1.91
531000017100	LEDWP-CLA-P2 L1500-56W-840-BLE2-EM3	TL 2x58W	56	8400	150	4000	1.91
Version secours 3 heure/Détection de mouvement/Détection de la lumière du jour							
531000017400	LEDWP-CLA-P2 L1200-18/36W-840-MD-EM3	TL 1/2x36W	18 - 36	2700 - 5400	150	4000	1.56
531000017600	LEDWP-CLA-P2 L1500-24/44W-840-MD-EM3	TL 1/2x58W	24 - 44	3600 - 6600	150	4000	1.88
531000017700	LEDWP-CLA-P2 L1500-44/56W-840-MD-EM3	TL 2x58W	44 - 56	6600 - 8400	150	4000	1.88

Accessoires

531098002500
LEDWP-CLA-P2 Wi-rethrough-Kit

531098002700
LEDWP-CLA-P2 Sensor-Kit

799000002700
LEDWP-CLA-P2 Wi-rethrough-Kit-6

OPPLE LIGHTING.

Spécifications techniques	
Durée de vie (L70)	100,000 h
Durée de vie (L80)	70,000 h
Cycles marche/arrêt	100,000
Cohérence de couleur (SDCM)	4
Gradabilité	On-Off / DALI2 / BLE2 / Contrôlé par le capteur (MD)
Type de détecteur	Sans sensor / Détection mouvement + lumière du jour (MD)
Technique du détecteur	Sans sensor / Micro-ondes (MW)
Angle de faisceau	120°
Couleur de finition	Gris RAL 7035
Numéro RAL	7035
IRC	> 80
Indice de protection (IP)	IP66
Résistance aux chocs (IK)	IK08
Classe de protection	I
Groupe de risque (EN 62471)	RG1
Driver inclus	Oui
Essai au fil incandescent	850°C
Taux de défaillance du driver (après 5 000 heures)	< 0.5%
Facteur de puissance	> 0.9
Fil d'entrée Ø (mm)	1mm² - 2.5mm²
Câblage interne (mm²)	3x2.5 / 5x2.5 mm²
Câble d'entrée Ø (mm)	5 - 11 mm

Fourniture électrique	
Fréquence	50 - 60 Hz
Tension AC	220 - 240 V
DC input voltage	Voir annexe du catalogue Connection Caractéristiques

Propriétés mécaniques	
Structure	Polycarbonate
Matériau optique	Polycarbonate
Clips de montage	Acier inoxydable

Conditions ambiantes	
Température de fonctionnement	-20 ~ 45°C
Température d'application	25°C
Environnement de stockage	-30 ~ 60°C

GARANTIE 5 ANS

Schéma de dimensions (mm)

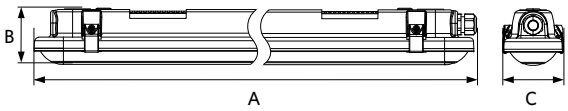

Type	A	B	C
L600	607	72	78
L1200	1208	72	78
L1500	1508	72	78

Possibilités de montage

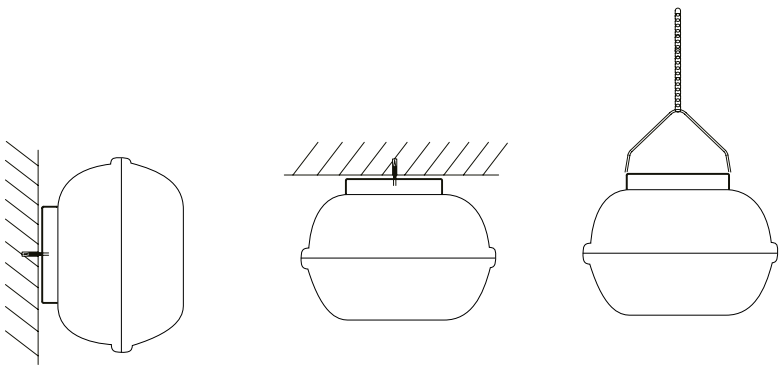

Capteurs de mouvement

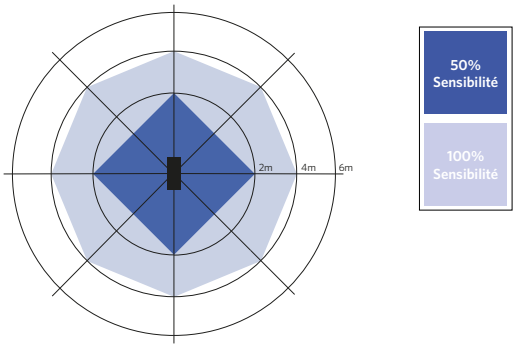

Installation - Montage plafond
Hauteur d'installation conseillée 3-4m