OPPLE LIGHTING.

Waterproof Classic Boîtier

- Boîtier étanche pour tubes LED TL (non inclus)
- Options de câblage flexibles sur le côté et à l'arrière
- Solution d'avenir grâce à la facilité d'entretien et à l'évolutivité des lampes
- Équipé d'un câblage traversant de 3 x 1,5 mm²
- Combinaison parfaite avec les tubes OPPLE LED T8

IK08 IP65

Spécifications

Code d'article	Désignation d'article	Poids Net (kg /pc)
Structure		
531001001900	LEDWaterproof-CLA Housing L600-T8-1x	0.37
531001002000	LEDWaterproof-CLA Housing L600-T8-2x	0.53
531001002100	LEDWaterproof-CLA Housing L1200-T8-1x	0.665
531001002200	LEDWaterproof-CLA Housing L1200-T8-2x	0.89
531001002300	LEDWaterproof-CLA Housing L1500-T8-1x	0.89
531001002400	LEDWaterproof-CLA Housing L1500-T8-2x	1.13

Spécifications techniques	
Angle de faisceau	120°
Couleur de finition	Gris RAL 7035
Numéro RAL	7035
Indice de protection (IP)	IP65
Résistance aux chocs (IK)	IK08
Fil d'entrée Ø (mm)	1mm² - 2.5mm²
Câblage interne (mm²)	3x1.5 mm²
Câble d'entrée Ø (mm)	7 - 11.5 mm

Fourniture électrique	
Tension AC	220 - 240 V
DC input voltage	Non

Propriétés mécaniques	
Structure	Polycarbonate
Matériau optique	Polycarbonate
Clips de montage	Acier inoxydable

GARANTIE 5 ANS

CE

Schéma de dimensions (mm)

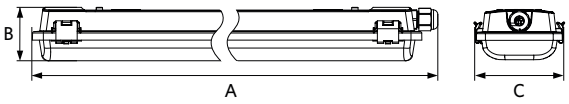

Type	A	B	C
L600 1X	666	58	60
L600 2X	666	58	99
L1200 1X	1276	58	60
L1200 2X	1276	58	99
L1500 1X	1576	58	60
L1500 2X	1576	58	99
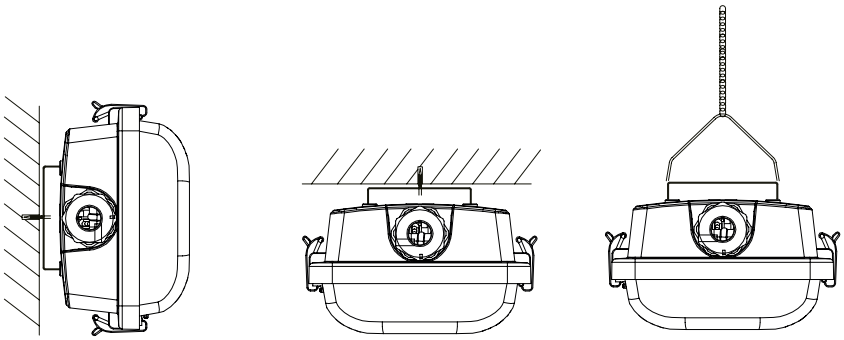
Possibilités de montage