OPPLE LIGHTING.

Stagna Basic G2

- Apparecchio stagno resistente all'acqua grado di protezione IP65
- Efficienza fino a 130 lm/W
- Dotato di serie di cavo passante per un'installazione più rapida
- Disponibile in due temperature di colore (4000K/6500K)
- Installazione facile e veloce
- Per il montaggio a sospensione incluse clip in acciaio inossidabile

FLICKER-FREE IK08 IP65

Specifiche tecniche

Codice prodotto	Descrizione	Equivalente (W)	Potenza (W)	Lumen	Efficienza (lm/W)	TDC (K)	Peso netto (kg/pz)
On-Off							
711000004600	LEDWaterproof-B2 L1200-36W-840	TL 2x36W	36	4680	130	4000	0.66
711000004500	LEDWaterproof-B2 L1200-36W-865	TL 2x36W	36	4680	130	6500	0.66
711000005000	LEDWaterproof-B2 L1500-50W-840	TL 2x58W	50	6500	130	4000	0.82
711000004900	LEDWaterproof-B2 L1500-50W-865	TL 2x58W	50	6500	130	6500	0.82

Specifiche tecniche	
Durata (L70)	50,000 h
Durata (L80)	30,000 h
Cicli On/Off	100,000
Uniformità di colore (SDCM)	5
Dimmerabilità	On-Off
Angolo del fascio luminoso	110°
Colore della finitura	Grigio RAL 7035
Numero RAL	7035
CRI	> 80
Grado di protezione (IP)	IP65
Resistenza agli urti (IK)	IK08
Classe di isolamento	II
Gruppo di rischio (EN 62471)	RG0
Con alimentatore	Sì
Prova del filo incandescente	650°C
Tasso di guasto del reattore (a 5.000 ore)	< 0.5%
Fattore di potenza (PF)	> 0.9
Filo in ingresso Ø (mm)	1mm² - 2.5mm²
Cablaggio interno (mm²)	3x1.5 mm²
Cavo di ingresso Ø (mm)	5 - 9 mm

Specifiche elettriche	
Frequenza	50 - 60 Hz
Tensione nominale	220 - 240 V
Tensione di ingresso CC	Vedi appendice del catalogo Specifiche di connessione

Proprietà meccaniche	
Materiale del corpo	Policarbonato
Materiale dell' ottica	Policarbonato
Clip di montaggio	Acciaio inossidabile

Condizioni ambientali	
Temperatura operativa	-20 ~ 45°C
Temperatura di applicazione	25°C
Ambiente di stoccaggio	-30 ~ 50°C

GARANZIA 5 ANNI

CE

D

Disegni tecnici (mm)

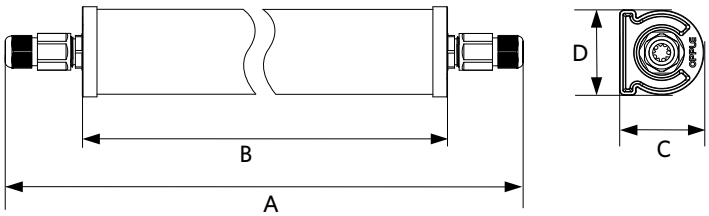

Type	A	B	C	D
L1200	1211	1200	66	67
L1500	1511	1500	66	67
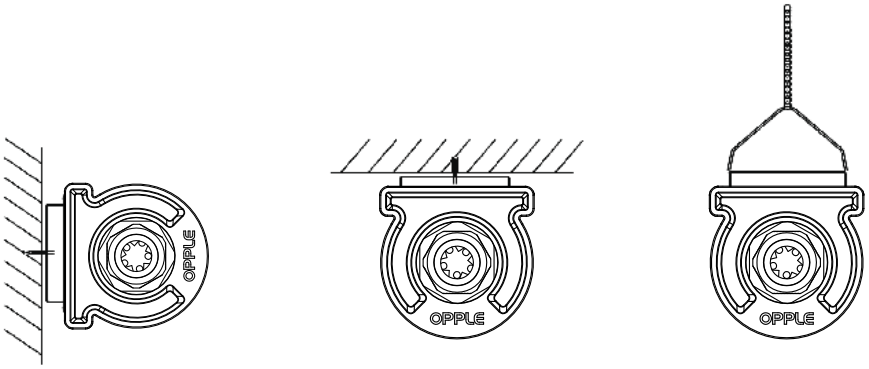
Possibilità di installazione