OPPLE LIGHTING.

Waterproof Classic G2

- Versões reguláveis DALI2 e BLE2 disponíveis
- Da estanque clássica, agora com design mais elegante
- Eficácia melhorada de 150 Lm/W
- Difusor com design otimizado de forma a garantir uma iluminação uniforme
- Versões com interrutor multipotência e sensor (MD)
- Possibilidade de alimentação na parte traseira ou topos
- Fornecido com grampos de suspensão e de montagem no teto em aço inoxidável
- Kits de passagem de fios disponíveis como acessório
- Driver DALI2 compatível com botão de pressão de 230V

DALI · FLICKER-FREE · IK08 · IP66 · MULTI POWER

Especificações

Código do item	Descrição do item	Equivalente (W)	Potência (W)	Lúmen	Eficácia (lm/W)	CCT (K)	Peso Neto (kg/pc)
Ligado-Desligado							
531000013000	LEDWP-CLA-P2 L600-10/18W-840	TL 1/2x18W	10 - 18	1500 - 2700	150	4000	0.81
531000013100	LEDWP-CLA-P2 L1200-18W-840	TL 1x36W	18	2700	150	4000	1.23
531000013200	LEDWP-CLA-P2 L1200-18/36W-840	TL 1/2x36W	18 - 36	2700 - 5400	150	4000	1.23
531000013300	LEDWP-CLA-P2 L1500-24W-840	TL 1x58W	24	3600	150	4000	1.55
531000013400	LEDWP-CLA-P2 L1500-24/44W-840	TL 1/2x58W	24 - 44	3600 - 6600	150	4000	1.55
531000013500	LEDWP-CLA-P2 L1500-44/56W-840	TL 2x58W	44 - 56	6600 - 8400	150	4000	1.55
DALI2							
531000013600	LEDWP-CLA-P2 L600-18W-840-DALI	TL 1x36W	18	2700	150	4000	0.84
531000013800	LEDWP-CLA-P2 L1200-36W-840-DALI	TL 2x36W	36	5400	150	4000	1.33
531000014000	LEDWP-CLA-P2 L1500-44W-840-DALI	TL 2x58W	44	6600	150	4000	1.65
531000014100	LEDWP-CLA-P2 L1500-56W-840-DALI	TL 2x58W	56	8400	150	4000	1.65
Smart							
531000014200	LEDWP-CLA-P2 L600-18W-840-BLE2	TL 1x36W	18	2700	150	4000	0.79
531000014400	LEDWP-CLA-P2 L1200-36W-840-BLE2	TL 2x36W	36	5400	150	4000	1.28
531000014600	LEDWP-CLA-P2 L1500-44W-840-BLE2	TL 2x58W	44	6600	150	4000	1.6
531000014700	LEDWP-CLA-P2 L1500-56W-840-BLE2	TL 2x58W	56	8400	150	4000	1.6
Deteção de movimento/Detecção de luz do dia							
531000014800	LEDWP-CLA-P2 L600-10/18W-840-MD	TL 1/2x18W	10 - 18	1500 - 2700	150	4000	0.76
531000015000	LEDWP-CLA-P2 L1200-18/36W-840-MD	TL 1/2x36W	18 - 36	2700 - 5400	150	4000	1.25
531000015200	LEDWP-CLA-P2 L1500-24/44W-840-MD	TL 1/2x58W	24 - 44	3600 - 6600	150	4000	1.57
531000015300	LEDWP-CLA-P2 L1500-44/56W-840-MD	TL 2x58W	44 - 56	6600 - 8400	150	4000	1.57
Kit de emergência 1 hora/Ligado-Desligado							
531000015400	LEDWP-CLA-P2 L600-10/18W-840-EM1	TL 1/2x18W	10 - 18	1500 - 2700	150	4000	0.86
Kit de emergência 3 hora/Ligado-Desligado							
531000015600	LEDWP-CLA-P2 L1200-18/36W-840-EM3	TL 1/2x36W	18 - 36	2700 - 5400	150	4000	1.54

Código do item	Descrição do item	Equivalente (W)	Potência (W)	Lúmen	Eficácia (lm/W)	CCT (K)	Peso Neto (kg/pc)
531000015800	LEDWP-CLA-P2 L1500-24/44W-840-EM3	TL 1/2x58W	24 - 44	3600 - 6600	150	4000	1.86
531000015900	LEDWP-CLA-P2 L1500-44/56W-840-EM3	TL 2x58W	44 - 56	6600 - 8400	150	4000	1.86
Kit de emergência 3 hora/DALI2							
531000016200	LEDWP-CLA-P2 L1200-36W-840-DALI-EM3	TL 2x36W	36	5400	150	4000	1.64
531000016400	LEDWP-CLA-P2 L1500-44W-840-DALI-EM3	TL 2x58W	44	6600	150	4000	1.96
531000016500	LEDWP-CLA-P2 L1500-56W-840-DALI-EM3	TL 2x58W	56	8400	150	4000	1.96
Kit de emergência 3 hora/Smart							
531000016800	LEDWP-CLA-P2 L1200-36W-840-BLE2-EM3	TL 2x36W	36	5400	150	4000	1.59
531000017000	LEDWP-CLA-P2 L1500-44W-840-BLE2-EM3	TL 2x58W	44	6600	150	4000	1.91
531000017100	LEDWP-CLA-P2 L1500-56W-840-BLE2-EM3	TL 2x58W	56	8400	150	4000	1.91
Kit de emergência 3 hora/Deteção de movimento/Deteção de luz do dia							
531000017400	LEDWP-CLA-P2 L1200-18/36W-840-MD-EM3	TL 1/2x36W	18 - 36	2700 - 5400	150	4000	1.56
531000017600	LEDWP-CLA-P2 L1500-24/44W-840-MD-EM3	TL 1/2x58W	24 - 44	3600 - 6600	150	4000	1.88
531000017700	LEDWP-CLA-P2 L1500-44/56W-840-MD-EM3	TL 2x58W	44 - 56	6600 - 8400	150	4000	1.88

Acessórios

531098002500
LEDWP-CLA-P2 Wi-rethrough-Kit

531098002700
LEDWP-CLA-P2 Sensor-Kit

799000002700
LEDWP-CLA-P2 Wi-rethrough-Kit-6

Especificações técnicas	
Vida útil (L70)	100,000 h
Vida útil (L80)	70,000 h
Ciclos on/off	100,000
Mac Adam (SDCM)	4
Regulação	On-Off / DALI2 / BLE2 / Controlado por sensores (MD)
Tipo de sensor	Sem sensor / Detecção de movimento + luz do dia (MD)
Tecnologia de sensor	Sem sensor / Microwave (MW)
Ângulo de abertura	120°
Acabamento	Cinza RAL 7035
Número RAL	7035
IRC	> 80
Grau de proteção (IP)	IP66
Resistência ao impacto (IK)	IK08
Classe de proteção	I
Grupo de risco (EN 62471)	RG1
Driver incluído	Sim
Ensaio do fio incandescente	850°C
Taxa de falha do controlador (após 5.000 horas)	< 0.5%
Fator de potência	> 0.9
Fio de entrada Ø (mm)	1mm² - 2.5mm²
Fiação interna (mm2)	3x2.5 / 5x2.5 mm²
Cabo de entrada Ø (mm)	5 - 11 mm

Fornecimento Elétrico	
Frequência	50 - 60 Hz
Tensão nominal AC	220 - 240 V
DC input voltage	Ver anexo ao catálogo Especificações de ligação

Propriedades mecânicas	
Material da estrutura	Policarbonato
Material ótico	Policarbonato
Clipes de montagem	Aço Inox

Condições ambientais	
Temperatura de funcionamento	-20 ~ 45°C
Temperatura de aplicação	25°C
Temperatura de armazenamento	-30 ~ 60°C

GARANTIA 5 ANOS

OPPLE LIGHTING.

Dimensões (mm)

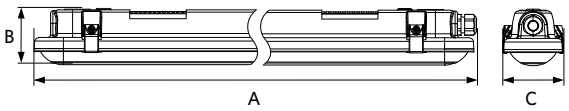

Type	A	B	C
L600	607	72	78
L1200	1208	72	78
L1500	1508	72	78

Instalação

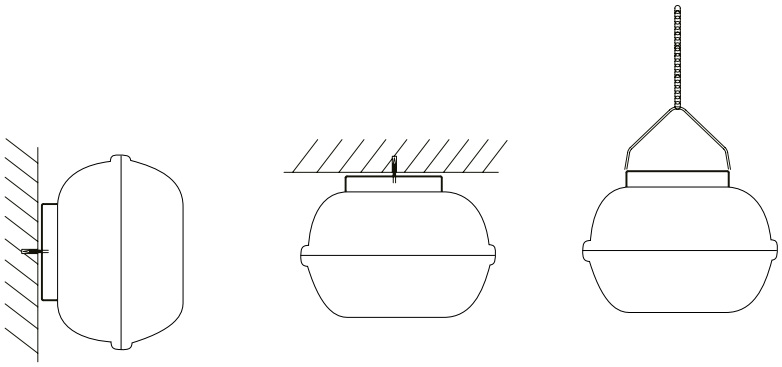

Sensores de movimento

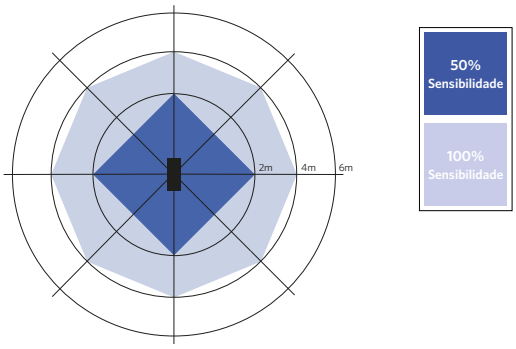

Instalação - Montado no tecto
Altura de instalação sugerida 3-4m