OPPLE LIGHTING.

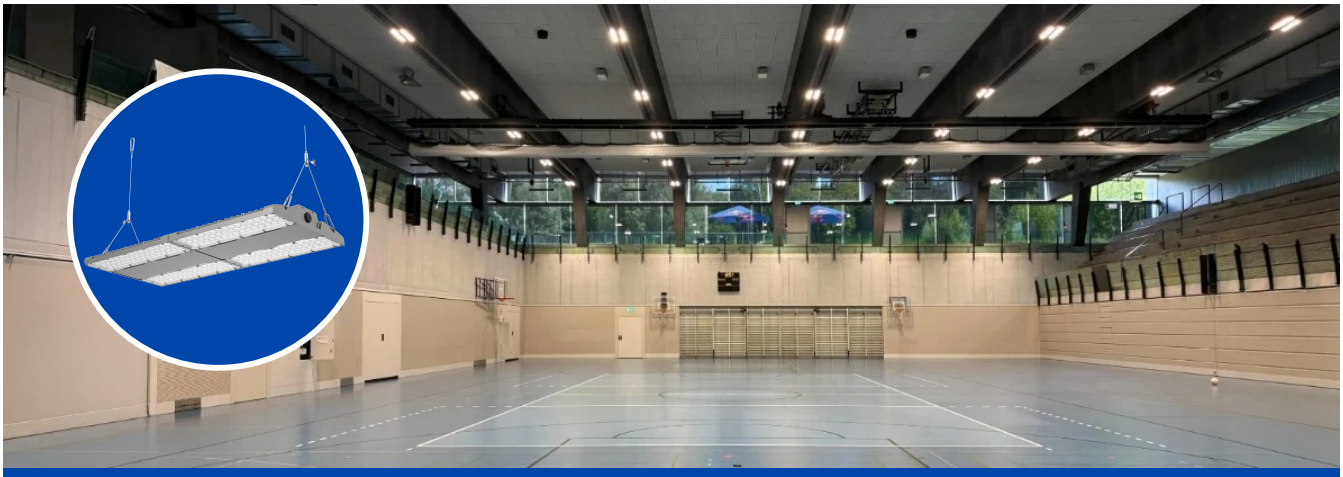

# Highbay Performer Linear

- Robuste und leistungsstarke Highbay-Lösung mit rechteckigem Design
- Sehr hohe Effizienz von 180lm/W
- Inklusive Aufhängung (1m)
- Kippbarer Montagebügel als Zubehör erhältlich

IK10 IP66 IP68 CONNECTOR

## Spezifikationen

| Artikelnummer | Artikelbeschreibung | Max. Watt (W) | Leistung (W) | Lumen (lm) | Lichtausbeute (lm/W) | CCT (K) | Abstrahlwinkel | Nettogewicht (kg/st) |
|---|---|---|---|---|---|---|---|---|
| Notfallset 3 Stunde/DALI2 | | | | | | | | |
| 545001111000 | LEDHighbay-Lin-P 240W-DALI-840-XAS-EM3 | HID 2x400W | 240 | 43200 | 180 | 4000 | 25° x 85° | 7.2 |

## Zubehörteile

545098010600
LEDHighbay-Lin-P
Rotatable Bracket

## Verpackungsinformationen

| Artikel | | | Kasten | | | |
|---|---|---|---|---|---|---|
| Artikelnummer | Artikelbeschreibung | EU-HS-Code | Abmessungen (mm) (LxBxH) | Bruttogewicht (kg/st) | EAN | Stück/Karton |
| 545001111000 | LEDHighbay-Lin-P 240W-DALI-840-XAS-EM3 | 94051190 | 760x385x135 | 8.00 | 6931783047392 | 1 |
| 542098001000 | LEDTrunking DALI Power Supply | 85044083 | 198x54x39 | 0.24 | 6945730496614 | 1 |
| 543098022000 | LEDFixture-IP68-Connector-Kit-5 | 39174000 | 265x245x205 | 0.08 | 6941497708984 | 1 |
| 545098010600 | LEDHighbay-Lin-P Rotatable Bracket | 94059900 | 200x100x365 | 3.25 | 6931783049778 | 1 |

| Technische Daten | |
|---|---|
| Lebensdauer (L70) | 120.000 h |
| Lebensdauer (L80) | 80.000 h |
| Ein-/Aus-Zyklen | 100.000 |
| Farbbeständigkeit (SDCM) | 4 |
| Steuerbar | DALI2 |
| Gehäusefarbe | Grau Pantone 417U |
| RAL-Nummer | 9022 |
| Farbewiedergabeindex (CRI) | > 80 |
| Lichtausbeute (lm/W) | 180 lm/W |
| Schutzart (IP) | IP66 |
| Schlagfestigkeit (IK) | IK10 |
| Schutzklasse | I |
| Risikogruppe (EN 62471) | RG1 |
| Mit Betriebsgerät | Ja |
| Glühdrahtprüfung | 850 °C |
| Treiber Ausfallrate (bei 5,000 Stunden) | ≤ 1 % |
| Leistungsfaktor | ≥ 0,95 |
| Überspannungsschutz (kV) | 4 kV |

| Stromversorgung | |
|---|---|
| Frequenz | 50 - 60 Hz |
| Nennspannung | 220 - 240 V |
| DC input voltage | Anschluss-Spezifikationen siehe Kataloganhang |
| 230V Kabellänge | 1 m |
| [Connectable conductor cross section] | 1.5 |

| Material | |
|---|---|
| Gehäusematerial | Aluminium |
| Optisches Material | Polycarbonat |

| Anwendungsmöglichkeiten | |
|---|---|
| Betriebstemperatur (EM) | 0 ~ 45 °C |
| Anwendungstemperatur | 25 °C |
| Lagertemperatur (EM) | -10 ~ 50 °C |

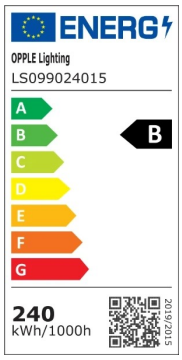


## Produktmaße (mm)

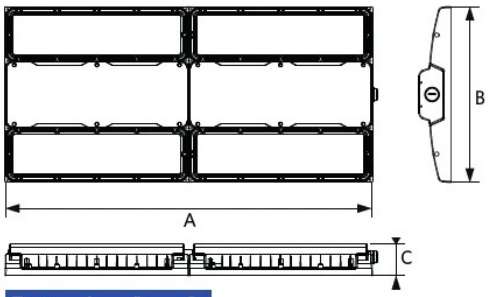


| Type | A | B | C |
|---|---|---|---|
| 240W | 680 | 325 | 60 |
| 300W | 680 | 325 | 60 |

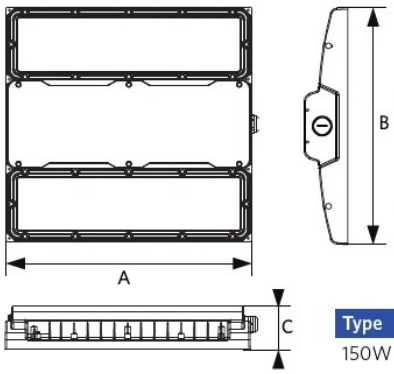


| Type | A | B | C |
|---|---|---|---|
| 150W | 340 | 325 | 60 |
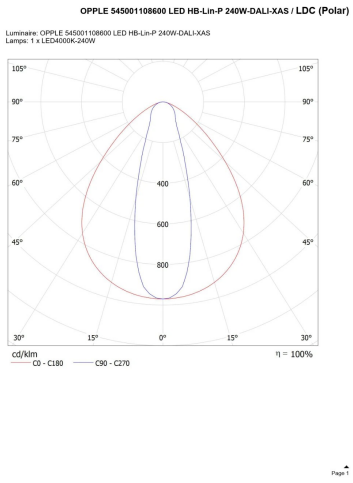
## Lichttechnische Daten