OPPLE LIGHTING.

Downlight Slim EcoMax G2

- Verbesserte Lichtausbeute von bis zu 120 lm/W
- Flexibel durch CCT-Schalter und Multilumen-Schalter
- 5 Lumenpakete in 5 Ausschnittdurchmessern erhältlich (100mm bis 200mm)
- Sehr flaches Design, nur 34mm Höhe
- IP44 auf der Lichtaustrittsseite

FLICKER-FREE · 3000K • 4000K MULTI CCT · IP20 ↓ ↑ IP44 · MULTI POWER

Spezifikationen

Artikelnummer	Artikelbeschreibung	Ersatz für (W)	Leistung (W)	Lumen	Lichtausbeute (lm/W)	CCT (K)	Nettogewicht (kg/st)
Ein-Aus							
540001366000	LEDDownlightS-E2 Rd100-6W-830/840-WH	CFL 1x18W	6 - 9	600 - 900	100	3K/4K	0.2
540001366100	LEDDownlightS-E2 Rd125-9W-830/840-WH	CFL 1x18W	6 - 9	630 - 945	105	3K/4K	0.27
540001366300	LEDDownlightS-E2 Rd150-12W-830/840-WH	CFL 1x26W	11 - 14	1155 - 1470	105	3K/4K	0.35
540001365500	LEDDownlightS-E2 Rd175-15W-830/840-WH	CFL 1x26W	15 - 23	1725 - 2645	115	3K/4K	0.43
540001365800	LEDDownlightS-E2 Rd200-18W-830/840-WH	CFL 1x26W	15 - 23	1800 - 2760	120	3K/4K	0.51

Auf Anfrage erhältlich mit Wieland GST18 oder Wago WINSTA Steckverbindung, oder Schukostecker.

Zubehörteile

140060646 LEDDownlight-Rc-P-HZ-Adapter-150-175
140060647 LEDDownlight-Rc-P-SI-E-Adapter-200-225
140060648 LEDDownlight-Rc-P-SI-E-Adapter-200-250
140060650 LEDDownlightRc-HZ-dim-Adapter-125-150
140060651 LEDDownlightRc-HZ-dim-Adapter-175-200

Siehe Anhang Übersicht Adapterringe für die technischen Zeichnungen der Adapterringe.

Technische Spezifikationen	
Lebensdauer (L70)	50,000 h
Lebensdauer (L80)	30,000 h
Ein-/Aus-Zyklen	100,000
Farbbeständigkeit (SDCM)	4
Steuerbar	Ein-Aus
Abstrahlwinkel	100°
Gehäusefarbe	Weiß RAL9003
RAL-Nummer	○ 9003
Farbewiedergabeindex (CRI)	> 80
Schutz vor Eindringen Vorderseite (IP)	IP44
Schutz vor Eindringen Rückseite (IP)	IP20
Schlagfestigkeit (IK)	IK02
Schutzklasse	II
Risikogruppe (EN 62471)	RG0
Mit Betriebsgerät	Ja
Glühdrahtprüfung	650°C
Treiber Ausfallrate (bei 5.000 Stunden)	< 1%
Verschiebungsfaktor	0.9

Stromversorgung	
Frequenz	50 - 60 Hz
Nennspannung	220 - 240 V
DC input voltage	Nein
230V Kabellänge	0.3 m

Mechanische Eigenschaften	
Werkstoff des Gehäuses	Stahl
Optisches Material	Polycarbonat

Umgebungsbedingungen	
Betriebstemperatur	-10 ~ 45°C
Anwendungstemperatur	25°C
Lagertemperatur	-25 ~ 50°C

GARANTIE 5 JAHRE

CE

Produktmaße (mm)

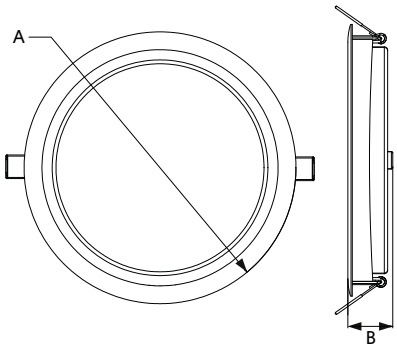

Type	A	B
R100	113	35
R125	140	35
R150	163	35
R175	188	35
R200	213	35

Ausschnittmaße (mm)

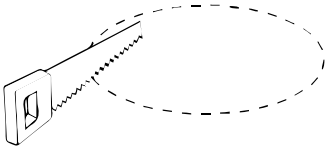

Ø125

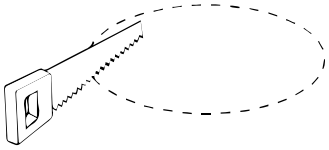

Ø150

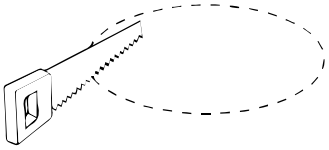

Ø200

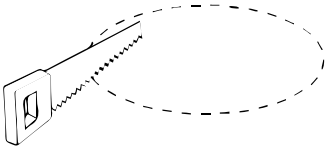

Ø100

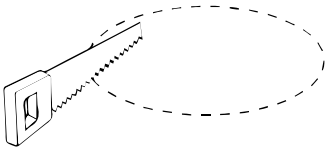

Ø175