OPPLE LIGHTING.

Slim Spot EcoMax

- Foco estilizado y superdelgado con sólo 31 mm de altura
- Excelente reproducción cromática con CRI90
- Interruptor CCT integrado para seleccionar el color (2700K-3000K-4000K)
- Driver externo sin parpadeo
- Versión de regulación por triac de 7 W
- Corte universal de 68 mm

FLICKER-FREE · CRI90 · 2700K • 3000K • 4000K MULTI CCT · DIM

Especificaciones

Código artículo	Descripción de artículo	Equivalente a (W)	Potencia (W)	Lumen	Eficacia (lm/W)	CCT (K)	Peso Neto (kg/pc)
On-Off							
541003767400	LEDSpotRA-Slim-E 5W-927/930/940-AL	Halogen 50W	5	525	105	2.7K/3K/4K	0.14
541003767200	LEDSpotRA-Slim-E 5W-927/930/940-WH	Halogen 50W	5	525	105	2.7K/3K/4K	0.14
541003767300	LEDSpotRA-Slim-E 5W-927/930/940-BL	Halogen 50W	5	525	105	2.7K/3K/4K	0.14
Luz regulable (Triac)							
541003767700	LEDSpotRA-Slim-E 7W-927/930/940-DIM-AL	Halogen 50W	7	735	105	2.7K/3K/4K	0.14
541003767500	LEDSpotRA-Slim-E 7W-927/930/940-DIM-WH	Halogen 50W	7	735	105	2.7K/3K/4K	0.14
541003767600	LEDSpotRA-Slim-E 7W-927/930/940-DIM-BL	Halogen 50W	7	735	105	2.7K/3K/4K	0.14

Especificaciones técnicas	
Vida útil (L70)	50,000 h
Vida útil (L80)	30,000 h
Ciclos de encendido/apagado	100,000
Consistencia del color (SDCM)	4
Regulabilidad	On-Off / Triac
Ángulo del haz de luz	36°
Ángulo del haz de luz	25°
Color de la carcasa	Aluminio pulido / Blanco mate / Negro mate
Grado de protección (IP)	IP20
Grado de resistencia (IK)	IK02
Clase de protección	II
Grupo de riesgo (EN 62471)	RG0
Controlador incluido	Sí
Prueba de filamento	650°C
Tasa de fallo del controlador (con 5.000 horas)	< 1%
Factor de potencia	> 0.9

Suministro eléctrico	
Frecuencia	50 - 60 Hz
Voltaje AC	220 - 240 V
Voltaje de entrada CC	Ver anexo del catálogo Especificaciones de conexión
Longitud de cable 230 V	0.3 m

Propiedades mecánicas	
Material de la carcasa	Aluminio
Material óptico	Policarbonato

Condiciones ambientales	
Temperatura operativa	-10 ~ 40°C
Temperatura de aplicación	25°C
Entorno de almacenamiento	-25 ~ 50°C

GARANTÍA 5 AÑOS

CE

Esquema de dimensiones (mm)

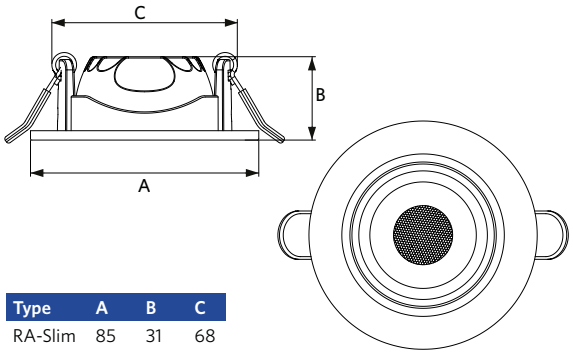

Type	A	B	C
RA-Slim	85	31	68

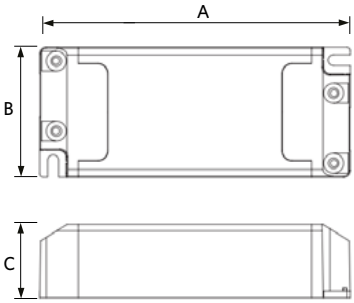

Type	A	B	C
On-Off	93	39	22
Dim	93	39	22

Diagrama de corte (mm)

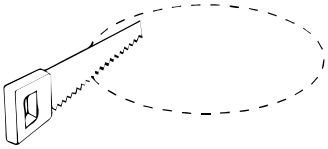

Ø68