OPPLE LIGHTING.

Lámpara de escritorio Balance

- Lámpara de escritorio de diseño elegante con rotación de 320 grados
- Óptica avanzada con área de iluminación más amplia y mayor uniformidad
- Diseño de luz frontal, sin sombra delante de las manos
- Control por botón táctil para regulación y cambio de escena/CCT
- Sensor de control de luz diurna, optimiza automáticamente la luz

FLICKER-FREE · 3000K • 4000K • 5000K MULTI CCT · DIM

Especificaciones

Código artículo	Descripción de artículo	Equivalente a (W)	Potencia (W)	Lumen	Eficacia (lm/W)	CCT (K)	Peso Neto (kg/pc)
Dim							
523003012900	LEDBalance-P 14W-DIM-830/840/850	Halogen 125W	14	840	60	3K/4K/5K	1.47

Especificaciones técnicas	
Vida útil (L70)	50,000 h
Vida útil (L80)	30,000 h
Ciclos de encendido/apagado	100,000
Consistencia del color (SDCM)	4
Regulabilidad	Touch Dim
Ángulo del haz de luz	120°
Color de la carcasa	Pantone 8602C
IRC	> 80
Clase de protección	II
Controlador incluido	Sí
Prueba de filamento	650°C
Tasa de fallo del controlador (con 5.000 horas)	< 1%

Suministro eléctrico	
Frecuencia	50 - 60 Hz
Voltaje AC	220 - 240 V
Voltaje de entrada CC	No
Longitud de cable 230 V	1.8 m

Propiedades mecánicas	
Material de la carcasa	Aluminio
Material óptico	Policarbonato

Condiciones ambientales	
Temperatura operativa	-10 ~ 40°C
Temperatura de aplicación	25°C
Entorno de almacenamiento	-25 ~ 50°C

GARANTÍA 5 AÑOS

CE

Esquema de dimensiones (mm)

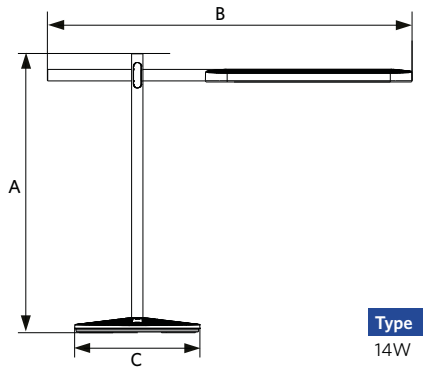

Type	A	B	C
14W	440	570	196