OPPLE LIGHTING.

Downlight Fino EcoMax G2

- E icacia mejorada hasta 120 lm/W
- Aplique versátil gracias al interruptor CCT (3000-4000K) y al switch multipotencia, adaptándonos a las necesidades del usuario.
- 5 potencias disponibles en 5 diámetros de corte (de 100 mm a 200 mm)
- Diseño muy ino, sólo 34 mm de altura
- IP44 en el lado emisor de luz

FLICKER-FREE · 3000K • 4000K MULTI CCT · IP20 ↓ ↑ IP44 · MULTI POWER

Especificaciones

Código artículo	Descripción de artículo	Equivalente a (W)	Potencia (W)	Lumen	Eficacia (lm/W)	CCT (K)	Peso Neto (kg/pc)
On-Off							
540001366000	LEDDownlightS-E2 Rd100-6W-830/840-WH	CFL 1x18W	6 - 9	600 - 900	100	3K/4K	0.2
540001366100	LEDDownlightS-E2 Rd125-9W-830/840-WH	CFL 1x18W	6 - 9	630 - 945	105	3K/4K	0.27
540001366300	LEDDownlightS-E2 Rd150-12W-830/840-WH	CFL 1x26W	11 - 14	1155 - 1470	105	3K/4K	0.35
540001365500	LEDDownlightS-E2 Rd175-15W-830/840-WH	CFL 1x26W	15 - 23	1725 - 2645	115	3K/4K	0.43
540001365800	LEDDownlightS-E2 Rd200-18W-830/840-WH	CFL 1x26W	15 - 23	1800 - 2760	120	3K/4K	0.51

Se puede solicitar con conector tripolar o pentapolar Wieland GST18, Wago WINSTA o Euro/Schuko.

Accesorios

140060646 LEDDownlight-Rc-P-HZ-Adapter-150-175
140060647 LEDDownlightRc-P-SI-E-Adapter-200-225
140060648 LEDDownlightRc-P-SI-E-Adapter-200-250
140060650 LEDDownlightRc-HZ-dim-Adapter-125-150
140060651 LEDDownlightRc-HZ-dim-Adapter-175-200

Consulte el anexo Resumen de anillos adaptadores para los esquemas de dimensiones de los adaptadores.

Especificaciones técnicas	
Vida útil (L70)	50,000 h
Vida útil (L80)	30,000 h
Ciclos de encendido/apagado	100,000
Consistencia del color (SDCM)	4
Regulabilidad	On-Off
Ángulo del haz de luz	100°
Color de la carcasa	Blanco RAL9003
Número RAL	O 9003
IRC	> 80
Protección de entrada - parte frontal (IP)	IP44
Protección de entrada - parte empotrada (IP)	IP20
Grado de resistencia (IK)	IK02
Clase de protección	II
Grupo de riesgo (EN 62471)	RG0
Controlador incluido	Sí
Prueba de filamento	650°C
Tasa de fallo del controlador (con 5.000 horas)	< 1%
Factor de desplazamiento	0.9

Suministro eléctrico	
Frecuencia	50 - 60 Hz
Voltaje AC	220 - 240 V
Voltaje de entrada CC	No
Longitud de cable 230 V	0.3 m

Propiedades mecánicas	
Material de la carcasa	Acero
Material óptico	Policarbonato

Condiciones ambientales	
Temperatura operativa	-10 ~ 45°C
Temperatura de aplicación	25°C
Entorno de almacenamiento	-25 ~ 50°C

GARANTÍA 5 AÑOS

Esquema de dimensiones (mm)

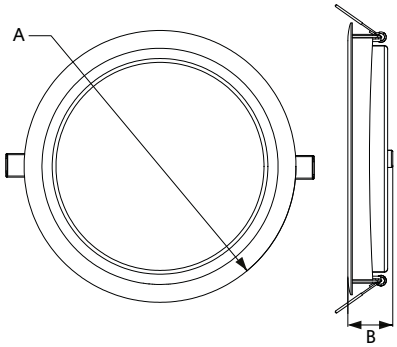

Type	A	B
R100	113	35
R125	140	35
R150	163	35
R175	188	35
R200	213	35

Diagrama de corte (mm)

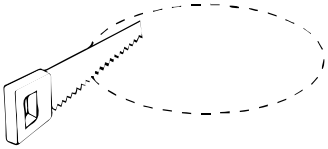

Ø125

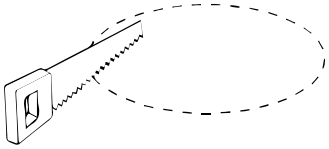

Ø150

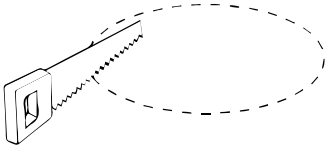

Ø200

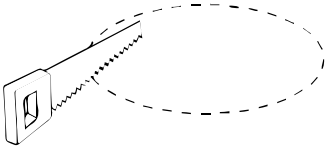

Ø100

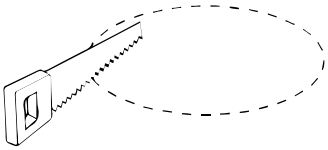

Ø175