OPPLE LIGHTING.

Downlight Performer G2 HG

- Downlight LED de haute qualité avec une efficacité améliorée jusqu'à 130 lm/W avec CRI90 pour toutes les versions
- Commutateur CCT intégré pour la sélection des couleurs (3000K-4000K)
- Disponible avec une petite découpe de 125 mm
- Concept unique de lentille optique avec réflecteur haute brillance (HG) et faible éblouissement
- Version Tunable White accordable disponible (2700-6500K)
- Remplacement direct des downlights fluorescents compacts
- IP54 du côté de l'émission de lumière
- Fourni avec un film de protection afin de protéger l'optique contre la poussière et la saleté pendant l'installation
- Pilote DALI2 compatible avec la gradation par poussée 230V

DALI2 · FLICKER-FREE · CRI90 · UGR≤19 · TW · 3000K • 4000K MULTI CCT · IP20 IP54

Spécifications

Code d'article	Désignation d'article	Equivalent (W)	Puissance (W)	Lumens	Rendement (lm/W)	UGR	CCT (K)	Poids Net (kg /pc)
Marche-Arrêt								
540001387100	LEDDownlightHG-P2 Rd125-8W-930/940	CFL 1x13W	8	880	110	≤ 19	3K/4K	0.29
540001387200	LEDDownlightHG-P2 Rd150-12W-930/940	CFL 1x18W	12	1440	120	≤ 19	3K/4K	0.38
540001387300	LEDDownlightHG-P2 Rd200-15W-930/940	CFL 1x26W	15	1950	130	≤ 19	3K/4K	0.83
540001387400	LEDDownlightHG-P2 Rd200-22W-930/940	CFL 2x26W	22	2860	130	≤ 19	3K/4K	0.83
540001387500	LEDDownlightHG-P2 Rd200-30W-930/940	CFL 2x32W	30	3900	130	≤ 22	3K/4K	0.83
540001387600	LEDDownlightHG-P2 Rd200-40W-930/940	HID 70W	40	5200	130	≤ 22	3K/4K	0.83
DALI2								
540001388100	LEDDownlightHG-P2 Rd125-8W-DALI-930/940	CFL 1x13W	8	880	110	≤ 19	3K/4K	0.29
540001388200	LEDDownlightHG-P2 Rd150-12W-DALI-930/940	CFL 1x18W	12	1440	120	≤ 19	3K/4K	0.38
540001388300	LEDDownlightHG-P2 Rd200-15W-DALI-930/940	CFL 1x26W	15	1950	130	≤ 19	3K/4K	0.83
540001388400	LEDDownlightHG-P2 Rd200-22W-DALI-930/940	CFL 2x26W	22	2860	130	≤ 19	3K/4K	0.83
540001388500	LEDDownlightHG-P2 Rd200-30W-DALI-930/940	CFL 2x32W	30	3900	130	≤ 22	3K/4K	0.83
Tunable White/DALI2								
540001389900	LEDDownlightHG-P2 Rd150-12W-DALI-TW	CFL 1x18W	12	1320	110	≤ 19	2.7K-6.5K	0.38
540001390100	LEDDownlightHG-P2 Rd200-24W-DALI-TW	CFL 2x26W	24	2640	110	≤ 19	2.7K-6.5K	0.83
Smart								
540001389000	LEDDownlightHG-P2 Rd125-8W-BLE2-930/940	CFL 1x13W	8	880	110	≤ 19	3K/4K	0.29
540001389100	LEDDownlightHG-P2 Rd150-12W-BLE2-930/940	CFL 1x18W	12	1440	120	≤ 19	3K/4K	0.38
540001389200	LEDDownlightHG-P2 Rd200-15W-BLE2-930/940	CFL 1x26W	15	1950	130	≤ 19	3K/4K	0.83
540001389300	LEDDownlightHG-P2 Rd200-22W-BLE2-930/940	CFL 2x26W	22	2860	130	≤ 19	3K/4K	0.83
540001389400	LEDDownlightHG-P2 Rd200-30W-BLE2-930/940	CFL 2x32W	30	3900	130	≤ 22	3K/4K	0.83

Code d'article	Désignation d'article	Equivalent (W)	Puissance (W)	Lumens	Rendement (lm/W)	UGR	CCT (K)	Poids Net (kg /pc)
Tunable White/Smart								
540001390000	LEDDownlightHG-P2 Rd150-12W-BLE2-TW	CFL 1x18W	12	1320	110	≤ 19	2.7K-6.5K	0.38
540001390200	LEDDownlightHG-P2 Rd200-24W-BLE2-TW	CFL 2x26W	24	2640	110	≤ 19	2.7K-6.5K	0.83

Disponible sur demande avec Connecteur Wieland GST18 (-WL), Wago WINSTA ou Euro/Schuko. Versions DALI2 compatibles avec luminaire de secours sur source centrale selon la norme EN 50172.

Accessoires

140060646
LEDDownlight-Rc-P-HZ-Adapter-150-175

140060647
LEDDownlightRc-P-SI-E-Adapter-200-225

540098018200
LEDDownlight-P-Surface-Module-Rd125

542098000800
LEDPanelRC-SI U19 EM-kit 1h

140060648
LEDDownlightRc-P-SI-E-Adapter-200-250

540098018300
LEDDownlight-P-Surface-Module-Rd150

542098000900
LEDPanelRC-SI U19 EM-kit 3h

140060650
LEDDownlightRc-HZ-dim-Adapter-125-150

542098030700
Junction-Box-WH

540098018400
LEDDownlight-P-Surface-Module-Rd200

Voir annexe Aperçu des bagues d'adaptation pour les schémas de dimensions des anneaux adaptateur.

Spécifications techniques	
Durée de vie (L70)	100,000 h
Durée de vie (L80)	70,000 h
Cycles marche/arrêt	100,000
Cohérence de couleur (SDCM)	4
Gradabilité	On-Off / DALI2 / DALI DT8 / BLE2
Angle de faisceau	70°
Couleur de finition	Blanc RAL9003
Numéro RAL	○ 9003
IRC	> 90
Indice de protection côté utilisateur (IP)	IP54
Indice de protection partie encastrée (IP)	IP20
Résistance aux chocs (IK)	IK02
Classe de protection	II
Groupe de risque (EN 62471)	RG0 / RG1 (22W & 30W & 40W)
Driver inclus	Oui
Essai au fil incandescent	650°C
Taux de défaillance du driver (après 5 000 heures)	< 1%
Facteur de puissance	> 0.9

Fourniture électrique	
Fréquence	50 - 60 Hz
Tension AC	220 - 240 V
DC input voltage	Voir annexe du catalogue Connection Caractéristiques

Propriétés mécaniques	
Structure	Aluminium
Matériau optique	Polycarbonate

Conditions ambiantes	
Température de fonctionnement	-10 ~ 45°C
Température d'application	25°C
Environnement de stockage	-25 ~ 50°C

GARANTIE 5 ANS

Schéma de dimensions (mm)

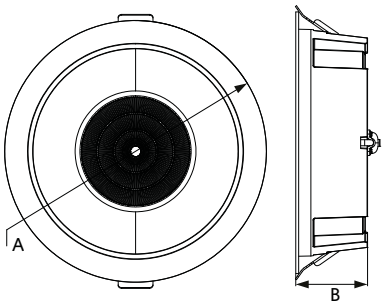

Type	A	B
Rd125	138	44
Rd150	173	51
Rd200	226	62

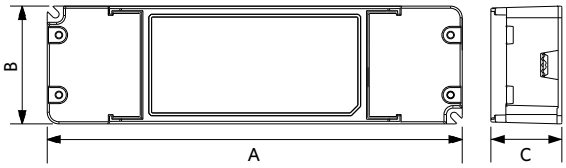

Type	A	B	C
On/Off	160	56	24
Dim	180	51	31

Schémas diamètre d'encastrement (mm)

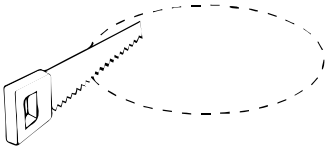

Ø125

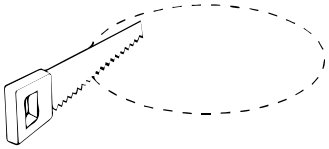

Ø150

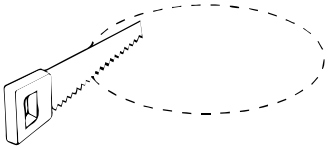

Ø200