OPPLE LIGHTING.

Floodlight Olympus G2

- Leistungsstarke professionelle Flutlichtlösung für Sport- und Flächenbeleuchtung
- All-in-One LED-Treiber mit flexiblen Montagemethoden und 220-400VAC Stromeingang
- Standardmäßig kompatibel mit DALI2 / 1-10V / DMX Dimmung
- Robustes Design: Vollständig IP66 und IK08 zertifiziert, einschließlich Sicherheitskabel
- Inklusive Membrane zur Verhinderung von Kondenswasserbildung

1-10 V | DALI | DMX | IK08 | IP66

Spezifikationen

Artikelnummer	Artikelbeschreibung	Max. Watt (W)	Leistung (W)	Lumen	Lichtausbeute (lm/W)	CCT (K)	Abstrahlwinkel	Nettogewicht (kg/st)
Treiber-Möglichkeiten								
720001014200	FloodOly-P2 Driver-800W-DA/10V/DMX-XAS		800					5.52

Verpackungsinformationen

Artikel			Kasten			
Artikelnummer	Artikelbeschreibung	EU-HS-Code	Abmessungen (mm) (LxBxH)	Bruttogewicht (kg/st)	EAN	Stück/Karton
720001014200	FloodOly-P2 Driver-800W-DA/10V/DMX-XAS	85369010	515x230x210	6.80	6941491785820	1

Technische Daten	
Steuerbar	DALI2 / 1-10V / DMX
Schutzart (IP)	IP66
Schlagfestigkeit (IK)	IK08
Schutzklasse	I
Mit Betriebsgerät	Ja
Leistungsfaktor	≥ 0,95

Stromversorgung	
Nennspannung	200 - 528 V

Material	
Gehäusematerial	Aluminium

Anwendungsmöglichkeiten	
Anwendungstemperatur	25 °C

GARANTIE 5 JAHRE

Version Februar 2025
Änderungen vorbehalten

Produktmaße (mm)

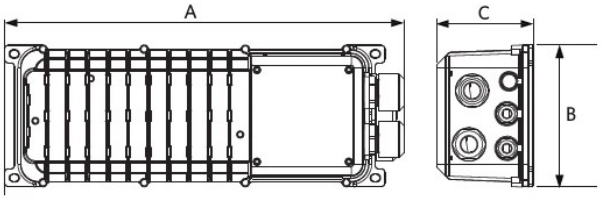

Type	A	B	C
Driver	443	157	102

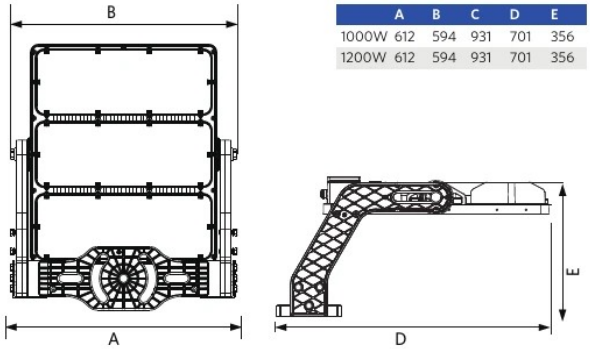

	A	B	C	D	E
1000W	612	594	931	701	356
1200W	612	594	931	701	356

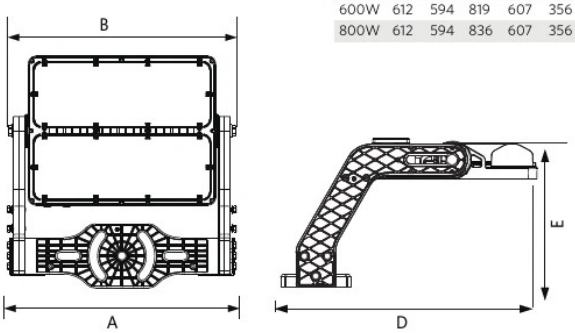

Type	A	B	C	D	E
600W	612	594	819	607	356
800W	612	594	836	607	356