OPPLE LIGHTING.

Downlight EcoMax HG

- Hochwertiges LED-Downlight mit hoher Effizienz von bis zu 120 lm/W
- Versionen mit 10 und 20 W, geeignet für Bürobeleuchtung (UGR<19)
- Integrierter CCT-Schalter zur Farbtemperaturwahl (3000 K - 4000 K)
- Erhältlich mit einem Ausschnitt von 150mm und 200mm
- Einzigartiges optisches Linsenkonzept mit hochglänzendem (HG) Reflektor zur Entblendung
- IP54 auf der Lichtaustrittsseite
- Erhältlich mit Triac- und DALI2-Dimmung

DALI · FLICKER-FREE · UGR≤19 · 3000K • 4000K MULTI CCT · DIM · IP20 ↓ IP54

Spezifikationen

Artikelnummer	Artikelbeschreibung	Leistung (W)	Lumen	Lichtausbeute (lm/W)	UGR	CCT (K)	Nettogewicht (kg/st)
Dimmbar (Triac)							
540001409600	LEDDownlightHG-E Rd150-10W-DIM-830/840	10	1200	120	≤ 19	3K/4K	0.4
540001409700	LEDDownlightHG-E Rd200-20W-DIM-830/840	20	2400	120	≤ 19	3K/4K	0.85
540001409800	LEDDownlightHG-E Rd200-30W-DIM-830/840	30	3600	120	≤ 22	3K/4K	0.85
540001409900	LEDDownlightHG-E Rd200-40W-DIM-830/840	40	4800	120	≤ 22	3K/4K	0.85
DALI2							
540001410000	LEDDownlightHG-E Rd150-10W-DALI-830/840	10	1200	120	≤ 19	3K/4K	0.4
540001410100	LEDDownlightHG-E Rd200-20W-DALI-830/840	20	2400	120	≤ 19	3K/4K	0.85
540001410200	LEDDownlightHG-E Rd200-30W-DALI-830/840	30	3600	120	≤ 22	3K/4K	0.85
540001410300	LEDDownlightHG-E Rd200-40W-DALI-830/840	40	4800	120	≤ 22	3K/4K	0.85

Zubehörteile

140060646
LEDDownlight-Rc-P-HZ-Adapter-150-175

542098000800 LEDPanelRC-SI U19 EM-kit 1h	140060647 LEDDownlight-Rc-P-SI-E-Adapter-200-225	540098018300 LEDDownlight-P-Surface-Module-Rd150
542098000900 LEDPanelRC-SI U19 EM-kit 3h	140060648 LEDDownlight-Rc-P-SI-E-Adapter-200-250	540098018400 LEDDownlight-P-Surface-Module-Rd200

Technische Spezifikationen	
Lebensdauer (L70)	70,000 h
Lebensdauer (L80)	50,000 h
Ein-/Aus-Zyklen	100,000
Farbbeständigkeit (SDCM)	4
Steuerbar	Triac / DALI2
Abstrahlwinkel	70°
Gehäusefarbe	Weiß RAL9003
RAL-Nummer	○ 9003
Farbewiedergabeindex (CRI)	> 80
Schutz vor Eindringen Vorderseite (IP)	IP54
Schutz vor Eindringen Rückseite (IP)	IP20
Schlagfestigkeit (IK)	IK03
Schutzklasse	II
Risikogruppe (EN 62471)	RG1
Mit Betriebsgerät	Ja
Glühdrahtprüfung	650°C
Treiber Ausfallrate (bei 5.000 Stunden)	< 1%
Leistungsfaktor	> 0.9

Stromversorgung	
Frequenz	50 - 60 Hz
Nennspannung	220 - 240 V
DC input voltage	Nein / Siehe Kataloganhang / Anschlußwerte und Gleichstromlichkeit (DC-fähig)
230V Kabellänge	0.3 m

Mechanische Eigenschaften	
Werkstoff des Gehäuses	Aluminium
Optisches Material	Polycarbonat

Umgebungsbedingungen	
Betriebstemperatur	-10 ~ 45°C
Anwendungstemperatur	25°C
Lagertemperatur	-25 ~ 50°C

GARANTIE 5 JAHRE

CE

Produktmaße (mm)

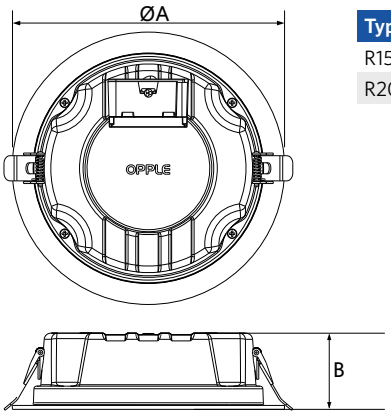

Type	A	B
R150	173	48
R200	226	59

Ausschnittmaße (mm)

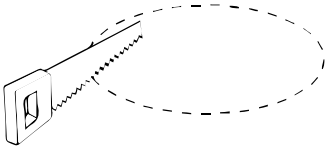

Ø150

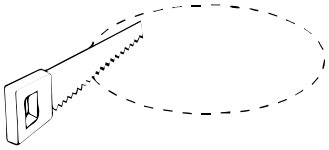

Ø200