OPPLE LIGHTING.

Downlight EcoMax HG

- Downlight LED de alta qualidade com elevada eficácia até 120 lm/W
- Versões de 10W e 20W adequadas para iluminação de escritórios (UGR<19)
- Seletor CCT integrado para escolha da cor (3000 K- 4000K)
- Disponível em cortes de 150mm e 200mm
- Conceito único de lente ótica com refletor de alto brilho (HG) e baixo encandeamento
- IP54 no lado emissor de luz
- Disponível em regulação Triac e DALI2
- Driver DALI2 compatível com botão de pressão de 230V

DALI2 · FLICKER-FREE · UGR≤19 · 3000K • 4000K MULTI CCT · DIM · IP20 ↓ ↑ IP54

Especificações

Código do item	Descrição do item	Potência (W)	Lúmen	Eficácia (lm/W)	UGR	CCT (K)	Peso Neto (kg/pc)
Intensidade regulável (Triac)							
540001409600	LEDDownlightHG-E Rd150-10W-DIM-830/840	10	1200	120	≤ 19	3K/4K	0.4
540001409700	LEDDownlightHG-E Rd200-20W-DIM-830/840	20	2400	120	≤ 19	3K/4K	0.85
540001409800	LEDDownlightHG-E Rd200-30W-DIM-830/840	30	3600	120	≤ 22	3K/4K	0.85
540001409900	LEDDownlightHG-E Rd200-40W-DIM-830/840	40	4800	120	≤ 22	3K/4K	0.85
DALI2							
540001410000	LEDDownlightHG-E Rd150-10W-DALI-830/840	10	1200	120	≤ 19	3K/4K	0.4
540001410100	LEDDownlightHG-E Rd200-20W-DALI-830/840	20	2400	120	≤ 19	3K/4K	0.85
540001410200	LEDDownlightHG-E Rd200-30W-DALI-830/840	30	3600	120	≤ 22	3K/4K	0.85
540001410300	LEDDownlightHG-E Rd200-40W-DALI-830/840	40	4800	120	≤ 22	3K/4K	0.85

Acessórios

140060646
LEDDownlight-Rc-P-HZ-Adapter-150-175

542098000800 LEDPanelRC-SI U19 EM-kit 1h	140060647 LEDDownlightRc-P-SI-E-Adapter-200-225	540098018300 LEDDownlight-P-Surface-Module-Rd150
542098000900 LEDPanelRC-SI U19 EM-kit 3h	140060648 LEDDownlightRc-P-SI-E-Adapter-200-250	540098018400 LEDDownlight-P-Surface-Module-Rd200

Especificações técnicas	
Vida útil (L70)	70,000 h
Vida útil (L80)	50,000 h
Ciclos on/off	100,000
Mac Adam (SDCM)	4
Regulação	Triac / DALI2
Ângulo de abertura	70°
Acabamento	Branco RAL9003
Número RAL	○ 9003
IRC	> 80
Grau de proteção - Parte frontal (IP)	IP54
Grau de proteção - Parte embutida (IP)	IP20
Resistência ao impacto (IK)	IK03
Classe de proteção	II
Grupo de risco (EN 62471)	RG1
Driver incluído	Sim
Ensaio do fio incandescente	650°C
Taxa de falha do controlador (após 5.000 horas)	< 1%
Fator de potência	> 0.9

Fornecimento Elétrico	
Frequência	50 - 60 Hz
Tensão nominal AC	220 - 240 V
DC input voltage	Não / Ver anexo ao catálogo Especificações de ligação
Comprimento do cabo 230V	0.3 m

Propriedades mecânicas	
Material da estrutura	Alumínio
Material ótico	Policarbonato

Condições ambientais	
Temperatura de funcionamento	-10 ~ 45°C
Temperatura de aplicação	25°C
Temperatura de armazenamento	-25 ~ 50°C

GARANTIA 5 ANOS

CE

Dimensões (mm)

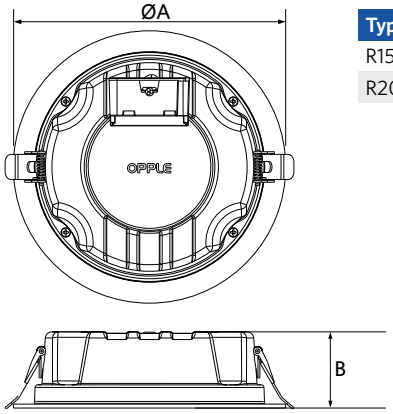

Type	A	B
R150	173	48
R200	226	59

Dimensões de corte (mm)

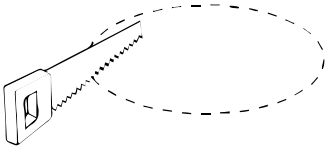

Ø150

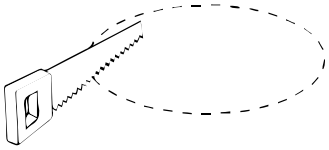

Ø200