

Fanlight

- Combinaison élégante d'un ventilateur de plafond et d'un luminaire
- Moteur de haute qualité et ultra-silencieux
- Pales du ventilateur rétractables automatiquement
- Dimmable avec multi-CCT via la télécommande
- Six vitesses de ventilation réglables
- Flux d'air réversible pour une utilisation tout au long de l'année

Spécifications

Code d'article	Désignation d'article	Équivalent à (W)	Power (W)	Lumens	Efficacité (lm/W)	CCT (K)	Angle de faisceau	Flux volumique	Bruit de fonctionnement	Poids net (kg/pc)
Marche-Arrêt										
525006003800	LEDFanlight-E Rd510-45+40W-830/840/857		85	5000	111	3K/4K/5.7K	120°	220	32 - 52	5.54

Info d'article et emballage

Code d'article			Box			
Code d'article	Désignation d'article	EU HS Code	Dimensions (mm) (LxlxH)	Poids brut (kg/pc)	EAN	pièce/boîte
525006003800	LEDFanlight-E Rd510-45+40W-830/840/857	94051190	580x580x205	6.30	6941497793188	1

Caractéristiques	
Durée de vie (L70)	50 000 h
Durée de vie (L80)	30 000 h
Cycles marche/arrêt	100 000
Cohérence des couleurs (SDCM)	4
Gradabilité	STEP
Numéro RAL	9016
IRC	> 80
Indice de protection (IP)	IP20
Indice de protection côté utilisateur (IP)	IP40
Résistance aux chocs (IK)	IK02
Classe de protection	I
Groupe de risque (EN 62471)	RG0
Driver inclus	Vrai
Essai au fil incandescent	650 °C
Taux de défaillance du driver (après 5 000 heures)	≤ 0,05 %
Facteur de puissance	≥ 0,9

Alimentation électrique	
Fréquence	50 - 60 Hz
Tension AC	220 - 240 V

Propriétés mécaniques	
Structure	Aluminium
Matériau cover	Polyméthacrylate de méthyle (PMMA)

Conditions d'application	
Température de fonctionnement	-10 ~ 45 °C
Température d'application	25 °C
Environnement de stockage	-25 ~ 50 °C

GARANTIE 5 ANS

Schéma de dimensions (mm)

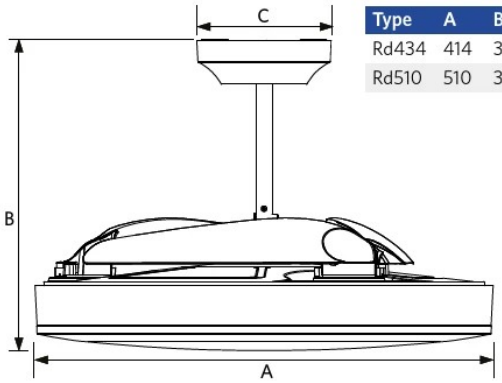

Type	A	B	C
Rd434	414	345	150
Rd510	510	345	150