

Panneau de signalisation de sortie de secours

- Mise à jour facile de la signalisation grâce aux icônes interchangeables incluses dans l'emballage
- Convient aux applications IP20 et IP65, garantissant la compatibilité dans différents environnements
- Équipé d'une puissante batterie LiFePO4, offrant 3 heures de fonctionnement fiable
- Comprend une gamme d'accessoires pour prendre en charge différentes méthodes de montage

Spécifications

Code d'article	Désignation d'article	Lumens	CCT (K)	Numéro RAL	Distance de visibilité	Poids net (kg/pc)
Version secours 3 heure/DALI2						
572005002200	LEDExit-Sign-E 3W-DALI-EM3-WH	20	6500	9003	33	0.7

Accessoires



572005002600
LEDExit-Sign-E Suspend-Kit-WH



572005002800
LEDExit-Sign-E Recessed-Kit-WH

Info d'article et emballage

Code d'article			Box			
Code d'article	Désignation d'article	EU HS Code	Dimensions (mm) (LxlxH)	Poids brut (kg/pc)	EAN	pièce/boîte
572005002200	LEDExit-Sign-E 3W-DALI-EM3-WH	94051190	350x260x50	0.80	6941491790336	1
572005002600	LEDExit-Sign-E Suspend-Kit-WH	94059900	290x51x47	0.28	6941491790374	1
572005002800	LEDExit-Sign-E Recessed-Kit-WH	94059900	453x110x80	0.31	6941491790398	1

Caractéristiques	
Couleur de finition	Blanc RAL9003
Indice de protection (IP)	IP20
Classe de protection	II
Installation de surveillance	Élément de surveillance (système d'alimentation central)
Alimentation	Décentralisé (batterie individuelle)
Composition de la batterie	Lithium
Durée de vie maximale de la batterie	3

Alimentation électrique	
Tension AC	200 - 240 V
Voltage de la batterie	6.4

Propriétés mécaniques	
Structure	Polycarbonate
Matériau cover	Polycarbonate

Conditions d'application	
Température de fonctionnement	0 - 45
Température d'application	25
Environnement de stockage	0 - 60

GARANTIE 5 ANS

Schéma de dimensions (mm)

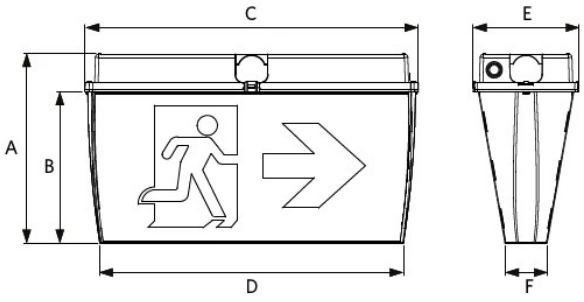

Type	A	B	C	D	E	F
Bulkhead	194	155	340	310	108	43

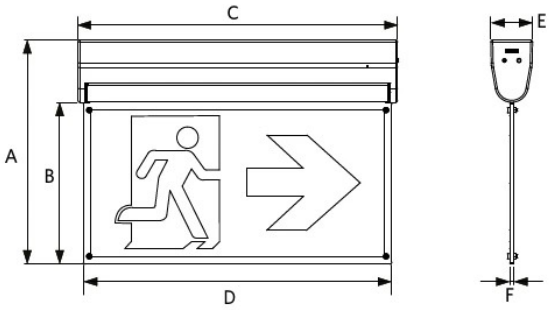

Type	A	B	C	D	E	F
Sign	230	166	328	317	43	4

Données photométriques

