OPPLE LIGHTING.

Panneau Suspendu Riga

- Panneau LED suspendu élégant, direct/indirect
- Design minimaliste et épuré
- Faible éblouissement UGR19, adapté aux espaces de bureaux
- Flexible grâce au commutateur CCT 3000/3500/4000K et d'alimentation
- Versions DALI2 et Smart Lighting (BLE2) disponibles
- Driver DALI2 compatible avec réglage de lumière 230V push & dim

DALI2 · FLICKER-FREE · UGR≤19 · 3000K • 3500K • 4000K MULTI CCT · CRI80 · MULTI POWER

Spécifications

Code d'article	Désignation d'article	Puissance (W)	Lumens	Rendement (lm/W)	CCT (K)	Poids Net (kg /pc)
DALI2						
542004095200	LEDRiga-P Re295-34/40W-DALI-830/840	34 - 40	4420 - 5200	130	3K/3.5K/4K	3.6
Smart						
542004095300	LEDRiga-P Re295-34/40W-BLE2-830/840	34 - 40	4420 - 5200	130	3K/3.5K/4K	3.5

Tous les codes sont livres avec le kit de suspensions adéquat. Longueur de suspension : 1,75 mètres.
Disponible sur demande avec Connecteur Wieland GST18, Wago WINSTA ou Euro/Schuko.

Spécifications techniques	
Durée de vie (L70)	70,000 h
Durée de vie (L80)	50,000 h
Cycles marche/arrêt	100,000
Cohérence de couleur (SDCM)	4
Gradabilité	DALI2 / BLE2
Angle de faisceau	115° vers le haut (30%) / 90° vers le bas (70%)
Couleur de finition	Blanc RAL9003
Numéro RAL	O 9003
IRC	> 80
UGR	≤ 19
Indice de protection (IP)	IP20
Résistance aux chocs (IK)	IK02
Classe de protection	II
Groupe de risque (EN 62471)	RG0
Driver inclus	Oui
Essai au fil incandescent	650°C
Taux de défaillance du driver (après 5 000 heures)	< 1%
Facteur de puissance	> 0.9

Fourniture électrique	
Fréquence	50 - 60 Hz
Tension AC	220 - 240 V
DC input voltage	Voir annexe du catalogue Connection Caractéristiques

Propriétés mécaniques	
Structure	Aluminium
Matériau optique	Polyméthacrylate de méthyle (PMMA)
Matériau cover	Polyméthacrylate de méthyle (PMMA)

Conditions ambiantes	
Température de fonctionnement	-10 ~ 35°C
Température d'application	25°C
Environnement de stockage	-25 ~ 50°C

GARANTIE 5 ANS

EN 25

CE

Schéma de dimensions (mm)

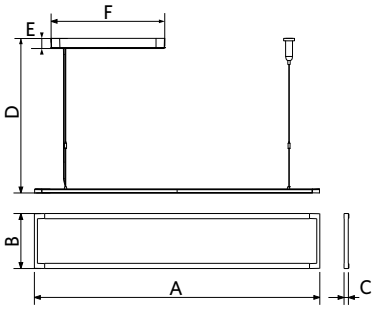

	A	B	C	D	E	F
Sq295	1200	300	16,5	1500	39	385
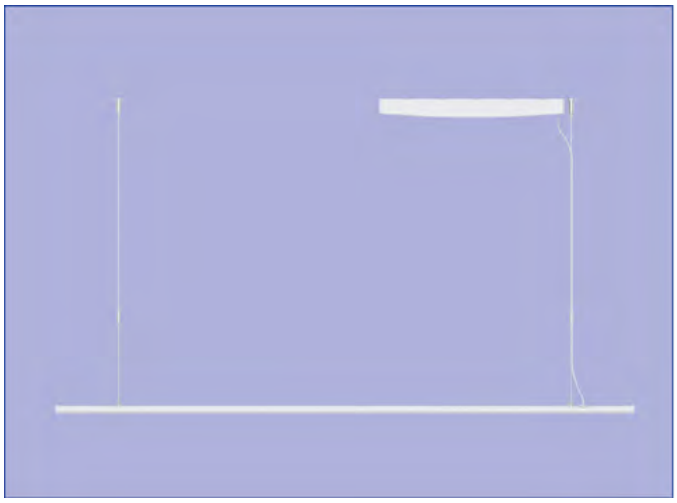
Les points forts du produit