OPPLE
LIGHTING





Luminária de pé Falcon EcoMax

- Luminária de pé moderna com distribuição de luz direta/indireta
- Iluminação com baixo encandeamento para um elevado conforto visual (UGR < 19)
- Inclui um sensor de movimento PIR integrado para controlo automático da iluminação
- Botão tátil na haste para uma utilização simples e elegante
- Elevada eficiência de 158 lm/W



Especificações

Código do item	Descrição do item	Equivalente (W)	Potência (W)	Lúmen	Eficácia (lm/W)	CCT (K)	Peso Neto (kg/pc)
Ligado-Desligado							
523027000600	LEDFalcon-E 70W-840	3x PL-L 36W	70	11060	158	4000	12.3

Especificações técnicas	
Vida útil (L70)	100,000 h
Vida útil (L80)	50,000 h
Ciclos on/off	100,000
Mac Adam (SDCM)	4
Regulação	Touch Dim
Tipo de sensor	Motion detection
Ângulo de abertura	120° up (70%) / 120° down (30%)
Acabamento	Branco RAL9003
Número RAL	☐ 9003
IRC	> 80
UGR	≤ 19
Classe de proteção	I
Grupo de risco (EN 62471)	RG0
Driver incluído	Sim
Ensaio do fio incandescente	650°C
Taxa de falha do controlador (após 5.000 horas)	< 1%
Fator de potência	> 0.9

Fornecimento Elétrico	
Frequência	50 - 60 Hz
Tensão nominal AC	220 - 240 V
DC input voltage	Não

Propriedades mecânicas	
Material da estrutura	Alumínio fundido
Material ótico	PMMA
Revestimento	Policarbonato

Condições ambientais	
Temperatura de funcionamento	-10 ~ 45°C
Temperatura de aplicação	25°C
Temperatura de armazenamento	-25 ~ 50°C



CE

Dimensões (mm)

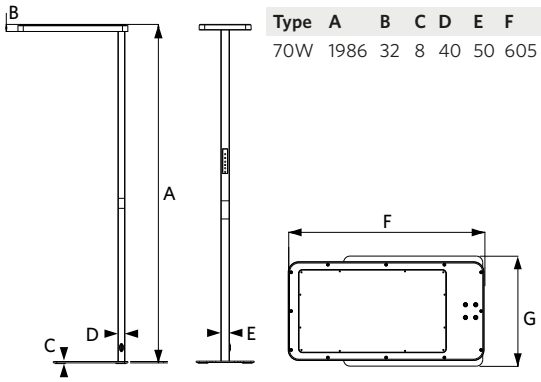

Type	A	B	C	D	E	F	G
70W	1986	32	8	40	50	605	340

Sensores de movimento

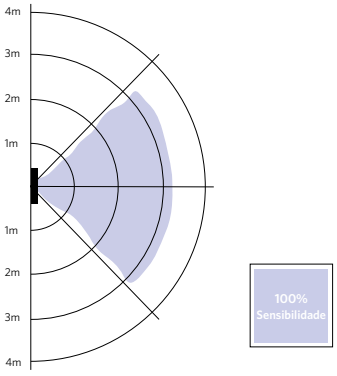

Candeeiro de pé
Altura do sensor 1,3 m, não ajustável

Destaques do Produto

