



Sensores

- Gama compacta de sensores disponível nas versões Relé (230V), DALI-2 Broadcast, DALI-2 Input e Smart BLE2
- Grande área de deteção até Ø 28m para as versões de corredor assimétricas
- Sensibilidade ou limiar de luz natural ajustáveis através de seletores rotativos ou controlo remoto
- Compatível com o sistema Opple Smart Lighting (versões DALI Input/BLE2)
- Acessório para montagem saliente disponível

Especificações

Código do item	Descrição do item	Alcance do sensor (m)	Peso Neto (kg/pc)
Relé			
822001000800	SmartSensor-Relay/Slave-PIR-L-RND	13	0.09
822001001200	SmartSensor-Relay/Slave-PIR-L-ASY	28	0.1
DALI2			
822001000900	SmartSensor-DALI2-MasterBr-PIR-L-RND	13	0.1
822001001000	SmartSensor-DALI2-Input-PIR-L-RND	13	0.07
822001001300	SmartSensor-DALI2-MasterBr-PIR-L-ASY	28	0.1
822001001400	SmartSensor-DALI2-Input-PIR-L-ASY	28	0.1
BLE2 (Bluetooth)			
822001001100	SmartSensor-BLE2-PIR-L-RND	13	0.07
822001001500	SmartSensor-BLE2-PIR-L-ASY	28	0.1

Acessórios



822001002000 SmartSensor-Remote-Controller



822001002100 SmartSensor-Surface-Module-D68



822001002200SmartSensor-Surface-Module-D84

Especificações técnicas	
Acabamento	Branco RAL9003
Grau de proteção (IP)	IP20
Resistência ao impacto (IK)	IK03,IK04
Comunicação	On-Off / DALI2 / Opple Bluetooth® Low Energy SIG Mesh (BLE2)
Diâmetro de deteção	Max Ø 13m / Max Ø 28m
Ângulo de deteção	360°
Tempo de atraso ao desligar	5 - 1800 s
Regulação da luz natural	Sim

Fornecimento Elétrico	
Frequência	50 - 60 Hz
Tensão nominal AC	220 - 240 V
Potência máx. de comutação	0.11 / 0.42 / 0.15 W

Propriedades mecânicas	
Material	PC

Condições ambientais	
Temperatura de funcionamento	-30 - 50°C

GARANTIA 5 ANOS

CE

Dimensões (mm)

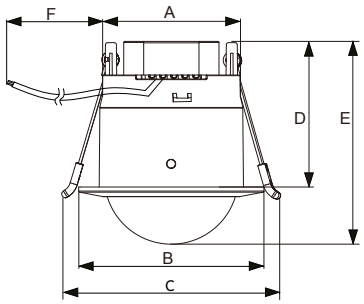

Type	A	B	C	D	E	F
ASY	68	84	106	70	92	750

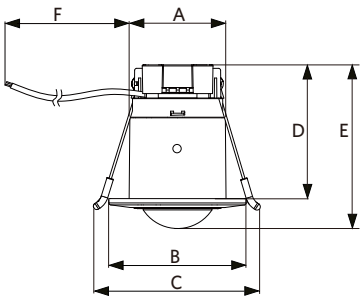

Type	A	B	C	D	E	F
RND	48	68	88	68	83	750

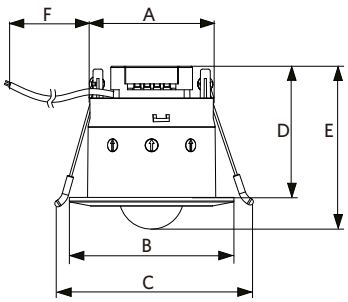

Type	A	B	C	D	E	F
RND DALI Master	68	84	106	70	86	750

Dimensões de corte (mm)

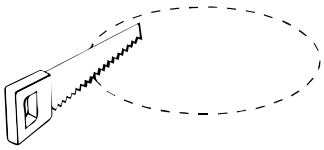

Ø51-58

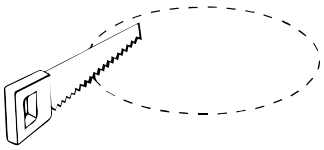

Ø68-73

Sensores de movimento

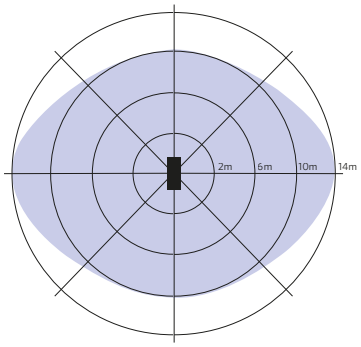

Asymmetric (ASY)
Instalação - Teto baixo
Altura de instalação sugerida 3 m

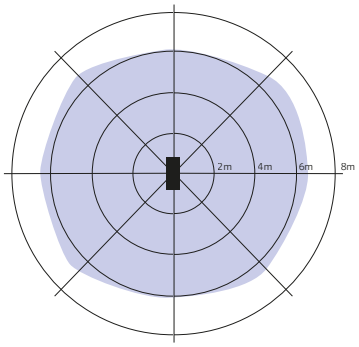

Round (RND)
Instalação - Teto baixo
Altura de instalação sugerida 3 m



Destaques do Produto






iiyama